GARAGE 2023

Wanneer passie, kennis,
flexibiliteit en service samenkomen.
VB Tools, een team tot uw dienst!

Quand la passion, l'expérience,
la flexibilité et le service se réunissent:
VB Tools, une équipe à votre disposition!

VB Tools

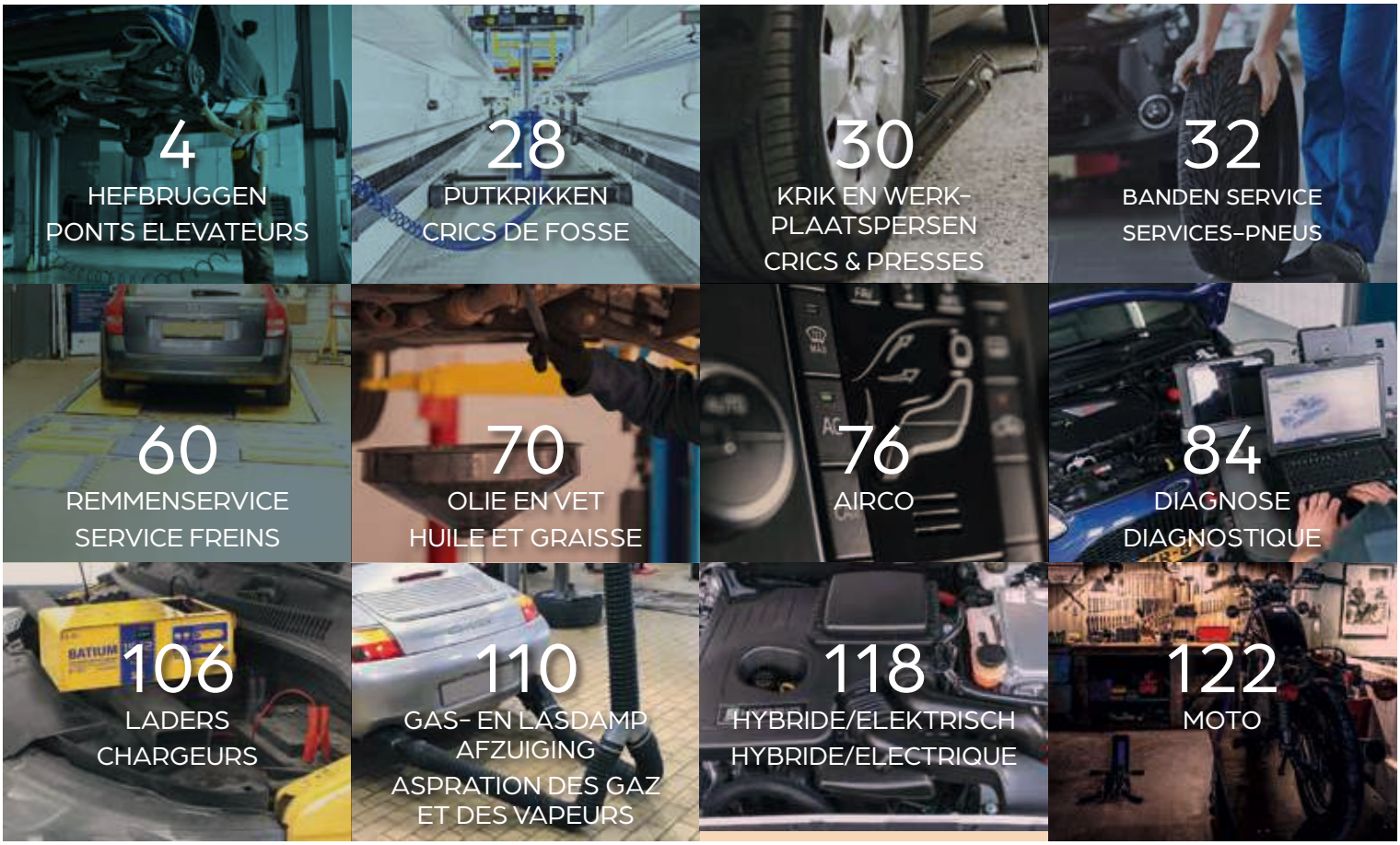
4
HEFBRUGGEN
PONTS ELEVATEURS
28
PUTKRIKKEN
CRICS DE FOSSE
30
KRIK EN WERK-PLAATSPERSEN
CRICS & PRESSES
32
BANDEN SERVICE
SERVICES-PNEUS
60
REMMENSERVICE
SERVICE FREINS
70
OLIE EN VET
HUILE ET GRAISSE
76
AIRCO
84
DIAGNOSE
DIAGNOSTIQUE
106
LADERS
CHARGEURS
110
GAS- EN LASDAMP AFZUIGING
ASPRATION DES GAZ ET DES VAPEURS
118
HYBRIDE/ELEKTRISCH
HYBRIDE/ELECTRIQUE
122
MOTO

128
WERKPLAATS MEUBILAIR
MOBILIER D'ATELIER

132
PERSLUCHT
AIR COMPRIMÉ

148
RICHTEN
REDRESSAGE

154
MOBIELE SPUITCABINE
CABINE DE PEINTURE
MOBILE

156
DROGERS
SECHEURS

162
PISTOOLREINIGERS
NETTOYEUR DE PISTOLET

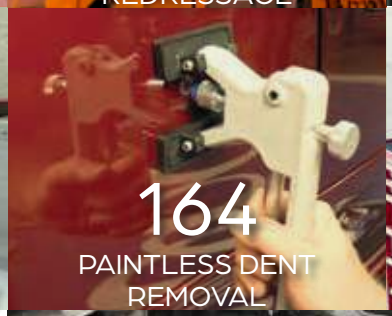
164
PAINTLESS DENT
REMOVAL

178
CARROSSERIE
GEREEDSCHAPPEN
OUTILLAGE CARROSSERIE

194
REINIGING
NETTOYAGE

LEVERING INBEGREPEN
LIVRAISON INCLUSE

MONOFASIG 230 VOLT
MONOPHASE 230 VOLT

INSTALLATIE INBEGREPEN
INSTALLATION INCLUSE

Sinds 2003 is EAE Automotve Equipment Company Limited een belangrijke speler in de productie van bruggen. Zij richten zich met meer dan 300 medewerkers op bruggen voor lichte voertuigen en bedrijfswagens.

Bovendien heeft EAE uitzonderlijk succes geboekt op de markt van personenvoertuigenliften, door talloze prijzen, projecten, goedkeuringen en certificeringen van verschillende voertuigfabrikanten te behalen. Omdat we ons echter realiseren dat de markt voortdurend verandert en de concurrentie toeneemt, negeren we nooit onze sterke focus op onderzoek en ontwikkeling, FMEA/ langlevenproducttesten, producttraining en fabricage, demonstratie van onze producten en oplossingen.

Depuis 2003 EAE Automotve Equipment Company Limited, est un acteur incontournable de fabrication de pont. Ils se concentrent, avec plus de 300 employés, sur les ponts pour les véhicules légers et les véhicules utilitaires.

Ces dernières années, EAE a fait de grands progrès dans l'expansion du marché international. Avec une gamme complète de pont pour véhicules de tourisme d'une capacité de charge inférieure à 8000 kg et de pont de service pour véhicules utilitaires de moins de 60 tonnes fabriqués en interne dans leur propre usine de fabrication, les produits et les solutions ont été mis en service dans plus de 90 pays.

WAT BIEDEN WE AAN? / QUE PROPOSONS NOUS ?

5 JAAR VOOR DE STRUCTUUR VAN DE BRUG
2 JAAR VOOR HYDRAULISCHE COMPONENTEN
2 JAAR VOOR ELEKTRISCHE COMPONENTEN
1 JAAR VOOR DE TECHNISCHE INTERVENTIE EN VERPLAATSINGSKOSTEN
GELDIG VOOR HET VOLLEDIGE ASSORTIMENT EAE-BRUGGEN

5 ANS POUR LA STRUCTURE DU PONT
2 ANS POUR LES COMPOSANTS HYDRAULIQUES
2 ANS POUR LES COMPOSANTS ÉLECTRIQUES
1 AN POUR LA MAIN D'OEUVRE ET LES FRAIS DE TRANSPORT
VALABLE SUR TOUTE LA GAMME DES PONTS EAE

APS (ACCURATE PARKING SYSTEM)
U KUNT HET VOERTUIG OP ELKE HOOGTE PARKEREN EN HET VOERTUIG DIRECT EN NAUWKEURIG LATEN ZAKKEN, ZONDER DAT DIE NAAR OMHOOG MOET OM TE ZAKKEN

APS (SYSTÈME DE STATIONNEMENT PRÉCIS)
VOUS POUVEZ SOULEVER LE VÉHICULE À N'IMPORTE QUELLE HAUTEUR ET ABAISSER LE VÉHICULE DIRECTEMENT ET PRÉCISÉMENT, SANS AVOIR À LE MONTER POUR DESCENDRE

ONDERHOUDSCONTRACTEN MOGELIJK OP AANVRAAG.
NEEM CONTACT OP VOOR ONZE MOGELIJKHEDEN

CONTRATS D'ENTRETIEN DISPONIBLES SUR DEMANDE.
CONTACTEZ-NOUS POUR NOS OPTIONS

SYMMETRISCH, HYDRAULISCH MET MINI DREMPEL, MANUELE VEILIGHEID

SYMÉTRIQUE, HYDRAULIQUE AVEC MINI BASE, SÉCURITÉ MANUELLE

3.5 T
EE-F9M

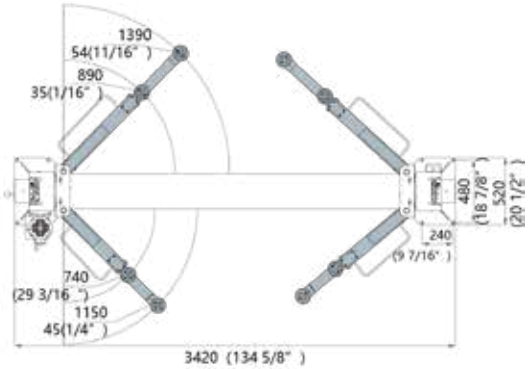

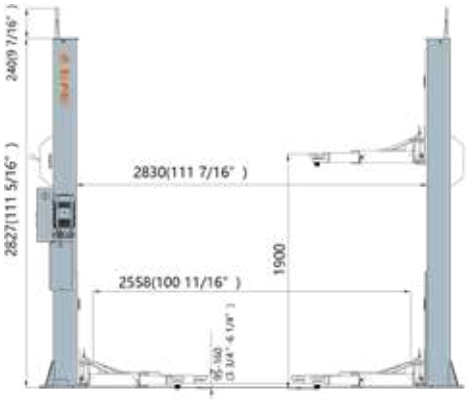

SYMMETRISCH, HYDRAULISCH MET MINI DREMPEL

SYMÉTRIQUE, HYDRAULIQUE AVEC MINI BASE

3.5 T
EE-62B.35T.E*

4.2 T
EE-62B.42T.E*

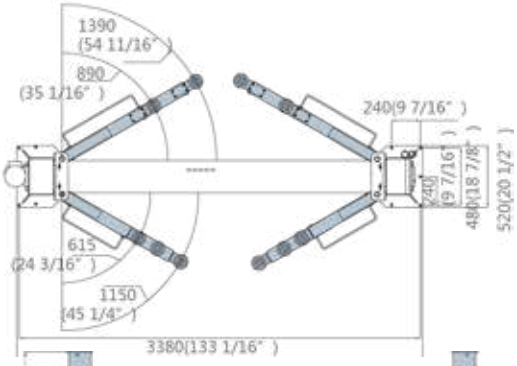

* Te voorzien:
- Drijfkracht 3x 230V, 3x 400V of 1x 230V (afhankelijk van het bestelde product)
- Perslucht (afhankelijk van het bestelde product)
- Gemakkelijke toegang tot de installatieplaats
- Vlakke en horizontale betonvloer

* A prévoir:
- Force motrice 3x 230V, 3x 400V ou 1x 230V (en fonction du produit commandé)
- Air comprimé (en fonction du produit commandé)
- Site d'installation libre d'accès
- Sol en béton plat et horizontal

SYMMETRISCH, HYDRAULISCH EN VLOERVRIJ
SYMÉTRIQUE, HYDRAULIQUE SANS BASE

3.5 T
EE-62C.35T.E*

4.2 T
EE-62C.42T.E*

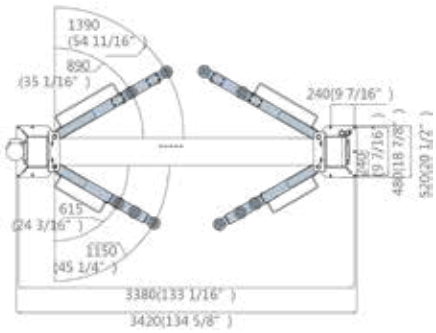

EE-62B.50T.E*

SYMMETRISCH, HYDRAULISCH MET MINI DREMPEL 5 T
SYMÉTRIQUE, HYDRAULIQUE AVEC MINI-BASE - 5 T

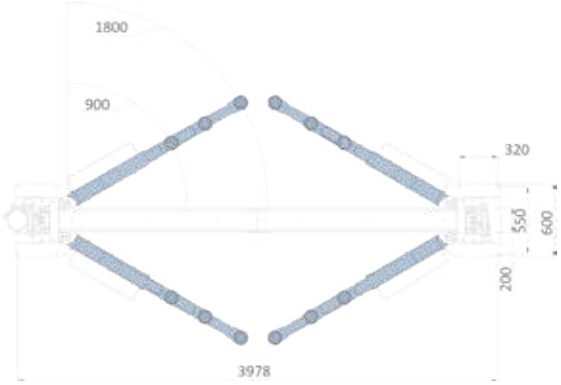

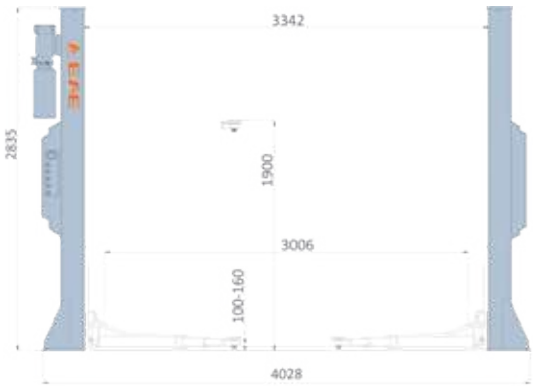

* Te voorzien:
- Drijfkracht 3x 230V, 3x 400V of 1x 230V (afhankelijk van het bestelde product)
- Perslucht (afhankelijk van het bestelde product)
- Gemakkelijke toegang tot de installatieplaats
- Vlakke en horizontale betonvloer

* A prévoir:
- Force motrice 3x 230V, 3x 400V ou 1x 230V (en fonction du produit commandé)
- Air comprimé (en fonction du produit commandé)
- Site d'installation libre d'accès
- Sol en béton plat et horizontal

SYMMETRISCH, HYDRAULISCH EN VLOERVRIJ – 5 T
SYMÉTRIQUE, HYDRAULIQUE SANS BASE - 5 T

5.0 T
EE-62C.50T.E*

5.0 T
EE-62C.50T.E 5051*

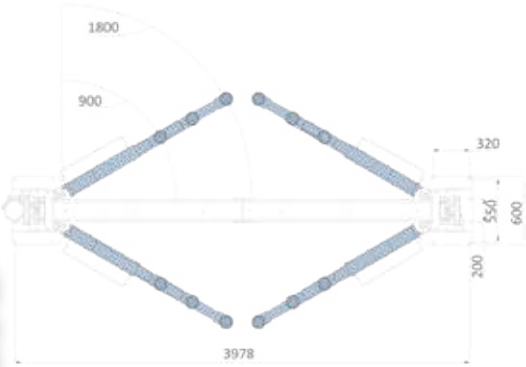

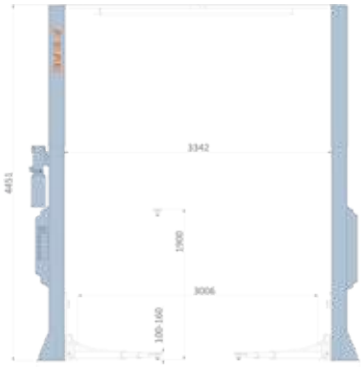

EE-C12EH*

SYMMETRISCH, HYDRAULISCH EN VLOERVRIJ 6T
SYMÉTRIQUE, HYDRAULIQUE SANS BASE - 6 T

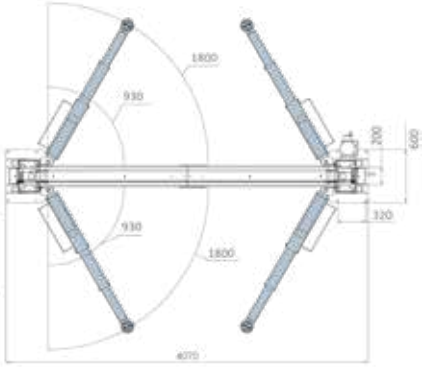

* Te voorzien:
- Drijfkracht 3x 230V, 3x 400V of 1x 230V (afhankelijk van het bestelde product)
- Perslucht (afhankelijk van het bestelde product)
- Gemakkelijke toegang tot de installatieplaats
- Vlakke en horizontale betonvloer

* A prévoir:
- Force motrice 3x 230V, 3x 400V ou 1x 230V (en fonction du produit commandé)
- Air comprimé (en fonction du produit commandé)
- Site d'installation libre d'accès
- Sol en béton plat et horizontal

24V SCHAKELKAST
BOÎTIER DE COMMANDE 24V

24X100 MM HOOGTE-ADAPTER
ADAPTATEUR DE HAUTEUR 4X100 MM

STERKE FRAME- EN ARMCONSTRUCTIE
STRUCTURE ROBUSTE DU CHARIOT ET DES BRAS

KETTING (EE-62B)
CHAÎNE (EE-62B)

ZWENKARMVERGRENDELING
VERROUILLAGE DU BRAS PIVOTANT

Model / Modèle	EE-F9M	EE-62B		EE-62C		EE-62C50T.E		EE-62B50T.E	EE-C12EH
Aandrijving / Fonctionnement	Electrohydraulisch / Electrohydraulique								
Hefvermogen / Capacité de levage	3.5 T	3.5 T	4.2 T	3.5 T	4.2 T	5.0 T	5.0 T	5.0 T	6.0 T
Hoogte min/max / Hauteur min/max	95/160 mm	90/160 mm		90/160 mm		100/160 mm		110/160 mm	110/160 mm
Hefhoogte / Hauteur de levage	1900 mm	1900 mm		1900 mm		1900 mm		1900 mm	1900 mm
Hef/daal tijd / Temps de montée/descente	55 s	37 s**		37 s**		35 s		35 s	85 s
Hydraulisch cylinder / Verin hydraulique	2 cylinders / 2 verins								
Totale Hoogte / Hauteur totale	3067	2825 mm		3900 mm		4451 mm	5051 mm	2835 mm	5051 mm
Afstand tussen de palen / Distance entre colonnes	2830 mm	2830 mm		2830 mm		3342 mm		3342 mm	3342 mm
Totale breedte / Largeur totale	3978 mm	3420 mm		3420 mm		4028 mm		4028 mm	4070 mm
Lengte armen / Longueur des bras	740 à 1150 mm	740 à 1150 mm		740 à 1150 mm		900 à 1800 mm		900 à 1800 mm	930 à 1800 mm
	615 à 1150 mm	890 à 1390 mm		890 à 1390 mm		900 à 1800 mm		900 à 1800 mm	900 à 1800 mm
Synchronisatie / Synchronisation de levage	Kabel / Câble								
Mechanische veiligheid / Sécurité mécanique	Manueel	Automatisch / Automatique							
Hydraulische veiligheid / Sécurité hydraulique	Parachuteklep op cylinder / Clapet parachute sur vérin								
Bediening "dodemans Knop" / Commande 'type homme mort'	24 V	24 V		24 V	24 V	24 V	24V	24 V	24 V
Elektrische motor / Moteur éléctrique	2.2 Kw	3.0 KW*		3.0 KW*		3.5 KW		3.5 KW	3.5 KW
Voedings mogelijkheden / Alimentation possible	1 PH	1 PH		1 PH					
	3 PH 230/400 V	3 PH 230/400 V		3 PH 230/400 V		3 PH 230/400 V		3 PH 230/400 V	3 PH 230/400 V
Vereiste betondikte / alle en béton - épaisseur min	150 mm								
Garantie / Garantie	1 jaar / an	1 jaar / an		1 jaar / an		1 jaar / an		1 jaar / an	1 jaar / an
Installatie en uitleg over gebruik / Installation et formation à l'utilisation	v	v	v	v	v	v	v	v	v

** Behalve voor versie in monofasig / ** Sauf pour version en monophasé

VOOR SPRINTER NCV3, OPNAME ACHTERAAN
POUR SPRINTER NCV3, PRISE ARRIÈRE

791110008
(voor/pour 3.5T/4,2T)
791210032 (voor/pour 5T)

Ideaal voor:
approprié pour: EAE

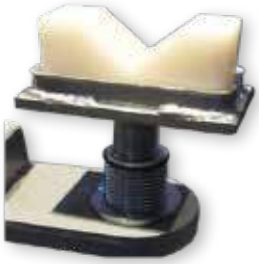

VOOR SPRINTER NCV3, OPNAME VOORAAN
POUR SPRINTER NCV3, PRISE AVANT

791110009
(voor/pour 3.5T/4,2T)
791210033 (voor/pour 5T)

Ideaal voor:
approprié pour: EAE

VOOR ALLE TERREIN EN LICHTE VRACHTWAGENS
POUR VÉHICULES TOUT TERRAIN ET UTILITAIRES

791110027
(voor/pour 3.5T/4,2T)

Ideaal voor:
approprié pour: EAE

VOOR TERREINWAGENS GW 460/463, MB100
POUR VÉHICULES TOUT TERRAIN GW 460/463, MB100

791110028
(voor/pour 3.5T/4,2T)
791210034 (voor/pour 5T)

Ideaal voor:
approprié pour: EAE

UNIVERSELE TOEPASSING
APPLICATION UNIVERSELLE

791210029
(voor/pour 3.5T/4,2T)
791110030 (voor/pour 5T)

Ideaal voor:
approprié pour: EAE

VOOR TERREINWAGENS
POUR SUV 4X4

791210002
(voor/pour 3.5T/4,2T)
791210041 (voor/pour 5T)

Ideaal voor:
approprié pour: EAE

VOOR LICHTE VRACHTWAGENS
POUR UTILITAIRES

791110025
(voor/pour 3.5T/4,2T)
791110031 (voor/pour 5T)

Ideaal voor:
approprié pour: EAE

791110998/4
Set van 4 stukken
voor 3.5T/4,2T
Set de 4 pièces
pour 3.5T/4,2T

Ideaal voor:
approprié pour: EAE

GEREEDSCHAPSBAK
PLATEAU À OUTILS

791210065
Voor/pour 2-stage long arm
+ 2-stage short arm
(voor/pour 3.5T/4,2T)
79120066 (voor/pour 5T)

791210081
Voor/pour
2-stage long arm
+ 3-stage short arm

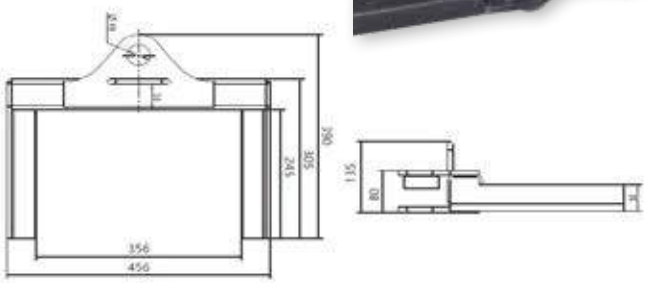

4-PALENHEFBRUG MET VLAKKE RIJBANEN
PONT 4-COLONNES, CHEMINS DE ROULEMENT PLAT

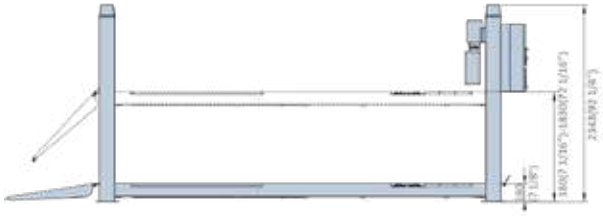

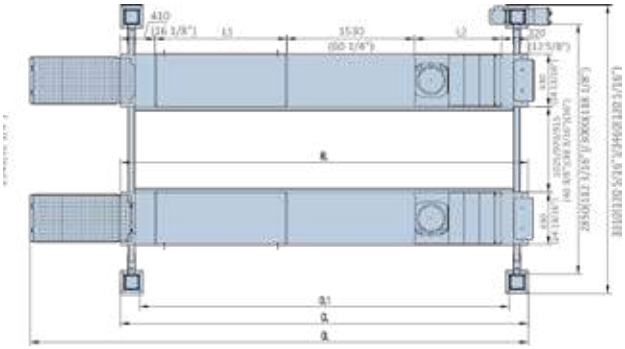

4.0 T
EE-6435V2.S.48L.40T.E*

5.0 T
EE-6435V2.S.52L.50T.E*

5.0 T
EE-6435V2.S57L.50T.E*

4-PALENHEFBRUG VOOR WIELUITLIJNING
PONTS 4 COLONNES POUR GÉOMÉTRIE

Geleverd zonder draaiplateaus en zonder brugkrik

Livré sans plateaux tournant et sans cric de pont

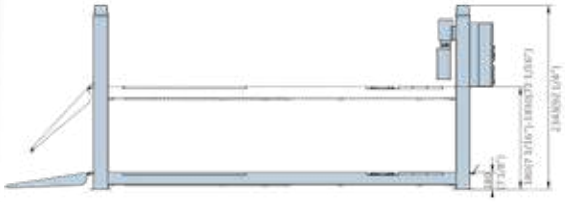

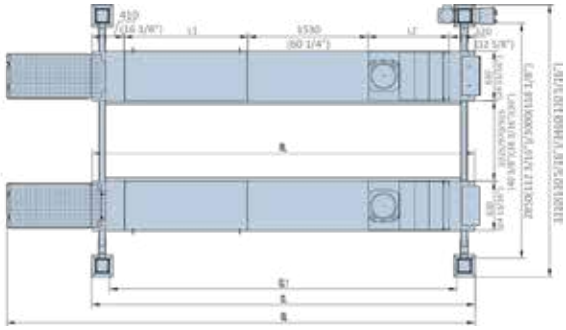

5.0 T
EE-6435V2.B52L.50T.E*

5.0 T
EE-6435V2.B57L.50T.E*

* Te voorzien:
- Drijfkracht 3x 230V, 3x 400V of 1x 230V (afhankelijk van het bestelde product)
- Perslucht (afhankelijk van het bestelde product)
- Gemakkelijke toegang tot de installatieplaats
- Vlakke en horizontale betonvloer

* A prévoir:
- Force motrice 3x 230V, 3x 400V ou 1x 230V (en fonction du produit commandé)
- Air comprimé (en fonction du produit commandé)
- Site d'installation libre d'accès
- Sol en béton plat et horizontal

EE-6435VBWF.52L.50T.E*

4-PALENHEFBRUG VOOR WIELUITLIJNING, WIELVRIJ SYSTEEM5 T

PONTS 4 COLONNES POUR GÉOMÉTRIE DOUBLE LEVAGE 5 T

Geleverd zonder draaiplateaus

Livré sans plateaux tournant

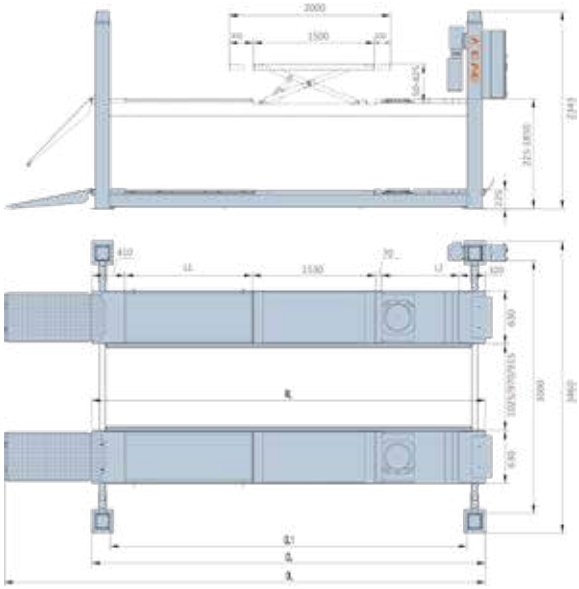

4-PALENHEFBRUG 6.5T

PONTS 4 COLONNES 6.5T

Geleverd zonder draaiplateaus en zonder brugkrik

Livré sans plateaux tournant et sans cric de pont

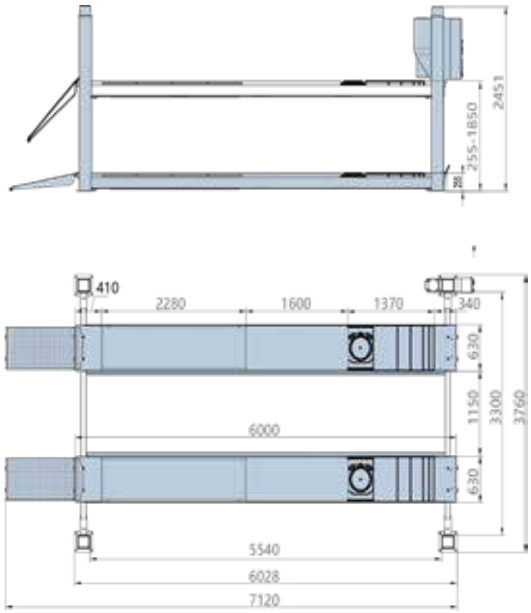

Versie vlakke rijbanen
Version chemin de roulement plat
EE-6435.S.60L.65.T.E*

Versie geometrie
Version géométrie
EE-6435.B.60L.65.T.E*

* Te voorzien:
- Drijfkracht 3x 230V, 3x 400V of 1x 230V (afhankelijk van het bestelde product)
- Perslucht (afhankelijk van het bestelde product)
- Gemakkelijke toegang tot de installatieplaats
- Vlakke en horizontale betonvloer

* A prévoir:
- Force motrice 3x 230V, 3x 400V ou 1x 230V (en fonction du produit commandé)
- Air comprimé (en fonction du produit commandé)
- Site d'installation libre d'accès
- Sol en béton plat et horizontal

EAE-CJ3SA

HYDROPNEUMATISCHE BRUGKRIK 3 T
CRIC DE PONT HYDROPNEUMATIQUE 3 T

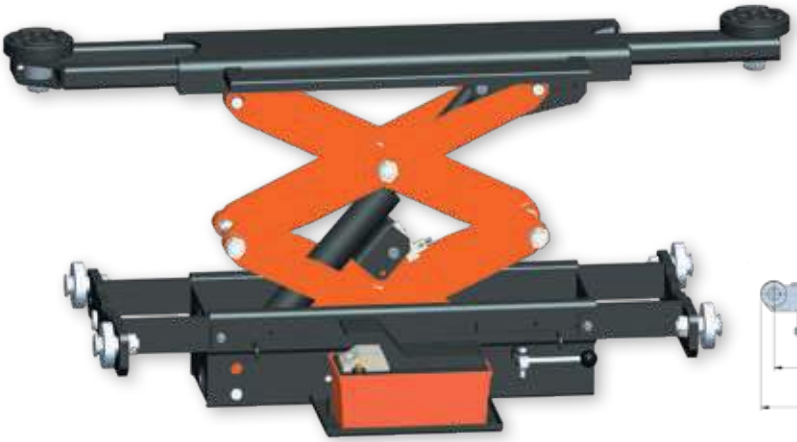

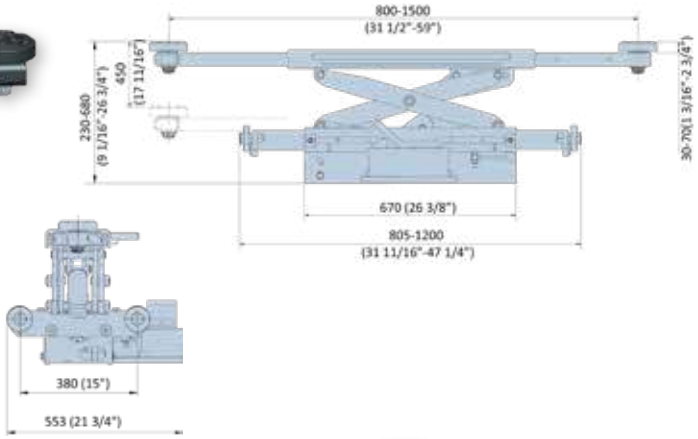

LED VERLICHTING VOOR 4-PALEN HEFBRUG EAE-793130017
ECLAIRAGE LED POUR PONT 4 COLONNES EAE-793130017

LED VERLICHTING VOOR SCHAAR HEFBRUG EAE-792111036
ECLAIRAGE LED POUR PONT CISEAUX EAE-792111036

Model / Modèle	EE-6435V2.S				EE-6435V2.B			EE-6435V2.BWF
	48L.40T.E	52L.50T.E	57L.50T.E	60L65T.E	52L.50T.E	57L.50T.E	60L.65T.E	52L.50T.E
Aandrijving / Fonctionnement	Electrohydraulisch / Electrohydraulique							
Voorzien voor wieluitlijning / Prévu pour géométrie					v	v		v
Hefvermogen / Capacité de levage	4.0 T	5.0 T	5.0 T	6.5 T	5.0 T	5.0 T	6.5 T	5.0 T
Hoogte min/max / Hauteur min/max	180/1830 mm			255/1850 mm	180/1830 mm		255/1850 mm	225/1850 mm
Hef/daal tijd / Temps de levage	40 s			65 s	40 s		65 s	40 s
Hydraulische cylinder / Vérin hydraulique								
Lengte rijbanen / Longueur des chemins	4880 mm	5280 mm	5780 mm	6000 mm	5280 mm	5780 mm	6000 mm	5280 mm
Lengte oprijplaten / Longueur des rampes d'accès	1068 mm			1120 mm	1068 mm		1120 mm	1090 mm
Breedte rijbanen / Largeur des chemins	630 mm			630 mm	630 mm		630 mm	630 mm
Afstand tussen rijbanen / Distance entre chemins	915 à 970 mm			1150 mm	915 à 970 mm		1150 mm	915 à 1025 mm
Totale breedte / Largeur totale	3310 mm			3760 mm	3310 mm		3760 mm	3460 mm
Hydraulische veiligheid / Sécurité hydraulique	Parachuteklep op cylinder / Clapet parachute sur vérin							
Mechanische veiligheid / Sécurité mécanique	Hydraulische cylinder / Vérin hydraulique							
Valbeveiliging / Sécurité anti-écrasement	v	v	v	v	v	v	v	v
Synchronisatie / Synchronisation de levage	Kabel / Câble							
Electrische motor / Moteur éléctrique	3.5 KW			3.5 Kw	3.5 Kw		3.5 Kw	3.5 Kw
Wielvrijsysteem / Levage auxiliaire								v
Vermogen / Capacité								3.5 T
Hoogte min/max / Hauteur min/max								0/425 mm
Lengte hefplatforms / Longueur des plans de levage								1500/2000 mm
Hefsynchronisatie / Synchronisation de levage								Fotocel / photo-cellule
Veiligheid / Sécurité								Hydraulische cylinder / Vérin hydraulique
Electrische bediening / Commande éléctrique	24 V			24 V	24 V		24 V	24 V
Voeding / Alimentation électrique	3 PH 230/400 V				3 PH 230/400 V			3 PH 230/400 V
Vereiste betondikte / Dalle en béton	150 - 200 mm							
Installatie en uitleg / Mise en place et formation	v	v	v	v	v	v	v	v
Garantie / Garantie	1 jaar / an							

SCHAARHEFBRUG MET CHASSIS OPNAME
PONT CISEAUX PRISE CHÂSSIS

3.0 T
EAE-MR30*

3.5 T
EAE MR35*

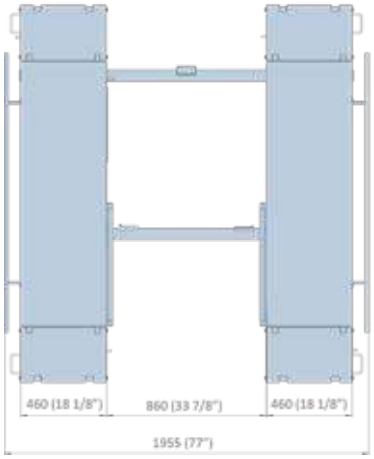

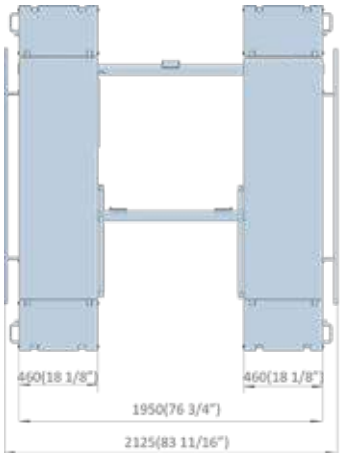

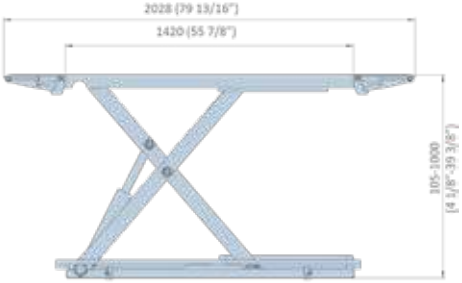

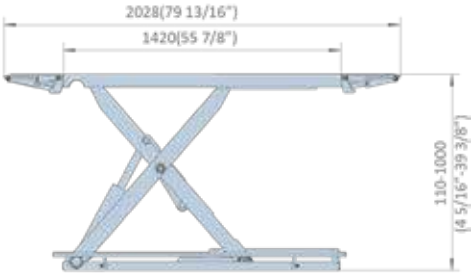

TOEBEHOREN / ACCESSOIRES

EAE-792231003
MOBIELE KIT / KIT MOBILE

EAE-792231015
UITBREIDING OPRIJPLATEN VOOR LAGE VOERTUIGEN
EXTENSIONS DE RAMPES POUR L'ACCÈS DES VEHICULES SURBAISSÉS

* Te voorzien:
- Drijfkracht 3x 230V, 3x 400V of 1x 230V (afhankelijk van het bestelde product)
- Perslucht (afhankelijk van het bestelde product)
- Gemakkelijke toegang tot de installatieplaats
- Vlakke en horizontale betonvloer

* A prévoir:
- Force motrice 3x 230V, 3x 400V ou 1x 230V (en fonction du produit commandé)
- Air comprimé (en fonction du produit commandé)
- Site d'installation libre d'accès
- Sol en béton plat et horizontal

EE-6503V2*

SCHAARHEFBRUG MET CHASSIS OPNAME INBOUW 3,5 T
PONT CISEAUX PRISE CHÂSSIS ENCASTRÉ 3,5 T

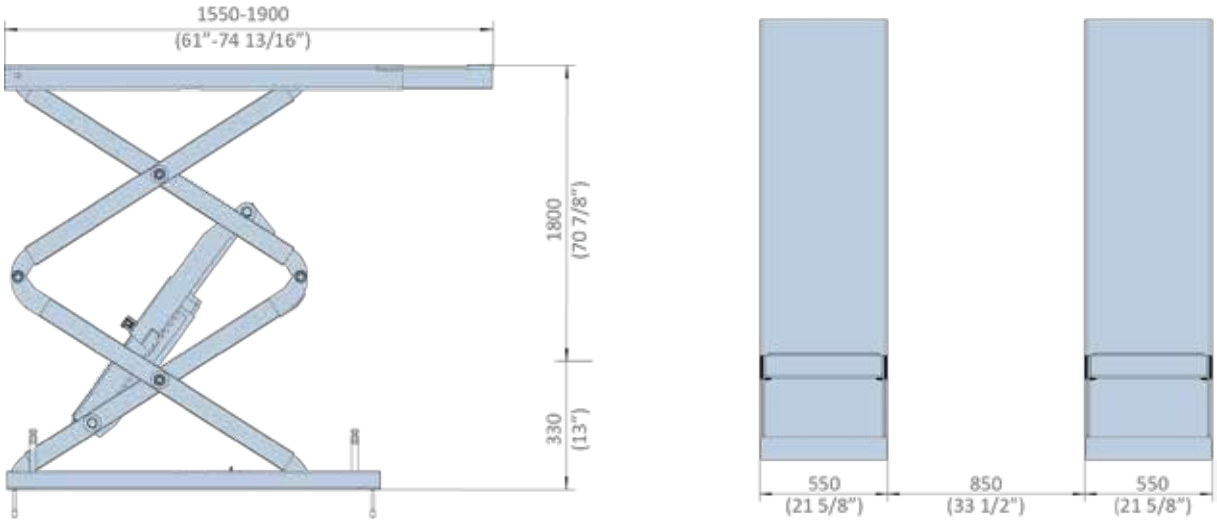

* Te voorzien:
- Drijfkracht 3x 230V, 3x 400V of 1x 230V (afhankelijk van het bestelde product)
- Perslucht (afhankelijk van het bestelde product)
- Gemakkelijke toegang tot de installatieplaats
- Vlakke en horizontale betonvloer

* A prévoir:
- Force motrice 3x 230V, 3x 400V ou 1x 230V (en fonction du produit commandé)
- Air comprimé (en fonction du produit commandé)
- Site d'installation libre d'accès
- Sol en béton plat et horizontal

EE-6501V2*

SCHAARHEFBRUG MET CHASSIS OPNAME 3 T
PONT CISEAUX PRISE CHÂSSIS 3 T

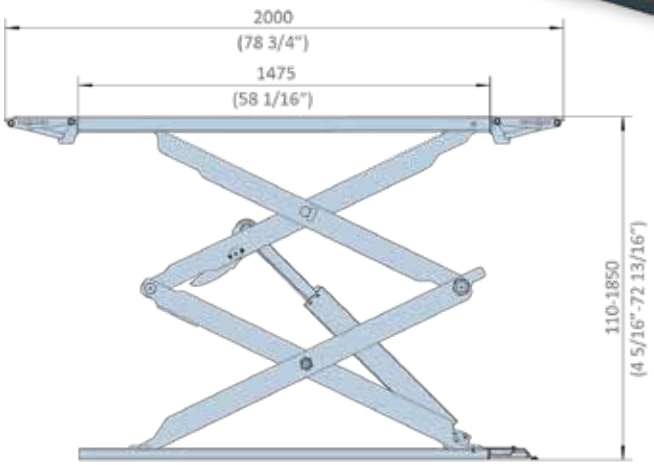

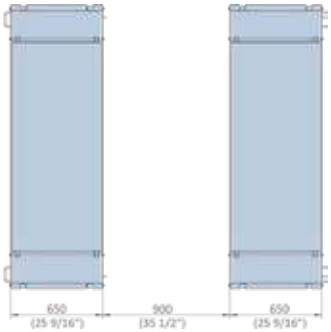

Model / Modèle	EAE-MR30	EAE MR35	EE-6501V2	EE-6503V2
Aandrijving / Fonctionnement	Electrohydraulisch / Electrohydraulique			
Ingebouwd / Encastré				v
Hefcapaciteit / Capacité de levage	3.0 T	3.5 T	3.0 T	3.5 T
Hoogte min/max / Hauteur min/max	105/1000 mm	110/1000 mm	110/1850 mm	0/1800
Lengte van de rijbanen / Longueur des plateformes	1420/2028 mm	1420/2028 mm	1475/2000 mm	1670/2070 mm
Lengte van de oprijplaten / Longueur des rampes d'accès	304 mm	304 mm	262 mm	
Breedte van de oprijplaten / Largeur des plateformes				
Hef/daal tijd / Temps de levage	30 s	30 s	38 s	35 s
Hydraulische cylinder / Vérin hydraulique	Enkelwerkende cylinder / 1 verin simple effet		Dubbelwerkende cylinder / 2 verins double effet	
Afstand tussen rijbanen / Distance entre plateformes	860 mm	1030 mm	900 mm	850
Hydraulische veiligheid / Sécurité hydraulique	Parachuteklep op cylinder / Clapet parachute sur vérin			
Mechanische veiligheid / Sécurité mécanique	Elektrische veiligheid / Sécurité éléctrique		Pneumatische cylinder / Vérin pneumatique	
Val beveiligheid / Sécurité anti-écrasement	v	v	v	v
Electrische motor / Moteur éléctrique	2.2 KW	2.2 Kw	3.0 KW	3.0 KW
Electrische bediening / Commande éléctrique	24 V	24 V	24 V	24 V
Voeding / Alimentation électrique	1 PH 230 V	1 PH 230 V	3 PH 230/400 V	3 PH 230/400 V
Luchtdruk bediening / Alimentation air comprimé	6/8 bar	6/8 bar	6/8 bar	6/8 bar
Min betonditke / Dalle en béton armé	120 mm	120 mm	140 mm	140 mm
Installatie en uitleg / Mise en place et formation	v	v	v	v
Garantie / Garantie	1 jaar / an	1 jaar / an	1 jaar / an	1 jaar / an

* Te voorzien:
- Drijfkracht 3x 230V, 3x 400V of 1x 230V (afhankelijk van het bestelde product)
- Perslucht (afhankelijk van het bestelde product)
- Gemakkelijke toegang tot de installatieplaats
- Vlakke en horizontale betonvloer

* A prévoir:
- Force motrice 3x 230V, 3x 400V ou 1x 230V (en fonction du produit commandé)
- Air comprimé (en fonction du produit commandé)
- Site d'installation libre d'accès
- Sol en béton plat et horizontal

EE-6604BWF*

SCHAARHEFBRUG VOOR WIELUITLIJNING EN WIELVRIJ SYSTEEM 4 T

PONT CISEAUX POUR GEOMETRIE, DOUBLE LEVAGE 4 T

Geleverd zonder draaiplateaus

Livré sans plateaux tournants

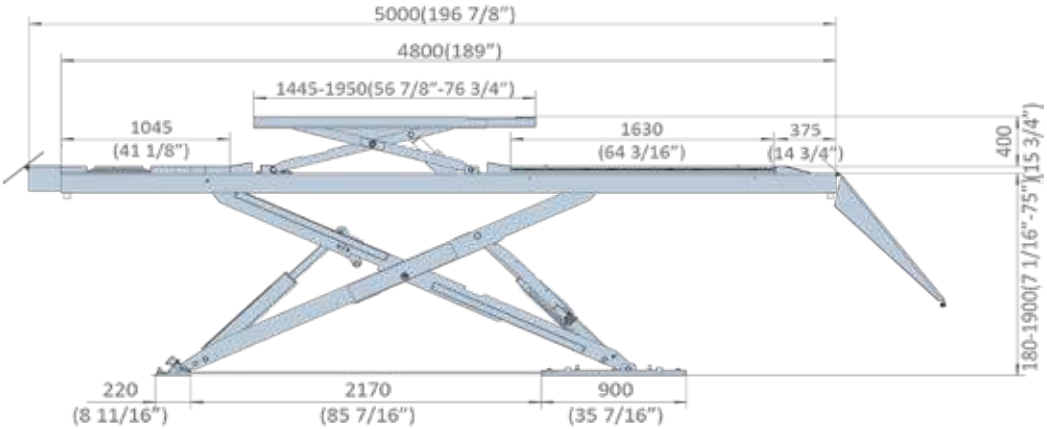

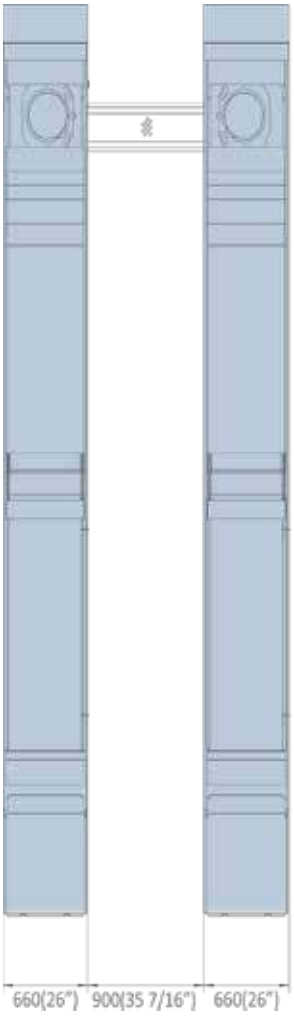

LED VERLICHTING iN OPTIE EAE-792111036
ECLAIRAGE LED POUR EN OPTION EAE-792111036

* Te voorzien:
- Drijfkracht 3x 230V, 3x 400V of 1x 230V (afhankelijk van het bestelde product)
- Perslucht (afhankelijk van het bestelde product)
- Gemakkelijke toegang tot de installatieplaats
- Vlakke en horizontale betonvloer

* A prévoir:
- Force motrice 3x 230V, 3x 400V ou 1x 230V (en fonction du produit commandé)
- Air comprimé (en fonction du produit commandé)
- Site d'installation libre d'accès
- Sol en béton plat et horizontal

EE-6603.BWF*

SCHAARHEFBRUG VOOR WIELUITLIJNING EN WIELVRIJ SYSTEEM 5 T

PONT CISEAUX POUR GEOMETRIE, DOUBLE LEVAGE 5 T

LED VERLICHTING Inbegrepen
Geleverd zonder draaiplateaus
en zonder brugkrik

Eclairage LED COMPRIS
Livré sans plateaux tournant
et sans cric de pont

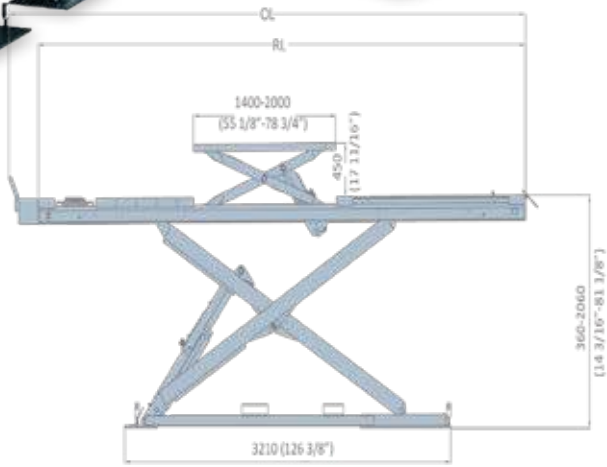

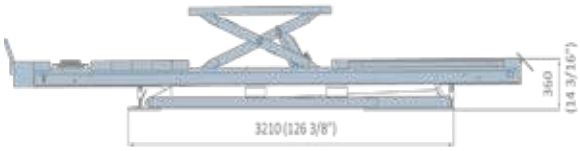

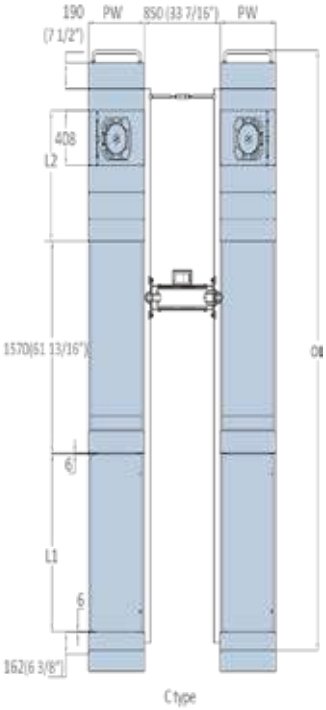

OPTIE / OPTION

EE-792111005ZB
OPRIJPLATEN VOOR OPBOUW VERSIE
RAMPES D'ACCÈS POUR VERSION À POSER

* Te voorzien:
- Drijfkracht 3x 230V, 3x 400V of 1x 230V (afhankelijk van het bestelde product)
- Perslucht (afhankelijk van het bestelde product)
- Gemakkelijke toegang tot de installatieplaats
- Vlakke en horizontale betonvloer

* A prévoir:
- Force motrice 3x 230V, 3x 400V ou 1x 230V (en fonction du produit commandé)
- Air comprimé (en fonction du produit commandé)
- Site d'installation libre d'accès
- Sol en béton plat et horizontal

EE-HX6S.54L.60T.E*

SCHAARHEFBRUG 6 T
PONT CISEAUX 6 T

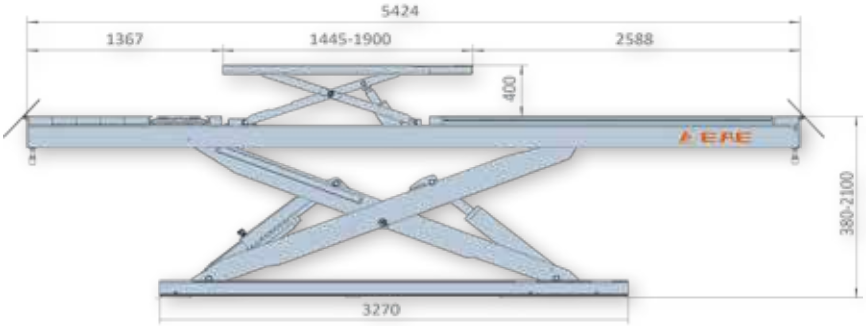

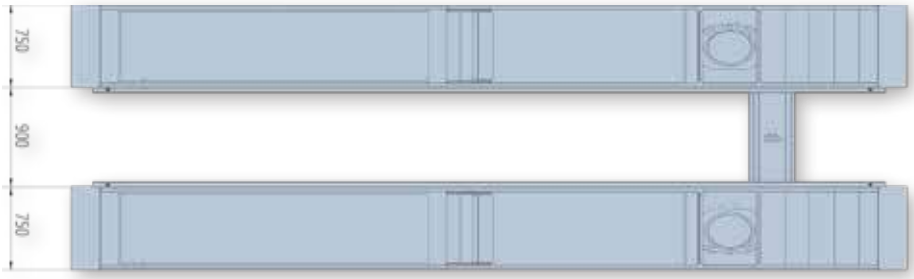

OPTIE / OPTION

EE-792111005ZB
OPRIJPLATEN VOOR OPBOUW VERSIE
RAMPES D'ACCÈS POUR VERSION À POSER

* Te voorzien:
- Drijfkracht 3x 230V, 3x 400V of 1x 230V (afhankelijk van het bestelde product)
- Perslucht (afhankelijk van het bestelde product)
- Gemakkelijke toegang tot de installatieplaats
- Vlakke en horizontale betonvloer

* A prévoir:
- Force motrice 3x 230V, 3x 400V ou 1x 230V (en fonction du produit commandé)
- Air comprimé (en fonction du produit commandé)
- Site d'installation libre d'accès
- Sol en béton plat et horizontal

EE-HX150*

SCHAARHEFBRUG 15 T

PONT CISEAUX 15 T

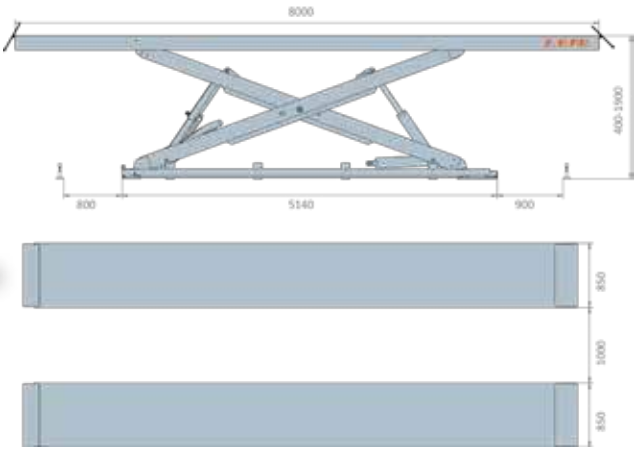

Model / Modèle	EE-6604.BWF	EE-6603.BWF	EE-HX6S.54L.60T.E	EE-HX150
Aandrijving / Fonctionnement	Electrohydraulisch / Electrohydraulique			
Ingebouwd / Encastré	Nee / Non	Ja / Oui	Ja / Oui	Nee / Non
Hefcapaciteit / Capacité de levage	4.0 T	5.0 T	6.0 T	15.0 T
Hoogte min/max / Hauteur min/max	180 mm /1900 mm	0/1800 mm	0/2100 mm	400/1900 mm
Lengte van de rijbanen / Longueur des plateformes	5000 mm	5100 mm	5424 mm	8000 mm
Breedte van de oprijplaten / Largeur des plateformes	660 mm	610 mm	750 mm	850 mm
Hef/daal tijd / Temps de levage	45s	45 s	45 s	90 s
Hydraulische cylinder / Vérin hydraulique	Dubbelwerkende cylinder / Vérins double effet			
Afstand tussen rijbanen / Distance entre plateformes	900 mm	850 mm	900 mm	1000 mm
Hydraulische veiligheid / Sécurité hydraulique	Parachuteklep op cylinder / Clapet parachute sur vérin			
Mechanische veiligheid / Sécurité mécanique	Pneumatische cylinder / Vérin pneumatique			
Val beveiligheid / Sécurité anti-écrasement	v	v	v	v
Wielvrijsysteem / Levage auxiliaire	v	v	v	N.A.
Vermogen / Capacité	4.0 T	3.5 T	N.A.	N.A.
Hoogte min/max / Hauteur min/max	0/400 mm	0/450 mm	N.A.	N.A.
Lengte van de rijbanen / Longueur des plans de levage	1445/1900 mm	1400/2000 mm	N.A.	N.A.
Hefsynchronisatie / Synchronisation de levage	Fotocel / Cellule photo		N.A.	N.A.
Veiligheid / Sécurité	Pneumatische cylinder / Vérin pneumatique		N.A.	N.A.
Electrische motor / Moteur éléctrique	3 KW	3 KW	3 KW	3.5 KW x 2
Electrische bediening / Commande éléctrique	24 V	24 V	24 V	24 V
Voeding / Alimentation électrique	3 PH 230/400 V	3 PH 230/400 V	3 PH 230/400 V	3 PH 230/400 V
Luchtdruk bediening / Alimentation air comprimé	6/8 bar	6/8 bar	6/8 bar	6/8 bar
Min betonditke / Dalle en béton armé	120 mm	120 mm	150 mm	200 mm
Installatie en uitleg over gebruik / Mise en place et formation à l'utilisation	v	v	v	v
Garantie / Garantie	1 jaar / an	1 jaar / an	1 jaar / an	1 jaar / an

* Te voorzien:
- Drijfkracht 3x 230V, 3x 400V of 1x 230V (afhankelijk van het bestelde product)
- Perslucht (afhankelijk van het bestelde product)
- Gemakkelijke toegang tot de installatieplaats
- Vlakke en horizontale betonvloer

* A prévoir:
- Force motrice 3x 230V, 3x 400V ou 1x 230V (en fonction du produit commandé)
- Air comprimé (en fonction du produit commandé)
- Site d'installation libre d'accès
- Sol en béton plat et horizontal

EE-6445P*

4-PALENHEFBRUG, SPECIAAL VOOR PARKING 4 T
PONT 4-COLONNES, SPÉCIAL PARKING 4 T

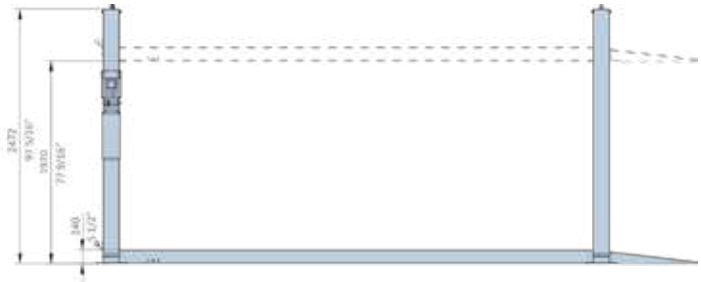

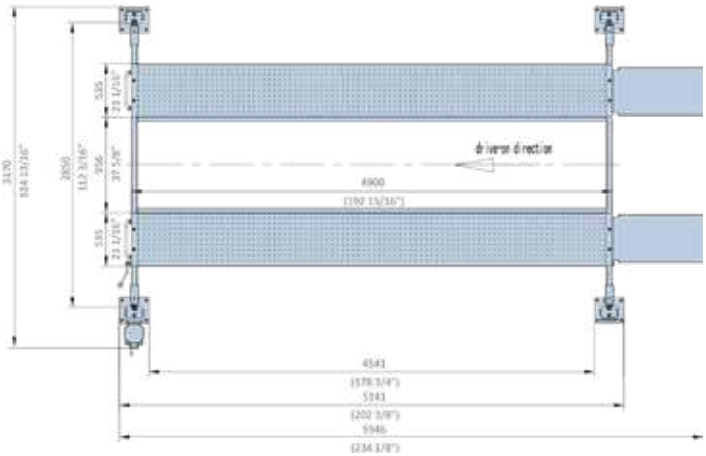

TOEBEHOREN / ACCESSOIRES

MOBIELE KIT
KIT MOBILE

AFDEKPLATFORM /
PLATEFORME DE RECOUVREMENT

* Te voorzien:
- Drijfkracht 3x 230V, 3x 400V of 1x 230V (afhankelijk van het bestelde product)
- Perslucht (afhankelijk van het bestelde product)
- Gemakkelijke toegang tot de installatieplaats
- Vlakke en horizontale betonvloer

* A prévoir:
- Force motrice 3x 230V, 3x 400V ou 1x 230V (en fonction du produit commandé)
- Air comprimé (en fonction du produit commandé)
- Site d'installation libre d'accès
- Sol en béton plat et horizontal

SCHAARLIFT
ASCENSEUR CISEAUX

LENGTE, BREEDTE EN HOOGTE OP MAAT

LONGUEUR, LARGEUR ET HAUTEUR SUR DEMANDE

MODEL / MODELE	EAE-6445P	S-VRC
Aandrijving / Fonctionnement	Electrohydraulisch / Electrohydraulique	
Type / Type	4-palen / 4-colonnes	Schaarlift/ Ascenseur ciseaux
Hefcapaciteit / Capacité de levage	4.0 T	Op vraag / sur demande
Hoogte min/max / Hauteur min/max	140/1970 mm	Op vraag / sur demande
Lengte van de rijbanen / Longueur des plateformes	4900 mm	Op vraag / sur demande
Lengte van de oprijplaten / Longueur des rampes d'accès	1046 mm	N.A.
Breedte van de oprijplaten / Largeur des plateformes	535 mm	Op vraag / sur demande
Hef/daal tijd / Temps de levage	70 s	Op vraag / sur demande
Hydraulische cylinder / Vérin hydraulique	Enkelwerkende cylinder / 1 verin simple effet	
Afstand tussen rijbanen / Distance entre plateformes	956 mm	N.A.
Hydraulische veiligheid / Sécurité hydraulique	Parachuteklep op cylinder / Clapet parachute sur vérin	
Mechanische veiligheid / Sécurité mécanique	Pneumatische cylinder / Vérin pneumatique	
Val beveiligheid / Sécurité anti-écrasement	v	v
Electrische motor / Moteur éléctrique	2.2 KW	Op vraag / sur demande
Electrische bediening / Commande éléctrique	24 V	Op vraag / sur demande
Voeding / Alimentation électrique	1 PH 230 V	Op vraag / sur demande
Luchtdruk bediening / Alimentation air comprimé	6/8 bar	N.A.
Min betonditke / Dalle en béton armé	120 mm	120 mm
Installatie en uitleg / Mise en place et formation	v	v
Garantie / Garantie	1 jaar / an	1 jaar / an

Metaalplaat inbegrepen / Plaque d'acier compris

169100MET

Ø	a	b	d	e
120 mm	110 mm	—	4 mm	16 mm

ideaal voor/approprié pour:
J.A.B. BECKER / ATH-HEINL / HOFMANN / HERRMANN / AUTOP-STENHOJ / FINKBEINER

Metaalplaat inbegrepen / Plaque d'acier compris

01103031

Ø	a	b	d	e
125 mm	120 mm	90 mm	24 mm	—

ideaal voor/approprié pour:
NUSSBAUM / ATT / AMI / AMMCO / FORCE / WHEELTRONIC / PHOENIX / SNAP-ON

Metaalplaat inbegrepen / Plaque d'acier compris

17202301MET

Ø	a	b	d	e
120 mm	113 mm	83 mm	8 mm	22 mm

ideaal voor/approprié pour:
MAHA

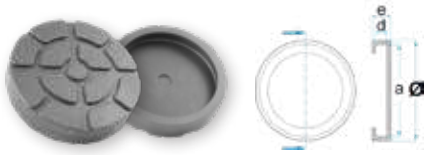

046405772

Ø	a	b	d	e
123 mm	110 mm	—	10 mm	25 mm

ideaal voor/approprié pour:
RAVAGLIOLI / WERTHER / SPACE / ORLANDINI

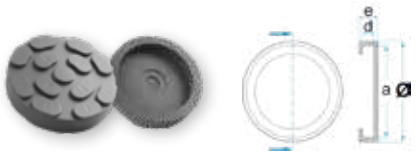

047021850

Ø	a	b	d	e
123 mm	110 mm	—	10 mm	25 mm

ideaal voor/approprié pour:
RAVAGLIOLI / SIRIO / SPACE / SUPREME / MOLNAR

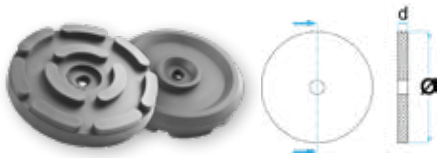

OMCN-140

Ø	a	b	d	e
143 mm	—	—	27 mm	—

ideaal voor/approprié pour:
OMCN

OMCN-140-002

Ø	a	b	d	e
140 mm	—	42 mm	29 mm	—

ideaal voor/approprié pour:
OMCN

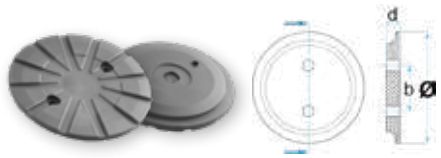

Metaalplaat inbegrepen / Plaque d'acier compris

664202

Ø	a	b	d	e
121 mm	—	65 mm	9 mm	—

ideaal voor/approprié pour:
AUTOP-STENHOJ / FOG / CAR-O-LINER

Compleet / Complet

02-CONSUL-01

Ø	a	b	d	e
135 mm	35 mm	40 mm	—	—

ideaal voor/approprié pour:
CONSUL / ZIPPO / BEISSBARTH

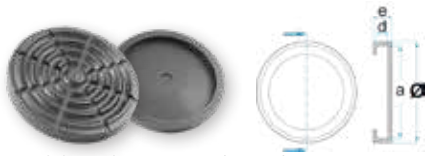

Metaalplaat inbegrepen / plaque d'acier compris

SK2030-124

Ø	a	b	d	e
124 mm	118 mm	—	5 mm	17 mm

ideaal voor/approprié pour:
KONI

Metaalplaat inbegrepen / plaque d'acier compris

LAUNCH120

Ø	a	b	d	e
120 mm	108 mm	66 mm	32 mm	—

ideaal voor/approprié pour:
LAUNCH/EVER ETERNAL/ TWIN BUSCH/RP TOOLS/ATH-HEINL/LINCOS

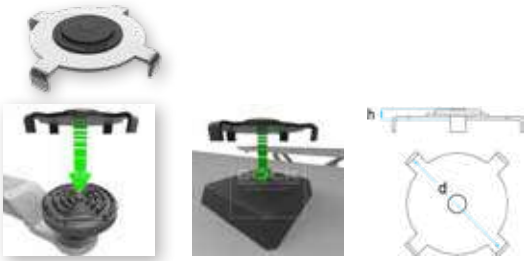

TSL3-AD-MEDIUM

Ø	d	h	h	e
—	141 mm	11 mm	—	—

TSL3-AD-LARGE

Ø	d	h	h	e
—	161 mm	11 mm	—	—

ideaal voor/approprié pour:
TESLA 3 / TESLA Y

13510030-RU
Afmeting piramide blok / Dimensions du bloc pyramidal:
135 x 135 mm
D: 60 mm
h: 42 mm

165042
Afmeting piramide blok / Dimensions du bloc pyramidal:
150x150x100 mm

165030
Afmeting piramide blok / Dimensions du bloc pyramidal:
150x150x70 mm

165031
Afmeting piramide blok / Dimensions du bloc pyramidal:
150x150x50 mm

165034
Afmeting piramide blok / Dimensions du bloc pyramidal:
150x150x40 mm

165037
Afmeting piramide blok / Dimensions du bloc pyramidal:
150x150x30 mm

165038
Afmeting piramide blok / Dimensions du bloc pyramidal:
150x150x20 mm

VULPLATEN VOOR WIELUITLIJNBRUGGEN
- geen roestvorming dankzij de scherpgerande stalen vulplaten
- geen geluid bij het rijden op de vulplaat

ergonomische handgreep voor eenvoudig transport en opslag

	Afmetingen / Dimensions
AP-VPZ.600.450.H50	600 x 450 x 50 mm
AP-LUP.650.450.H50	650 x 450 x 50 mm
AP-XFE.650.460.H50	650 x 460 x 50 mm

PLAQUES DE REMPLISSAGE POUR LES PONTS GÉOMÉTRIE
- pas de formation de rouille grâce aux plaques de remplissage en acier à arêtes vives
- pas de bruit lors de la conduite sur la plaque de remplissage
- poignée ergonomique pour un transport et un stockage faciles

OPRIJPLATEN VOOR 2-PAALS HEFBRUGGEN
geeft de mogelijkheid lage voertuigen zonder te beschadigen op de hefbrug te rijden

OPRIJPLATEN VOOR SCHAAR- EN 4-PAALS HEFBRUGGEN
geeft de mogelijkheid lage voertuigen zonder te beschadigen op de hefbrug te rijden

RAMPES D'ACCÈS POUR PONT 2-COLONNES
permet d'accéder aux ponts avec une voiture basse sans endommager le véhicule

RAMPES D'ACCÈS POUR PONT CISEAUX ET PONT 4-COLONNES
permet d'accéder aux ponts avec une voiture basse sans endommager le véhicule

	Afmetingen / Dimensions
GG2P-D500H40	500 x 500 x 40 mm

	Afmetingen / Dimensions
GG-D1000.H50	1000 x 480 x 50 mm
GG-D1000.H40	1000 x 500 x 40 mm
GG-D1000.H30	1000 x 500 x 30 mm
GG5X-S108H50	500 x 500 x 50 mm

SDE5.377W

ELEKTRO-MECHANISCH, ELEKTRONISCHE SYNCHRONISATIE.
ELECTRO-MÉCANIQUE, SYNCHRONISATION ÉLECTRONIQUE.

AUTOMATISCHE VERGRENDELING VAN DE ARMEN

BLOCAGE AUTOMATIQUE DES BRAS

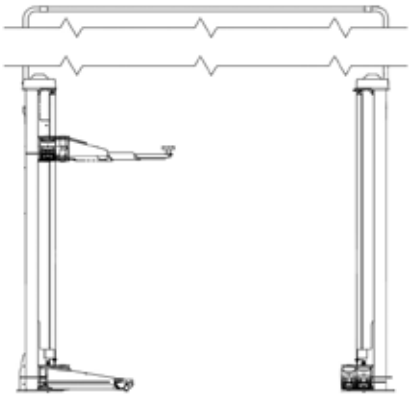

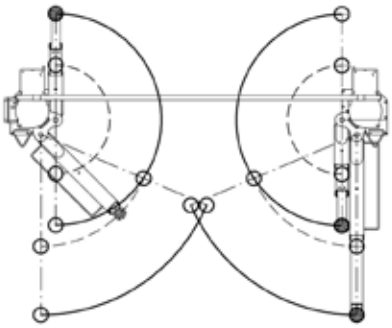

- Automatische smering van de schroeven
- Automatische vergrendeling van de armen
- Breedte tussen kolommen: 2500 mm
- Opnametampon hoogte-instellingen: 95 - 135 mm

- Graissage automatique des vis
- Blocage automatique des bras
- Largeur entre colonnes : 2500 mm
- Réglages de hauteur de prise de tampon : 95 – 135 mm

SFL.6352/46 LT

VOOR WIELUITLIJNING / POUR GÉOMÉTRIE

- Rijbaanlengte: 4600 mm
- Min. Hoogte: 155 mm
- Max hoogte: 1950 mm
- Lengte van de leidingen tot de console: 1000 mm
- Wielvrijsysteem

- Longueur des plateformes : 4600 mm
- Hauteur min : 155 mm
- Hauteur max : 1950 mm
- Longueur de flexible à la console : 1000 mm
- Lévage auxillière

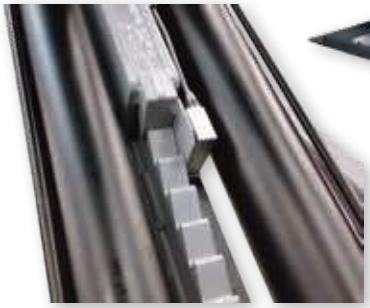

MEER INFO OP AANVRAAG
PLUS D'INFOS SUR DEMANDE

ZWAAR GEWICHT VOERTUIGEN
CATÉGORIE POIDS LOURDS

SCHAARHEFBRUG VOOR ZWARE VOERTUIGEN VAN 20 TOT 35T
PONT ÉLÉVATEUR CISEAUX POUR POIDS LOURDS DE 20 A 35 T

ELEKTROMECHANISCHE OF ELEKTROHYDRAULISCHE MOBIELE PALEN VAN 12 TOT 40 T
COLONNES MOBILES ELECTROMECANIQUES OU ELECTROHYDRAULIQUE DE 12 A 40 T

MEER INFO OP AANVRAAG

VELE MOGELIJKHEDEN, VRAAG ONS ADVIES !

PLUS D'INFOS SUR DEMANDE

BEAUCOUP DE POSSIBILITÉS, DEMANDEZ NOS CONSEILS !

HERRMANN

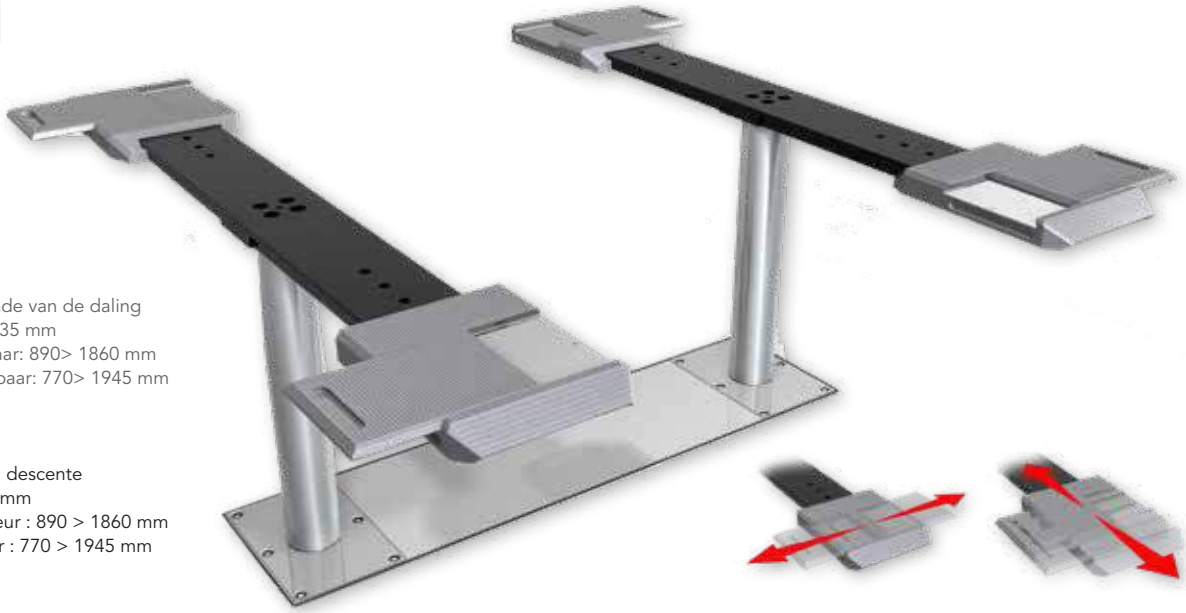

UNI 2.35 PLUS MAXI

3.5 T

- Geluidssignaal aan het einde van de daling
- Verschil tussen zuigers: 1335 mm
- Opname lengte beschikbaar: 890> 1860 mm
- Opname breedte beschikbaar: 770> 1945 mm
- Min. Hoogte : 60 mm
- Max hoogte : 1920 mm.

- Signal sonore à la fin de la descente
- Ecart entre pistons : 1335 mm
- Prise disponible en longueur : 890 > 1860 mm
- Prise disponible en largeur : 770 > 1945 mm
- Hauteur min. : 60 mm
- Hauteur max. : 1920 mm

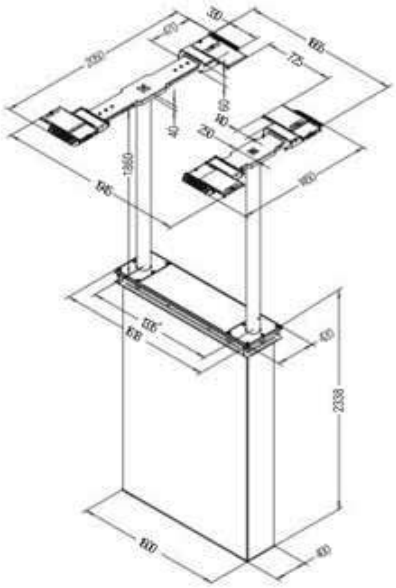

Basis schakelkast (BCS)
Boîtier de commande basique (BCS)

Hard verchroomde cylinders
Cylindres de support en chrome dur

Aluminium plaat
Plaque en aluminium

Aluminium basisgeleiders
met geïntegreerd vetreservoir
guides de base en aluminium
avec réservoir à graisse intégrée

Gegalvaniseerd oppervlak in optie
Surface recouvert, galva en option

3-delige synchronisatiebalk
Barre de synchronisation en trois parties

Verchroomde piston
Piston chromé

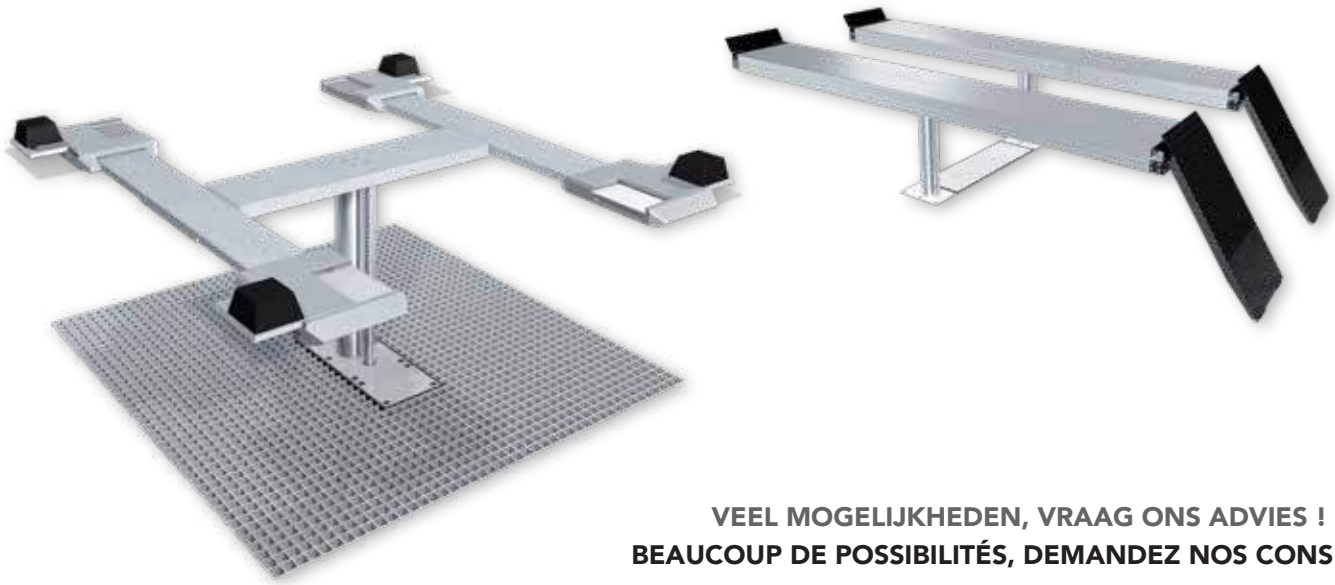

VEEL MOGELIJKHEDEN, VRAAG ONS ADVIES !

BEAUCOUP DE POSSIBILITÉS, DEMANDEZ NOS CONSEILS !

HERRMANN

SWINGARM 2.35

3.5 T

- Capaciteit 3.500 kg
- Zuigerafstand 2.285 mm
- Effectieve hefhoogte 2.048 mm
- Verplaats in hoogte 90 mm
- Doorvaarthoogte 2.155 mm
- Zuigerdiameter 123 mm
- Inbouwdiepte 2.408 mm
- Motorvermogen 3,0 kW
- Voedingsconnector 400/16 V / A
- Kabellengte voor bediening 11 m
- Hef- / daaltijd ≈ 35 sec.

- Capacité 3.500 kg
- Distance du piston 2.285 mm
- Hauteur de levage effective 2,048 mm
- Déplacer en hauteur 90 mm
- Dégagement 2.155 mm
- Diamètre du piston 123 mm
- Profondeur d'installation 2.408 mm
- Puissance moteur 3,0 kW
- Connecteur d'alimentation 400/16 V / A
- Longueur de câble pour contrôler 11 m
- Temps de montée / descente ≈ 35 sec.

Duitse fabrikant Hermann produceert al enkele decennia de meest innovatieve pistonbruggen. Deze betrouwbare heftechniek is goedgekeurd door vele fabrikanten, waaronder MB en Porsche. Dat type brug bespaart u veel ruimte. Toegang tot het voertuig met dit systeem is optimaal. Het systeem is erg stil en verbruikt geen energie tijdens het dalen.

Hermann, constructeur allemand fabrique depuis plusieurs décennies des ponts à piston les plus innovants. Cette technique de levage fiable est homologuée par des nombreux fabricants dont MB et Porsche. Ce type de ponts vous permet d'économiser un maximum de place. L'accès au véhicule grâce à ce système est optimal. Le système est très silencieux et ne consomme pas d'énergie à la descente.

VEEL MOGELIJKHEDEN, VRAAG ONS ADVIES !

BEAUCOUP DE POSSIBILITÉS, DEMANDEZ NOS CONSEILS !

PUTKRIKKEN
CRICS DE FOSSE

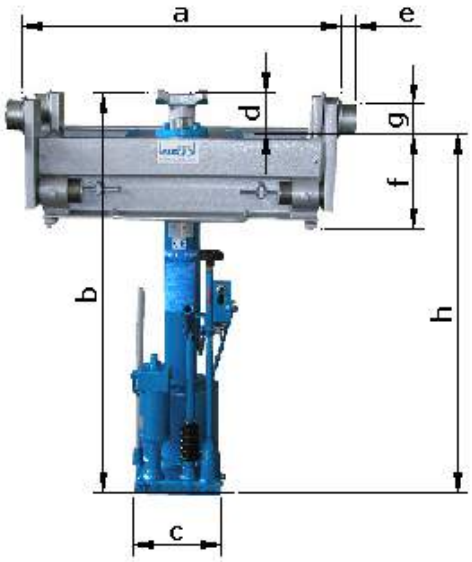

MODEL MODELE	Vermogen kg Capacité kg	Slag mm Course mm	Gewicht kg Poids kg	A mm	B mm	C mm	D mm	E mm	F mm	G mm	H mm
KH 2	2.000	600	110	Indivueel / Individuelle	810	160	20	45	240	45	790
KH 2-M*	2.000	600	110	Indivueel / Individuelle	810	160	20	45	240	45	790
KH 4	4.000	600	120	Indivueel / Individuelle	810	160	30	45	240	60	780
KH 4-M*	4.000	600	120	Indivueel / Individuelle	810	160	30	45	240	60	780
KH 15	15.000	600	230	Indivueel / Individuelle	870	240	80	45	240	75	790
KH15 ZS**	15.000	600	230	Indivueel / Individuelle	870	240	80	45	240	75	790
KH 15 MZS***	15.000	600	230	Indivueel / Individuelle	870	240	80	45	240	75	790
KH 18	18.000	600	230	Indivueel / Individuelle	870	240	80	45	240	75	790
KH 18 ZS**	18.000	600	230	Indivueel / Individuelle	870	240	80	45	240	75	790
KH 18 MZS***	18.000	600	230	Indivueel / Individuelle	870	240	80	45	240	75	790
KH 22	22.000	600	270	Indivueel / Individuelle	870	280	90	45	260	85	780
KH 22 ZS**	22.000	600	270	Indivueel / Individuelle	870	280	90	45	260	85	780
KH 22 MZS***	22.000	600	270	Indivueel / Individuelle	870	280	90	45	260	85	780

* M = MOTORPOMP (LUCHTMOTOR) / POMPE À MOTEUR (MOTEUR PNEUMATIQUE)
** ZS = SNELLE BEDIENING OMLAAG - OMHOOG / OPÉRATION À ACTION RAPIDE BAS - HAUT
*** MZS = COMBINATIE M + ZS / COMBINAISON DE M + ZS

ANDERE MODELLEN BESCHIKBAAR OP AANVRAAG / AUTRES MODELLES POSSIBLE SUR DEMAND

PRIJS ENKEL VOOR PUTKIRKKEN DIE MINDER BREED ZIJN DAN EEN METER
PRIX UNIQUEMENT VALABLE POUR LES CRICS MOINS LARGE QU'UN METRE

OPTIE / **OPTION**

GETRIEBEPLATTE TYP GPL

MODEL MODELE	Vermogen kg Capacité kg	Lengte mm Longueur mm	Hoogte rubbers mm Hauteur tampons mm	Span bereik mm Envergure mm
PT 1 S	1.000	725	70	600 - 1000
PT 1/14	1.500	880	90	760 - 1400
PT 1,5/15	1.500	720	60	600 - 1500
PT 3	3.000	685	90	560 - 800

BRUGKRIKKEN / **CRICS DE PONT**

Hydraulische schaarkrik met mechanische veiligheidsbevestiging van de hijsbalk. Veerbelaste ondersteunde looprol voor bediening in lengterichting. Onder belasting worden de zijframes op de rolrail neergezet.

Intrekken is alleen mogelijk wanneer de daalklep wordt ingedrukt en tegelijkertijd de veiligheidspal wordt geopend.

Type KSH: Belastingslag met handpomp
Type KSH M: Belastingslag met pneumatische motorpomp
Pneumatische werkdruk 10 - 12 bar

Vérin hydraulique à ciseaux avec fixation de sécurité mécanique de la poutre de levage. Galet de roulement supporté par ressort pour fonctionnement dans le sens longitudinal. Sous charge, les cadres de support de la paroi latérale sont déposés sur le rail à rouleaux.

Le retrait est possible uniquement lorsque la soupape de descente est enfoncée et que le loquet de sécurité est ouvert en même temps.

Type KSH: Course de charge avec pompe à main
Type KSH M: Course de charge avec motopompe pneumatique
Pression de fonctionnement pneumatique 10-12 bar

MODEL MODELE	Vermogen Capacité kg	Slag Course mm	Instelbereik draagframe Plage de réglage cadre support mm	Verstelbereik telescopische schuif Plage télescopique de réglage mm	Bouwhoogte ingetrokken Hauteur de construction rétractée mm
KSH 2	2.000	250	820 – 1.160	780 – 1.600	180
KH 2-M	2.000	250	820 – 1.160	780 – 1.600	180
KSH 2.6	2.600	250	820 – 1.160	780 – 1.500	180
KSH 2.6-M	2.600	250	820 – 1.160	780 – 1.500	180
KSH 4 M	4.000	250	820 – 1.200	720 – 1.400	230

WERKPLAATSPERSEN VAN 10 TOT 100T

Ook leverbaar in elektrohydraulische versies
van 50 tot 150T

PRESSES D'ATELIER DE 10 À 100 T

Disponible également en version électrohydraulique
de 50 à 150 T

Van 10 tot 50 T met handbediening
De 10 à 50 T avec pompe manuelle.

Van 15 tot 50 T met beweegbare zuiger en voetbediening
De 15 à 50 T avec piston mobile et pompe à pied.

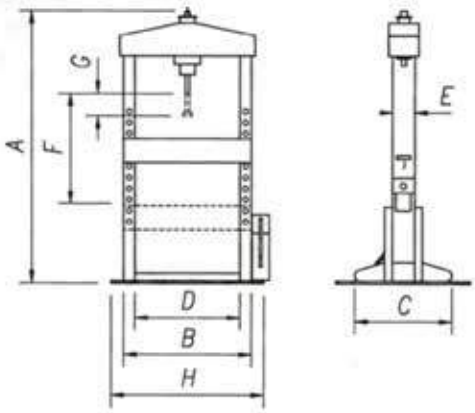

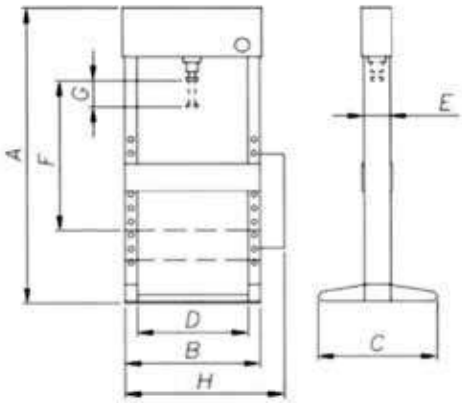

	MET MOBIELE ZUIGER AVEC PISTON MOBILE					MOBIELE ZUIGER EN VOETBEDIENING PISTON MOBILE ET POMPE À PIED			SCHOKBREKERPERS PRESSE D'AMORTISSEURS	
				MET LIER AVEC TREUIL			MET LIER AVEC TREUIL			
Model/Modèle	W10 B	W15	W20	W30	W50	W20 PM	W30 PM	W50 PM	PSA.P	PSA.A
Vermogen/ Capacité (T)	10	15	20	30	50	20	30	50	4	750 kg (6 bar) / 1226 kg (10 bar)
A (mm)	840	1930	2030	2060	2290	1750	1920	2000	1390	1390
B (mm)	690	730	800	900	985	870	990	950		
C (mm)	500	650	650	650	650	650	650	650	450	450
D (mm)	550	550	620	700	785	690	790	790		
E (mm)	145	170	180	200	210	180	200	210		
F- (mm)	80	85	65	115	70					
F+ (mm)	1000	950	1030	1020	1065	950	1030	1000		
G (mm)	160	160	160	160	150	160	150	150		
H (mm)	850	920	940	1120	1220	1010	1240	1400	470	470
Gewicht/ Poids (kg)	135	150	165	230	370	210	280	360	65	65
	Made in Italy									

TRANSMISSIEKRIKKEN VAN 0,3 TOT 10T
CRICS DE BOÎTE DE 0,3 À 10 T

HU43025
Optie: HEFFER VOOR GELEDE STRUCTUUR
Option : RELEVEUR DE JAMBE DE FORCE ARTICULÉ
(Max 500 kg)

Model / Modèle	P 2,5	P 5	P 10	P 5/2*
Vermogen / Capacité (kg)	250	500	1000	500
Min. hoogte / Hauteur min. mm	1120	1140	1140	850
Max. hoogte / Hauteur max. mm	1970	1990	1990	1870
Plaatsruimte / Encombrement mm	700	900	950	900
Plaatsruimte / Encombrement mm	450	550	550	580
Plaatsruimte / Encombrement mm	450	600	650	580
Gewicht / Poids (kg)	27	29	37	62
	Made in Italy			

* Telescopisch/Telescopique

WERKPLAATSKRANEN MET DUBBELWERKENDE HYDRAULISCHE POMP VAN 0,5 TOT 2 T
GRUES D'ATELIER AVEC POMPE HYDRAULIQUE À DOUBLE EFFET DE 0,5 À 2 T

Model / Modèle	M 5 SD*	M 10 SD*	M 5 D	M 10 D	M 15 D	M 20 D	M 30 DH**
Vermogen / Capacité (kg)	500	1000	500	1000	1500	2000	3000
	Made in Italy						

* Plooibaar/ Pliables - ** Heavy Duty

ALPHA EQUIPMENT®

COÉOS 700 HD*

WIELUITLIJNING

APPAREILS DE GÉOMETRIE

COÉOS 700 HD/MOB*

IDENTIEK ALS DE COÉOS 700 HD IN MOBIELE VERSIE

IDENTIQUE QUE LE COÉOS 700 HD EN VERSION MOBILE

- De kolom is bevestigd aan de console
- De set is volledig mobiel

- La potence est fixé sur la console
- L'ensemble est complétement mobile

* Te voorzien:
- Drijfkracht 3x 230V, 3x 400V of 1x 230V (afhankelijk van het bestelde product)
- Perslucht (afhankelijk van het bestelde product)
- Gemakkelijke toegang tot de installatieplaats
- Vlakke en horizontale betonvloer

* A prévoir:
- Force motrice 3x 230V, 3x 400V ou 1x 230V (en fonction du produit commandé)
- Air comprimé (en fonction du produit commandé)
- Site d'installation libre d'accès
- Sol en béton plat et horizontal

ORIGINELE TOEBEHOREN
ACCESSOIRES D'ORIGINE

FUNCTIONALITEITEN
FONCTIONALITES

- Automatische beweging van de camera's afhankelijk van doelpositie
- 32 duim-scherm, printer en kast
- Zoomfunctie tijdens de aanpassing
- Meetsysteem met twee camera's (1 per kant)
- Ultralichte HD-doelen
- Geen kabels en elektronica
- Zelfcentrerende ondersteuning 12 tot 24
- Supersnel 3-punts klauwsysteem

- Caméra lift intégrée, déplacement automatique des caméras en fonction de la position des cibles
- Ecran 32 pouces, imprimante et armoire
- Système de mesure avec deux caméras (1 par côté)
- Fonction de zoom pendant le réglage
- Cibles HD, petite et ultra légère
- Pas de câbles et d'éléctronique
- Support autocentrants 12 à 24
- Système de griffe 3 points super rapide

6.4M CAMERA

SPANNINGSBESCHERMER
PROTECTEUR DE TENSION

Autodata

AUTODATA EN FABRIKANT DATABASE
BASE DE DONNEES AUTODATA
ET FABRICANT

KLEINE DOELEN MET HOGE DEFINITIE
PETITES CIBLES DE HAUTE DEFINITION

SPECIALE SCHROEF OM SCHADE TE VOORKOMEN
FILET SPECIAL POUR EVITER TOUT DEGAT

AUTOMATISCH VOLGAPPARAAT,
ZOEKT AUTOMATISCH DE DOELEN
DISPOSITIF DE SUIVI AUTOMATIQUE,
TROUVE AUTOMATIQUEMENT LES CIBLES

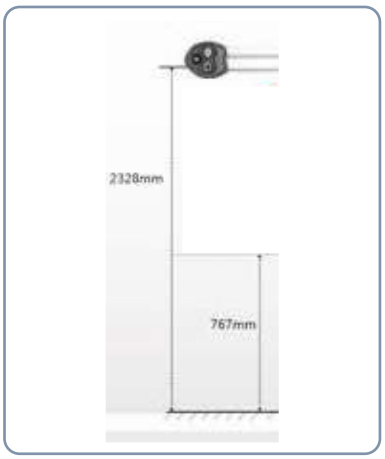

AANPASSING
TUSSEN 800 MM EN 2400 MM
RÉGLAGE
ENTRE 800 MM ET 2400 MM

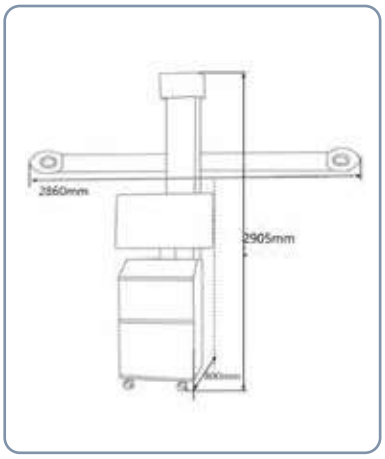

BENODIGDE RUIMTE
ÉSPACE NÉCESSAIRE

WIELUITLIJNERS / APPAREILS DE GÉOMETRIE

PRIJS OP AANVRAAG
PRIX SUR DEMANDE

- 19 duim scherm, printer en kast
- Zoomfunctie tijdens aanpassing
- 4 draadloze koppen met 8 CCD-sensoren (2,6 kg) met een autonomie van 10 uur
- Draadloze Bluetooth-communicatie

- Ecran 19 pouces, imprimante et armoire
- Fonction de zoom pendant le réglage
- 4 têtes sans fil avec 8 sensor CCD (2.6 kg) avec une autonomie de 10 h
- Communication bluetooth sans fil

TOEBEHOREN / OPTIONS

COEOS/TURNTABLE
Draaiplateaus
Plateaux tournants

V534
Gereedschap voor het niveau van het stuurwiel
Pour la mise à niveau du volant

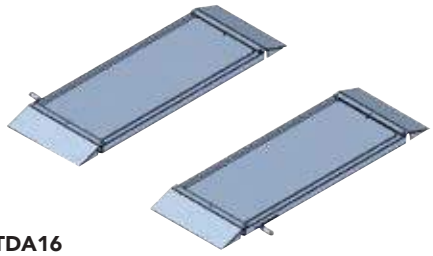

STDA16
Beweegbare platen 1.100 x 500 x 50 mm
Paire de plans mobile 1.100 x 500 x 50 mm

COEOS/BRAKE
Pedaal klem
Presse pédale

COEOS/STEERING
Stuurwiel klem
Cale volant

COEOS/48060000009
Snelklauwen kit
Kit prises rapide

* Te voorzien:
- Drijfkracht 3x 230V, 3x 400V of 1x 230V (afhankelijk van het bestelde product)
- Perslucht (afhankelijk van het bestelde product)
- Gemakkelijke toegang tot de installatieplaats
- Vlakke en horizontale betonvloer

* A prévoir:
- Force motrice 3x 230V, 3x 400V ou 1x 230V (en fonction du produit commandé)
- Air comprimé (en fonction du produit commandé)
- Site d'installation libre d'accès
- Sol en béton plat et horizontal

TALOS 100*

BANDENDEMONTEERDER
DÉMONTE PNEUS

- Handmatige aanpassing
- Zwenkarm.
- Persluchtbehandelingsunit
- Bandafdrukker ontworpen voor moeilijke banden

- Réglage manuel
- Bras pivotant
- Bloc de traitement de l'air comprimé
- Palette de détalonnage conçue pour les pneus difficiles

- 11" tot 22" aan de buitenkant (aluminium velgen)
- 13" tot 24" aan de binnenkant (stalen velgen)
- 11" à 22" par l'éxterieur (jantes en aluminium)
- 13" à 24" par l'intérieur (jantes en acier)

OORSPRONKELIJKE TOEBEHOREN / ACCESSOIRES D'ORIGINE

Smeermiddelreservoir en ring van 1 kg
Bac pour lubrifiant 1kg et anneau

Kunststofinzet voor kop
Insert en plastique pour tête

Smeermiddelborstel
Pinceau pour lubrifiant

Opblaaspistool
Pistolet de gonflage

Kunststof hendelbescherming
Couvre levier en plastique

Kunststof pallet-bescherming
Couvre palette en plastique

Hendel, l: 50 cm
Levier, L: 50 cm

Kunststof klembescherming
Couvre-mors en plastique

Filter-regulator-lucht smeerblok
Bloc filtre-régulateur-lubrificateur d'air

TALOS 200*

- Kantelarm
- Pneumatische cilinder
- Persluchtbehandelingsunit
- Bandafdrukker ontworpen voor moeilijke banden

- Bras basculant
- Vérin pneumatique
- Bloc de traitement de l'air comprimé
- Palette de détalonnage conçue pour les pneus difficile

- 11" tot 22" aan de buitenkant (aluminium velgen)
- 13" tot 24" aan de binnenkant (stalen velgen)
- 11" à 22" par l'éxterieur (jantes en aluminium)
- 13" à 24" par l'intérieur (jantes en acier)

OORSPRONKELIJKE TOEBEHOREN / ACCESSOIRES D'ORIGINE

Smeermiddelreservoir en ring van 1 kg
Bac pour lubrifiant 1kg et anneau

Kunststofinzet voor kop
Insert en plastique pour tête

Smeermiddelborstel
Pinceau pour lubrifiant

Opblaaspistool
Pistolet de gonflage

Kunststof hendelbescherming
Couvre levier en plastique

Kunststof pallet-bescherming
Couvre palette en plastique

Hendel, l: 50cm
Levier, L: 50 cm

Kunststof klembescherming
Couvre-mors en plastique

Filter-regulator-lucht smeerblok
Bloc filtre-régulateur-lubrificateur d'air

* Te voorzien:
- Drijfkracht 3x 230V, 3x 400V of 1x 230V (afhankelijk van het bestelde product)
- Perslucht (afhankelijk van het bestelde product)
- Gemakkelijke toegang tot de installatieplaats
- Vlakke en horizontale betonvloer

* A prévoir:
- Force motrice 3x 230V, 3x 400V ou 1x 230V (en fonction du produit commandé)
- Air comprimé (en fonction du produit commandé)
- Site d'installation libre d'accès
- Sol en béton plat et horizontal

TALOS 300*

BANDENDEMONTEERDER
DEMONTE PNEUS

- Pneumatische cilinder
- Kantelarm
- Persluchtbehandelingsunit
- Bandafdrukker ontworpen voor moeilijke banden

- Vérin pneumatique
- Bras basculant
- Bloc de traitement de l'air comprimé
- Palette de détalonnage conçue pour les pneus difficile

- 11" tot 24" aan de buitenkant (aluminium velgen)
- 13" tot 26" aan de binnenkant (stalen velgen)

- 11" à 24" par l'éxterieur (jantes en aluminium)
- 13" à 26" par l'intérieur (jantes en acier)

OORSPRONKELIJKE TOEBEHOREN / ACCESSOIRES D'ORIGINE

Smeermiddelreservoir en ring van 1 kg
Bac pour lubrifiant 1kg et anneau

Smeermiddelborstel
Pinceau pour lubrifiant

Kunststof hendelbescherming
Couvre levier en plastique

Kunststof pallet-bescherming
Couvre palette en plastique

Kunststof klembescherming
Couvre-mors en plastique

Kunststofinzet voor kop
Insert en plastique pour tête

Opblaaspistool
Pistolet de gonflage

Hendel, l: 50cm
Levier, L: 50 cm

Filter-regulator-lucht smeerblok
Bloc filtre-régulateur-lubrificateur d'air

TOEBEHOREN / ACCESSOIRES

YCB-800

LUCHTKANON
CANON D'AIR COMPRIMÉ

- Druk 10 bar
- Tankinhoud : 18 L

- Pression 10 bar
- Capacité : 18 L

TALOS ASSIST

HULP-ARM VOOR TALOS 200 EN TALOS 300
BRAS D'AIDE POUR TALOS 200 ET 300

* Te voorzien:
- Drijfkracht 3x 230V, 3x 400V of 1x 230V (afhankelijk van het bestelde product)
- Perslucht (afhankelijk van het bestelde product)
- Gemakkelijke toegang tot de installatieplaats
- Vlakke en horizontale betonvloer

* A prévoir:
- Force motrice 3x 230V, 3x 400V ou 1x 230V (en fonction du produit commandé)
- Air comprimé (en fonction du produit commandé)
- Site d'installation libre d'accès
- Sol en béton plat et horizontal

ALPHA EQUIPMENT®

TALOS 1000*

BANDENDEMONTEERDERS VOOR TRUCKS
DEMONTE PNEUS POUR POIDS LOURDS

- Voor vrachtwagens, bussen ...
- 4-klauwwiel spanning
- Handmatig heffen en roteren van de gereedschapsarm
- Wieldiameter van 14 "tot 26"

- Pour les camions, les bus ...
- Tension de la roue à 4 griffes
- Levage et rotation manuels du bras de l'outil
- Diamètre de la roue de 14" à 26"

- 13" tot 27" aan de buitenkant (stalen velgen)
- 13" à 27" par l'extérieur (jantes en acier)

TALOS 2000*

- Voor vrachtwagens, bussen ...
- 4-klauwwiel spanning
- Handmatig heffen en roteren van de gereedschapsarm

- Pour les camions, les bus ...
- Tension de la roue à 4 griffes
- Levage et rotation manuels du bras de l'outil

- 14" tot 56" aan de buitenkant (stalen velgen)
- 14" à 56" par l'extérieur (jantes en acier)

* Te voorzien:
- Drijfkracht 3x 230V, 3x 400V of 1x 230V (afhankelijk van het bestelde product)
- Perslucht (afhankelijk van het bestelde product)
- Gemakkelijke toegang tot de installatieplaats
- Vlakke en horizontale betonvloer

* A prévoir:
- Force motrice 3x 230V, 3x 400V ou 1x 230V (en fonction du produit commandé)
- Air comprimé (en fonction du produit commandé)
- Site d'installation libre d'accès
- Sol en béton plat et horizontal

ALPHA EQUIPMENT®

HELIOS 2500*

WIELBALANCEERDER
ÉQUILIBREUSE

- Handmatige invoer van wielgegevens
- Automatische start door de veiligheidsafdekking te laten zakken
- Introduction manuelle des données de la roue
- Démarrage automatique par abaissement du capot de sécurité

OORSPRONKELIJKE TOEBEHOREN VOOR HELIOS 2500 & 5000 / ACCESSOIRES D'ORIGINE POUR HELIOS 2500 & 5000

85-132 78-111 59-82 44-70

HELIOS 5000*

WIELBALANCEERDER
ÉQUILIBREUSE

HET MASSATOEPASSINGS-GEBIED IS VERLICHT

LA ZONE D'APPLICATION DE LA MASSE EST ÉCLAIRÉE

AUTOMATISCHE CONTACTLOZE VELGBREEDTE-METING

MESURE AUTOMATIQUE SANS CONTACT DE LA LARGEUR DE LA JANTE

AFSTAND EN DIAMETER AUTOMATISCH OPGEMETEN

DISTANCE ET DIAMÈTRE ENREGISTRÉS AUTOMATIQUEMENT

NAUWKEURIGE POSITIONERING VAN HET LOOD

POSITIONNEMENT PRÉCIS DES MASSES

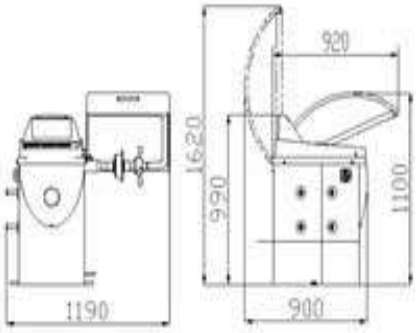

* Te voorzien:
- Drijfkracht 3x 230V, 3x 400V of 1x 230V (afhankelijk van het bestelde product)
- Perslucht (afhankelijk van het bestelde product)
- Gemakkelijke toegang tot de installatieplaats
- Vlakke en horizontale betonvloer

* A prévoir:
- Force motrice 3x 230V, 3x 400V ou 1x 230V (en fonction du produit commandé)
- Air comprimé (en fonction du produit commandé)
- Site d'installation libre d'accès
- Sol en béton plat et horizontal

Authorized Giuliano Distributor

SL 44*

ÉQUILIBREUSE
WIELBALANCEERDER

Voor autobanden
Pour roues voiture

Fast & Easy Split (FES), maakt het mogelijk om het toe te passen contragewicht af te breken om de onbalans te corrigeren op basis van de toepassingspositie achter de spaken van de aluminium velg. Het vereist een zeer eenvoudige en zeer snelle bediening, zonder het invoeren van het aantal spaken of andere voorlopige gegevens. Het snelste splitsysteem dat momenteel in gebruik is !!
Fast & Easy Split (FES), permet de décomposer le contrepoids à appliquer pour corriger le déséquilibre en fonction de la position d'application derrière les rayons de la jante en aluminium. Il nécessite une opération très simple et très rapide, sans saisir le nombre de rayons ou d'autres données préliminaires. Le système Split le plus rapide actuellement en circulation !!

De Opposed Weight Function (OPF) maakt het mogelijk om het contragewicht in het onderste deel van de aluminium velg (op 6 uur) te plaatsen, gemakkelijker en toegankelijker wanneer het contragewicht handmatig wordt aangebracht, met een eenvoudige handeling, gecombineerd met de velgrotatie van 180.
La Fonction Poids Opposé (OPF) permet de placer le contrepoids dans la partie basse de la jante en aluminium (à 6h00), plus facile et accessible lorsqu'on applique le contrepoids manuellement, à l'aide d'une simple opération, unie à la rotation de la jante de 180.

Automatische meting van wieldiameter en afstand
Mesure automatique du diamètre de la roue et de la distance

Authorized Giuliano Distributor

BANDENDEMONTEERDER
DÉMONTE PNEUS

- Kantelarm
- Tevens voorzien van olieman, hielhendel en drukregelaar
- Bead breaker ontworpen voor moeilijke banden

- Bras basculant
- Equipé également de huileur, levier décolle-talons et régulateur de pression
- Palette de détalonnage conçue pour les pneus difficiles

- 10" tot 22" aan de buitenkant (aluminium velgen)
- 12" tot 24" aan de binnenkant (stalen velgen)
- 10" à 22" par l'éxterieur (jantes en aluminium)
- 12" à 24" par l'intérieur (jantes en acier)

Start met een traditionele afdrukker, met verticaal wiel.
Décollage par pelle traditionnelle, avec roue en verticale.

Model met 4-pedaalbediening, kantelbare verticale arm, verschuifbare horizontale arm en operatorarm met handmatige afdaling en drukknopvergrendeling.
Modèle avec commandes à 4 pédales, bras vertical basculant, bras horizontal coulissant et bras opérateur avec descente manuelle et blocage par bouton-poussoir.

De velg wordt vergrendeld door 4 tegenover elkaar liggende bekken of wiggen, die worden bediend door pneumatische cilinders die op het voetpedaal zijn aangesloten.
Le blocage de la jante se produit par 4 mors ou clavettes de serrage opposés, qui sont actionnés par de vérins pneumatiques branchés à la pédale de commande.

Dit apparaat combineert de functionaliteit van de Help en Press Arm-ondersteunende armen in één arm.
Ce dispositif combine la fonctionnalité des bras d'aide Help et Press Arm en un seul bras.

SL22 M*
(Zonder hulparm)
(Sans bras d'aide)

SL22 PRO/M*
(Met hulparm)
(Avec bras d'aide)

SL22 PRO/M LL*
(Met hulparm en Leverless systeem)
(Avec bras d'aide et sytème leverless)

* Te voorzien:
- Drijfkracht 3x 230V, 3x 400V of 1x 230V (afhankelijk van het bestelde product)
- Perslucht (afhankelijk van het bestelde product)
- Gemakkelijke toegang tot de installatieplaats
- Vlakke en horizontale betonvloer

* A prévoir:
- Force motrice 3x 230V, 3x 400V ou 1x 230V (en fonction du produit commandé)
- Air comprimé (en fonction du produit commandé)
- Site d'installation libre d'accès
- Sol en béton plat et horizontal

Authorized Giuliano Distributor

SL 28 PRO DUO LNL*

BANDENDEMONTEERDER
DÉMONTE PNEUS

- Kantelarm
- Tevens voorzien van olieman, hielhendel en drukregelaar
- Bras basculant
- Equipé également de huileur, levier décolle-talons et régulateur de pression

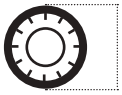

- 10" tot 26"
- 10" à 26"

Het enige systeem dat de voordelen van een "hefboomloos" apparaat combineert met het traditionele montage- / demontagegereedschap (Giuliano patent)
Le seul système qui joigne les avantages d'un dispositif "leverless" à l'outil de montage/démontage traditionnel (brevet Giuliano)

Disc-take, met horizontaal wiel, zonder contact met de velg.
Décollage par disques, avec roue à l'horizontale, sans contact avec la jante.

De gepatenteerde BP1 Plus-boosterarm, voor druk op de hiel, positioneert zichzelf automatisch aan het einde van het werk in de rustpositie, zodat de bestuurder tijdens het werk niet van positie hoeft te veranderen.
Le bras d'appoint BP1 Plus breveté, pour la pression du talon, se positionne automatiquement en position de repos à la fin du travail, permettant à l'opérateur de ne pas devoir changer de position pendant les opérations.

Het enige systeem dat de voordelen van een "hefboomloos" apparaat combineert met het traditionele montage- / demontagegereedschap (Giuliano patent).
Le seul système qui joigne les avantages d'un dispositif "leverless" à l'outil de montage/démontage traditionnel (brevet Giuliano)

- Kantelarm
- Tevens voorzien van olieman, hielhendel en drukregelaar
- Bead breaker ontworpen voor moeilijke banden
- Bras basculant
- Equipé également de huileur, levier décolle-talons et régulateur de pression
- Palette de détalonnage conçue pour les pneus difficile

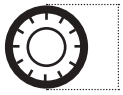

- 10" tot 22" aan de buitenkant (aluminium velgen)
- 12" tot 24" aan de binnenkant (stalen velgen)
- 10" à 22" par l'éxterieur (jantes en aluminium)
- 12" à 24" par l'intérieur (jantes en acier)

Start met een traditionele afdrukker, met verticaal wiel.
Décollage par pelle traditionnelle, avec roue en verticale.

Model met 4-pedaalbediening, kantelbare verticale arm, verschuifbare horizontale arm en operatorarm met handmatige afdaling en drukknopvergrendeling.
Modèle avec commandes à 4 pédales, bras vertical basculant, bras horizontal coulissant et bras opérateur avec descente manuelle et blocage par bouton-poussoir.

De velg wordt vergrendeld door 4 tegenover elkaar liggende bekken of wiggen, die worden bediend door pneumatische cilinders die op het voetpedaal zijn aangesloten.
Le blocage de la jante se produit par 4 mors ou clavettes de serrage opposés, qui sont actionnés par de vérins pneumatiques branchés à la pédale de commande.

Motor met automatische variatie en snelheidsbegrenzer.
Moteur à variation automatique et limiteur de vitesse.

Dit apparaat combineert de functionaliteit van de Help en Press ondersteunende armen in één arm.
Ce dispositif combine la fonctionnalité des bras d'aide Help et Press Arm en un seul bras.

S226 I*
(Zonder hulparm)
(Sans bras d'aide)

S226 PRO/I*
(Met hulparm)
(Avec bras d'aide)

* Te voorzien:
- Drijfkracht 3x 230V, 3x 400V of 1x 230V (afhankelijk van het bestelde product)
- Perslucht (afhankelijk van het bestelde product)
- Gemakkelijke toegang tot de installatieplaats
- Vlakke en horizontale betonvloer

* A prévoir:
- Force motrice 3x 230V, 3x 400V ou 1x 230V (en fonction du produit commandé)
- Air comprimé (en fonction du produit commandé)
- Site d'installation libre d'accès
- Sol en béton plat et horizontal

Authorized Giuliano Distributor

SX228 I PRO*
(Zonder L-N-L) (Sans L-N-L)

SX228 I PRO LNL*
(Met L-N-L) (Avec L-N-L)

L-N-L SYSTEM

- Kantelarm.
- Tevens voorzien van olieman, hielhendel en drukregelaar
- Bead breaker ontworpen voor moeilijke banden

- Bras basculant
- Equipé également de huileur, levier décolle-talons et régulateur de pression
- Palette de détalonnage conçue pour les pneus difficile

- 10" tot 26" aan de buitenkant (aluminium velgen)
- 12" tot 28" aan de binnenkant (stalen velgen)
- 10" à 26" par l'éxterieur (jantes en aluminium)
- 12" à 28" par l'intérieur (jantes en acier)

SUPER

Model met 4-pedaalbediening, kantelbare verticale arm, verschuifbare horizontale arm en operatorarm met automatische afdaling en drukknopvergrendeling.
Modèle avec commandes à 4 pédales, bras vertical basculant, bras horizontal coulissant et bras opérateur avec descente automatique et blocage par bouton-poussoir.

JC

De velg wordt vergrendeld door 4 tegenover elkaar liggende bekken of wiggen, die worden bediend door pneumatische cilinders die op het voetpedaal zijn aangesloten. Dit systeem maakt het mogelijk om het blokkeerveld van de centreerplaat maximaal te vergroten. 4 "door in te werken op de positionering van de pads, zonder de betrouwbaarheid en duurzaamheid in gevaar te brengen.
Le blocage de la jante se produit par 4 mors ou clavettes de serrage opposés, qui sont actionnés par de vérins pneumatiques branchés à la pédale de commande. Ce système permet d'augmenter le champ de blocage du plateau centreur jusqu'à maxi. 4", en agissant sur le positionnement des patins, sans mettre en danger la fiabilité et la durée dans le temps.

BBB

Start met een traditionele afdrukker, met verticaal wiel.
Décollage par pelle traditionnelle, avec roue en verticale.

Dit apparaat combineert de functionaliteit van de Help en Press Arm-ondersteunende armen in één arm.
Ce dispositif combine la fonctionnalité des bras d'aide Help et Press Arm en un seul bras.

TOTAL MOTOINVERTER DRIVE

Motor met automatische variatie en snelheidsbegrenzer.
Moteur à variation automatique et limiteur de vitesse.

PO

Gepatenteerd GIULIANO-apparaat om te voorkomen dat de lostrekbare schep tussen de velg en de band blijft zitten tijdens het lostrekken
Dispositif breveté GIULIANO pour éviter que la pelle décolleur reste encastrée entre la jante et le pneu pendant l'opération de décollage

LNL

Het enige systeem dat de voordelen van een "hefboomloos" apparaat combineert met het traditionele montage- / demontagegereedschap (Giuliano patent)
Le seul système qui joigne les avantages d'un dispositif "leverless" à l'outil de montage/démontage traditionnel (brevet Giuliano)

PATENTED

* Te voorzien:
- Drijfkracht 3x 230V, 3x 400V of 1x 230V (afhankelijk van het bestelde product)
- Perslucht (afhankelijk van het bestelde product)
- Gemakkelijke toegang tot de installatieplaats
- Vlakke en horizontale betonvloer

* A prévoir:
- Force motrice 3x 230V, 3x 400V ou 1x 230V (en fonction du produit commandé)
- Air comprimé (en fonction du produit commandé)
- Site d'installation libre d'accès
- Sol en béton plat et horizontal

Authorized Giuliano Distributor

SX119 I PRO DUO*
(Zonder L-N-L) / (Sans L-N-L)

SX119 I PRO DUO LNL*
(Met L-N-L) / (Avec L-N-L)

L-N-L SYSTEM

- 10" tot 26" aan de buitenkant (aluminium velgen)
- 12" tot 28" aan de binnenkant (stalen velgen)
- 10" à 26" par l'éxterieur (jantes en aluminium)
- 12" à 28" par l'intérieur (jantes en acier)

SUPER

Parallellogrammodel met 3 pedalen plus 1 zijbediening voor de hielstripper, vaste verticale arm, positionering en frontale vergrendeling van de hulparmconstructie met automatische naderingsmontagetool.
Modèle à parallélogramme avec commandes à 3 pédales plus 1 latérale pour le décolleur de talon, bras vertical fixe, positionnement et blocage frontal de l'ensemble du bras d'appoint avec outil de montage à approche automatique.

JC

De velg wordt vergrendeld door 4 tegenover elkaar liggende bekken of wiggen, die worden bediend door pneumatische cilinders die op het voetpedaal zijn aangesloten.
Le blocage de la jante se produit par 4 mors ou clavettes de serrage opposés, qui sont actionnés par de vérins pneumatiques branchés à la pédale de commande.

PAR MOVE

Vaste verticale arm met bedieningsarm uitgerust met een innovatief parallellogramsysteem (PARMOVE Concept). Hierdoor kan de banden-wisselaar worden geïnstalleerd in een ruimte die overeenkomt met de totale afmetingen. Dit nieuwe ontwerp garandeert ook een hoge weerstand en verhoogde stijfheid door het buigen te minimaliseren, naast het behoud van het geheugen van de werkhouding.
Bras vertical fixe avec bras de manoeuvre équipé d'un système innovant à parallélogramme (PARMOVE Concept). Cela permet l'installation du démonte-pneus dans un espace correspondant à ses dimensions globales. Cette nouvelle conception garantit également une haute résistance et une rigidité accrue en réduisant au minimum les flexions, en plus maintient la mémoire de la position de travail

BBB

Start met een traditionele afdrukker, met verticaal wiel.
Décollage par pelle traditionnelle, avec roue en verticale.

TOTAL MOTOINVERTER DRIVE

Motor met automatische variatie en snelheidsbegrenzer.
Moteur à variation automatique et limiteur de vitesse.

HELP

Systeem dat de montage / demontage vereenvoudigt door de band ingedrukt te houden en de introductie van de hielontgrendelingshendel te vereenvoudigen.
Système qui simplifie l'opération de montage/démontage en tenant le pneu pressé et en simplifiant l'introduction du levier décolle-talons.

PATENTED

BP1 PLUS

De gepatenteerde BP1 Plus-boosterarm, voor druk op de hiel, positioneert zichzelf automatisch aan het einde van het werk in de rustpositie, zodat de bestuurder tijdens het werk niet van positie hoeft te veranderen.
Le bras d'appoint BP1 Plus breveté, pour la pression du talon, se positionne automatiquement en position de repos à la fin du travail, permettant à l'opérateur de ne pas devoir changer de position pendant les opérations.

PO

Gepatenteerd GIULIANO-apparaat om te voorkomen dat de lostrekbare schep tussen de velg en de band blijft zitten tijdens het lostrekken. Gepatenteerd apparaat om de slag van de hefarm te onthouden; Hiermee kunt u de begin- en eindposities van de armbeweging definiëren. Zo kunnen we een complete set wielen verwijderen zonder met de hand op de afstrijker of op de shovel te hoeven werken.
Dispositif breveté GIULIANO pour éviter que la pelle décolleur reste encastrée entre la jante et le pneu pendant l'opération de décollage. Dispositif breveté pour mémoriser la course du bras décolleur; il permet de définir les position de départ et d'arrivée du déplacement du bras. On peut ainsi décoller un train complet de roues sans devoir opérer à la main sur le bras décolleur, ni sur la pelle

LNL

Het enige systeem dat de voordelen van een "hefboomloos" apparaat combineert met het traditionele montage- / demontagegereedschap (Giuliano patent).
Le seul système qui joigne les avantages d'un dispositif "leverless" à l'outil de montage/démontage traditionnel (brevet Giuliano)

* Te voorzien:
- Drijfkracht 3x 230V, 3x 400V of 1x 230V (afhankelijk van het bestelde product)
- Perslucht (afhankelijk van het bestelde product)
- Gemakkelijke toegang tot de installatieplaats
- Vlakke en horizontale betonvloer

* A prévoir:
- Force motrice 3x 230V, 3x 400V ou 1x 230V (en fonction du produit commandé)
- Air comprimé (en fonction du produit commandé)
- Site d'installation libre d'accès
- Sol en béton plat et horizontal

S121 I*

Authorized Giuliano Distributor

- 12" tot 30"
- 12" à 30"

Parallellogrammodel met 3 pedalen plus 1 zijbediening voor de hielstripper, vaste verticale arm, positionering en frontale vergrendeling van de hulparmconstructie met automatisch naderingsmontagegereedschap.
Modèle à parallélogramme avec commande à 3 pédales plus 1 latérale pour le décolleur de talon, bras vertical fixe, positionnement et blocage frontal de l'ensemble du bras d'appoint avec outil de montage à aproche automatique.

Ergonomische bedieningsconsole om elke beweging en automatische positionering van de machine te regelen met een pedaal en een joystick.
Console de commande ergonomique permettant de contrôler chaque mouvement et positionnement automatique de la machine à l'aide d'une pédale et d'un joystick.

Vaste verticale arm met bedieningsarm uitgerust met een innovatief parallellogramsysteem (PARMOVE Concept). Hierdoor kan de banden-wisselaar worden geïnstalleerd in een ruimte die overeenkomt met de totale afmetingen. Dit nieuwe ontwerp garandeert ook een hoge weerstand en verhoogde stijfheid door het buigen te minimaliseren, naast het behoud van het geheugen van de werkhouding.
Bras vertical fixe avec bras de manoeuvre équipé d'un système innovant à parallélogramme (PARMOVE Concept). Cela permet l'installation du démonte-pneus dans un espace correspondant à ses dimensions globales. Cette nouvelle conception garantit également une haute résistance et une rigidité accrue en réduisant au minimum les flexions, en plus maintient la mémoire de la position de travail

Bead release schijven verkeerd uitgelijnd met betrekking tot het centrale gat van de velg voor een betere en snellere penetratie en voor onmiddellijke loslating van de band (Giuliano patent)
Disques décolle-talon désalignés par rapport au trou central de la jante pour une pénétration meilleure et plus rapide et pour un détachement immédiat du pneu (brevet Giuliano)

Dit apparaat maakt een eenvoudiger positionering van het wiel op de vergrendelingsdoorn of op de centreerplaat mogelijk, zonder inspanning voor de gebruiker.
Ce dispositif permet un positionnement plus facile de la roue sur le mandrin de blocage ou sur le plateau centreur, sans effort pour l'opérateur.

OPTIE/OPTION

Het enige systeem dat de voordelen van een "hefboomloos" apparaat combineert met het traditionele montage- / demontagegereedschap (Giuliano patent)
Le seul système qui joigne les avantages d'un dispositif "leverless" à l'outil de montage/démontage traditionnel (brevet Giuliano)

Disc-take, met horizontaal wiel, zonder contact met de velg.
Décollage par disques, avec roue à l'horizontale, sans contact avec la jante.

Dubbele rotatiesnelheid per pedaal ("Motoinverter" -systeem).
Double vitesse de rotation par pédale (système "Motoinverter").

SMART LOCK is de snelste handmatige schijfvergrendeling ter wereld !!! Dankzij de "uitschuifbare" klemkraag (exclusief GIULIANO-patent) is, na het inbrengen van de tapeind in het centrale gat van het wiel, een enkele beweging van de Smart Lock-hendel (90 °) voldoende om een totale, veilige en betrouwbare vergrendeling van het wiel te verkrijgen. wiel op de schijf, zonder centreersleuven of haakgaten. De wielvergrendeling vindt plaats in slechts 2 seconden! De afwezigheid van het centreerpaneel elimineert de beperking die wordt weergegeven door het blokkerende "bereik", dat normaal gesproken aanwezig is op traditionele bandenwisselaars.
SMART LOCK est le dispositif de blocage manuel par disque le plus rapide au monde!!! Grâce au collier de serrage "extensible" (brevet exclusif GIULIANO), après avoir introduit le goujon dans le trou central de la roue il suffit un seul mouvement du levier Smart Lock (90°) pour obtenir un blocage total, sûr et fiable de la roue sur le disque, sans nécessité de centrage de fentes ou de trous d'accrochage. L'opération de blocage de roue se déroule en 2 secondes seulement ! L'absence du tableau centreur élimine la limitation représentée par le "range" de blocage, normalement présent sur les démonte-pneus de type traditionnel.

De gepatenteerde BP1 Plus-boosterarm, voor druk op de hiel, positioneert zichzelf automatisch aan het einde van het werk in de rustpositie, zodat de bestuurder tijdens het werk niet van positie hoeft te veranderen.
Le bras d'appoint BP1 Plus breveté, pour la pression du talon, se positionne automatiquement en position de repos à la fin du travail, permettant à l'opérateur de ne pas devoir changer de position pendant les opérations.

* Te voorzien:
- Drijfkracht 3x 230V, 3x 400V of 1x 230V (afhankelijk van het bestelde product)
- Perslucht (afhankelijk van het bestelde product)
- Gemakkelijke toegang tot de installatieplaats
- Vlakke en horizontale betonvloer

* A prévoir:
- Force motrice 3x 230V, 3x 400V ou 1x 230V (en fonction du produit commandé)
- Air comprimé (en fonction du produit commandé)
- Site d'installation libre d'accès
- Sol en béton plat et horizontal

XBOSS*

Mercedes-Benz **Approved**

BMW Approved

Authorized Giuliano Distributor

- 12" tot 30"
- 12" à 30"

LVL

Voor het monteren / verwijderen van banden zonder gebruik te maken van de ontgrendelingshendel, wat de handelingen praktischer, eenvoudiger en intuïtiever maakt.

Pour le montage/démontage des pneus sans l'emploi du levier décolle-talon, ce qui rend les opérations à effectuer plus pratiques, simples et intuitives.

TWINLASERS

Systeem met twee laserpointers die een gemakkelijke, correcte en gelijktijdige positionering van de werkinstrumenten mogelijk maken in relatie tot de diameter en maat van de band.

Système avec deux pointeurs laser qui permet un positionnement facile, correcte et simultané des instruments de travail par rapport au diamètre et à la dimension du pneu.

TOTAL MOTOINVERTER DRIVE

De beweging van de instrumenten wordt bestuurd door een systeem met moto-omvormer, uiterst nauwkeurig en krachtig.

Le déplacement des instruments est commandé par un système avec motoinverter, extrêmement précis et puissant.

S-LOCK

SMART LOCK is de snelste handmatige schijfvergrendeling ter wereld !!! Dankzij de "uitschuifbare" klemkraag (exclusief GIULIANO-patent) is, na het inbrengen van de tapeind in het centrale gat van het wiel, een enkele beweging van de Smart Lock-hendel (90 °) voldoende om een totale, veilige en betrouwbare vergrendeling van het wiel te verkrijgen. wiel op de schijf, zonder centreersleuven of haakgaten. De wielvergrendeling vindt plaats in slechts 2 seconden! De afwezigheid van het centreerpaneel elimineert de beperking die wordt weergegeven door het blokkerende "bereik", dat normaal gesproken aanwezig is op traditionele bandenwisselaars.

SMART LOCK est le dispositif de blocage manuel par disque le plus rapide au monde!!! Grâce au collier de serrage "extensible" (brevet exclusif GIULIANO), après avoir introduit le goujon dans le trou central de la roue il suffit un seul mouvement du levier Smart Lock (90°) pour obtenir un blocage total, sûr et fiable de la roue sur le disque, sans nécessité de centrage de fentes ou de trous d'accrochage. L'opération de blocage de roue se déroule en 2 secondes seulement ! L'absence du tableau centreur élimine la limitation représentée par le "range" de blocage, normalement présent sur les démonte-pneus de type traditionnel.

BP1 PLUS

De gepatenteerde BP1 Plus-boosterarm, voor druk op de hiel, positioneert zichzelf automatisch aan het einde van het werk in de rustpositie, zodat de bestuurder tijdens het werk niet van positie hoeft te veranderen.

Le bras d'appoint BP1 Plus breveté, pour la pression du talon, se positionne automatiquement en position de repos à la fin du travail, permettant à l'opérateur de ne pas devoir changer de position pendant les opérations.

JOYSTICK

Hiermee kunt u de bewegingen van de machine met maximale eenvoud en precisie beheren.

Il vous permet de gérer les mouvements de la machine avec le maximum de simplicité et de précision.

NO CONTACT

Zonder gereedschap / velgcontact

Sans Contact outil/jante

RBB

Disc-take, met horizontaal wiel, zonder contact met de velg.

Décollage par disques, avec roue à l'horizontale, sans contact avec la jante.

LIFT

Dit apparaat maakt een eenvoudiger positionering van het wiel op de vergrendelingsdoorn of op de centreerplaat mogelijk, zonder inspanning voor de gebruiker.

Ce dispositif permet un positionnement plus facile de la roue sur le mandrin de blocage ou sur le plateau centreur, sans effort pour l'opérateur.

TRITOOL

Systeem van drie gereedschappen waarmee het ideale gereedschap in elke fase van het montage- / demontageproces kan worden gebruikt. Elk gereedschap wordt automatisch naar de juiste werkpositie gereden en dankzij vooraf ingestelde bewegingen is er geen risico dat de band of de velg wordt beschadigd. Gepatenteerd door Giuliano.

Système de trois outils qui permet d'utiliser l'outil idéal dans chaque phase du procès de montage/démontage. Chaque outil est conduit automatiquement en position correcte de travail et, grâce à de mouvements préétablis, il n'y a pas le risque d'endommager ni le pneu ni la jante. Breveté par Giuliano.

NO CONTACT

Ontgrendelingsschijven van de hiel zijn niet goed uitgelijnd ten opzichte van het centrale gat van de velg voor een betere en snellere penetratie en voor onmiddellijke verwijdering van de band (patent Giuliano).

Disques décolle-talon désalignés par rapport au trou central de la jante pour une pénétration meilleure et plus rapide et pour un détachement immédiat du pneu (brevet Giuliano).

XTOOL

"Contactloos" en "hefboomloos" systeem voor het monteren / verwijderen van de band. Zeer praktisch, snel en betrouwbaar omdat XTool buiten de rand werkt. Gepatenteerd door Giuliano.

Système "sans contact" et "sans levier" pour le montage/démontage du pneu. Très pratique, rapide et fiable car XTool travaille à l'extérieur de la jante. Breveté par Giuliano.

* Te voorzien:
- Drijfkracht 3x 230V, 3x 400V of 1x 230V (afhankelijk van het bestelde product)
- Perslucht (afhankelijk van het bestelde product)
- Gemakkelijke toegang tot de installatieplaats
- Vlakke en horizontale betonvloer

* A prévoir:
- Force motrice 3x 230V, 3x 400V ou 1x 230V (en fonction du produit commandé)
- Air comprimé (en fonction du produit commandé)
- Site d'installation libre d'accès
- Sol en béton plat et horizontal

Authorized Giuliano Distributor

S557*

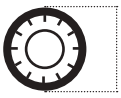

- 13" tot 27"
- 13" à 27"

De velg wordt geblokkeerd door 4 klauwen die worden aangedreven door een hydraulische cilinder.
La jante est bloquée par 4 griffes entraînées par un vérin hydraulique.

Stijg af met een schijf met het wiel in verticale positie
Décollage à l'aide de au moyen d'un disque avec la roue en position verticale

Pneumatische centreerhouder met twee rotatiesnelheden, die het mogelijk maakt de snelheid aan te passen aan het type operatie dat wordt uitgevoerd, om het niveau van efficiëntie en veiligheid tijdens het werk te verhogen.
Mandrin centreur pneumatique à deux vitesses de rotation, qui permet d'adapter la vitesse au genre d'opération à exécuter, afin d'augmenter le niveau d'efficacité et de sécurité pendant le travail.

Ergonomische bedieningsconsole om elke beweging en automatische positionering van de machine te regelen met een pedaal en een joystick.
Console de commande ergonomique permettant de contrôler chaque mouvement et positionnement automatique de la machine à l'aide d'une pédale et d'un joystick.

S551 XL*

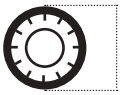

- 14" tot 46"
- 14" à 46"

De velg wordt geblokkeerd door 4 klauwen die worden aangedreven door een hydraulische cilinder.
La jante est bloquée par 4 griffes entraînées par un vérin hydraulique.

Stijg af met een schijf met het wiel in verticale positie
Décollage à l'aide de au moyen d'un disque avec la roue en position verticale

Pneumatische centreerhouder met twee rotatiesnelheden, die het mogelijk maakt de snelheid aan te passen aan het type operatie dat wordt uitgevoerd, om het niveau van efficiëntie en veiligheid tijdens het werk te verhogen.
Mandrin centreur pneumatique à deux vitesses de rotation, qui permet d'adapter la vitesse au genre d'opération à exécuter, afin d'augmenter le niveau d'efficacité et de sécurité pendant le travail.

Ergonomische bedieningsconsole om elke beweging en automatische positionering van de machine te regelen met een pedaal en een joystick.
Console de commande ergonomique permettant de contrôler chaque mouvement et positionnement automatique de la machine à l'aide d'une pédale et d'un joystick.

* Te voorzien:
- Drijfkracht 3x 230V, 3x 400V of 1x 230V (afhankelijk van het bestelde product)
- Perslucht (afhankelijk van het bestelde product)
- Gemakkelijke toegang tot de installatieplaats
- Vlakke en horizontale betonvloer

* A prévoir:
- Force motrice 3x 230V, 3x 400V ou 1x 230V (en fonction du produit commandé)
- Air comprimé (en fonction du produit commandé)
- Site d'installation libre d'accès
- Sol en béton plat et horizontal

S560*

- 14" tot 46"
- 14" à 46"

Authorized Giuliano Distributor

JC

De velg wordt geblokkeerd door 4 klauwen die worden aangedreven door een hydraulische cilinder.
La jante est bloquée par 4 griffes entraînées par un vérin hydraulique.

RBB

Afdrukken met een schijf met het wiel in verticale positie
Décollage à l'aide de au moyen d'un disque avec la roue en position verticale

2 SPEED

Pneumatische centreerhouder met twee rotatiesnelheden, die het mogelijk maakt de snelheid aan te passen aan het type operatie dat wordt uitgevoerd, om het niveau van efficiëntie en veiligheid tijdens het werk te verhogen.
Mandrin centreur pneumatique à deux vitesses de rotation, qui permet d'adapter la vitesse au genre d'opération à exécuter, afin d'augmenter le niveau d'efficacité et de sécurité pendant le travail.

PANEL

Ergonomische bedieningsconsole om elke beweging en automatische positionering van de machine te regelen met een pedaal en een joystick.
Console de commande ergonomique permettant de contrôler chaque mouvement et positionnement automatique de la machine à l'aide d'une pédale et d'un joystick.

S 562*

- 13" tot 27"
- 13" à 27"

JC

De velg wordt geblokkeerd door 4 klauwen die worden aangedreven door een hydraulische cilinder.
La jante est bloquée par 4 griffes entraînées par un vérin hydraulique.

RBB

Stijg af met een schijf met het wiel in verticale positie
Décollage à l'aide de au moyen d'un disque avec la roue en position verticale

MOVE

Transporteerbaar apparaat dat kan worden geplaatst waar nodig.
Dispositif transportable et qui peut se positionner où nécessaire.

PANEL

Ergonomische bedieningsconsole om elke beweging en automatische positionering van de machine te regelen met een pedaal en een joystick.
Console de commande ergonomique permettant de contrôler chaque mouvement et positionnement automatique de la machine à l'aide d'une pédale et d'un joystick.

* Te voorzien:
- Drijfkracht 3x 230V, 3x 400V of 1x 230V (afhankelijk van het bestelde product)
- Perslucht (afhankelijk van het bestelde product)
- Gemakkelijke toegang tot de installatieplaats
- Vlakke en horizontale betonvloer

* A prévoir:
- Force motrice 3x 230V, 3x 400V ou 1x 230V (en fonction du produit commandé)
- Air comprimé (en fonction du produit commandé)
- Site d'installation libre d'accès
- Sol en béton plat et horizontal

STS1

DRAAGBARE VELGDIEPTEMETER
JAUGE DE PROFONDEUR DE PNEU PORTABLE

Kleinste volume in de branche
Le plus petit volume de l'industrie

Stabiel netwerk
Réseau stable

Makkelijk te gebruiken
Facile à utiliser

Eenvoudig rapport
Rapport facile

Data-analyse
Analyse de Data

Automatische herkenning van LPR- en VIN-codes
Reconnaissance automatique des codes LPR et VIN

Snel inspectieproces
Processus d'inspection rapide

Geïntegreerd design
Design intégrée

FUNCTIES / FONCTIONS

PROFIELDIEPTE METING
MESURE DE LA PROFONDEUR

Meet de profieldiepte van de bandgroeven en genereert een zeer nauwkeurig 3D-inspectierapport voor alle bandenpatronen
Mesure la profondeur de la bande de roulement des rainures des pneus et générer un rapport d'inspection 3D de haute précision pour tous les modèles de pneus

BEREKENING VAN ONGELIJKE SLIJTAGE
CALCUL D'USURE INÉGALE

Bereken de ongelijke slijtage van banden door een algoritme en diagnosticeer verdere uitlijnings- of rotatieservicebehoeften
Calcule les conditions d'usure inégales des pneus par un algorithme et diagnostiquez les besoins de service d'alignement ou de rotation supplémentaires

VOORSPELLING VAN REMAFSTAND
PRÉVISION DE LA DISTANCE DE FREINAGE

Voorspelling van de remafstand op basis van de slijtage van de profieldiepte in vergelijking met nieuwe banden
Prévision de la distance de freinage en fonction de l'état d'usure de la profondeur de la bande de roulement par rapport aux pneus neufs

RESTERENDE LEVENSDUUR
DURÉE DE VIE RESTANTE

Voorspelt de resterende levensduur van elke band op basis van de ernstige toestand van tauma, DOT en kilometerstanden
Prédit la durée de vie restante de chaque pneu en fonction de l'état grave du tauma, du DOT et des kilomètres

	STS1
Meetafstand / Distance de mesure	0 - 10 mm
Nauwkeurigheid / Précision	0.1 mm
Lineariteit / Linéarité	0.1 mm
Optische bron / Source optique	laser
Scherm / Écran	5.45"
Accu/ Batterie	5500 mA
Spiegel / Miroir	Optisch glas / Verre optique

TOEBEHOREN ALPHA EQUIPEMENT / ACCESSOIRES ALPHA EQUIPEMENT

YC1-3001468

YC1-3013240

C00A000017

YC1-3006689

YC1-3013650

YCF1-2001001

YCQ-2007801

P1-12001W

P1-12002W

P1-12003W

P1-12004W

PF-221201 +
PF-221202W

PF-810

P1-50000

Authorized
Giuliano
Distributor

TOEBEHOREN GIULIANO / ACCESSOIRES GIULIANO

9236282
Kunststof klemafdekking
Protection plastique
pour griffe

9242824
Pneumatische wielheffer
Lève-roues pneumatique

2008402
Set van kunststof
montagekop
Jeu de tête de montage
en plastique

3002798
Kunstof bescherming
Protection plastique

9235081
Motoklauwen
Griffes moto

9241446
Wielklemadapter voor
achter-waarts gemonteerde
en met kunststof
beklede wielen op de
bandenwisselaar in het
midden

Adaptateur de serrage de
roue pour roues montées à
l'envers et en plastique sur
le démonte-pneu central

9236658
Inflator
Gonfleur

9208996
Snelspanset voor
montage gereedschap

Kit de dégagement rapide
pour les outils de montage

9235049
Set van 4 bekverlengingen
voor velgen
van 47" tot 56"
voor S560 en S562

Jeu de 4 extensions
de mors pour blocage
jantes de 47" à 56"
pour S560 et S562

QX
Ontworpen om
elke traditionele
bandenwisselaar,
inclusief modellen van
concurrenten, te upgraden
naar een hefboomloze
bandenwisselaar.

Conçu pour transformer
tous les démonte-pneus
traditionnels, y compris les
modèles concurrents, en un
démonte-pneu sans levier.

BANDENBLAZERS
GONFLEURS

DAC1C08

DTI08

AFG1H08

ATIH08

AFG5H36

	Lengte flexibel Longueur flexible	Calibratie Calibration	Afbeelding Affichage	Bandventiel aansluiting Connexion de valve de pneu
DAC1C08	1.8 m	0 - 12 bar	Digitale-Digitaal	Euro clip-on
DTI08	1.8 m	0.34 - 12 bar	Digitale-Digitaal	Euro clip-on
AFG1H08	1.8 m	0 - 12 bar	Analogique-Analoog	Euro clip-on
ATIH08	1.8 m	0 - 12 bar	Analogique-Analoog	Euro clip-on
AFG5H36	3.6 m	0 - 21 bar	Analogique-Analoog	Clip double

DTPG7

- Meet de druk in psi / bar / kPa / kgf / cm²
- Meet de profieldiepte van de band in mm / inch
- Automatische uitschakeling
- Zelfkalibrerend
- Waarschuwing voor onwettige profieldiepte van de band - het display knippert als de aflezing 1,6 mm of minder is

- Mesure la pression en psi / bar / kPa / kgf / cm²
- Mesure la profondeur de la bande de roulement du pneu en mm / pouce
- Arrêt automatique
- Auto-calibrage
- Avertissement de profondeur de sculpture de pneu illégale - l'affichage clignotera si la lecture est de 1,6 mm ou moins

P10H02

- Keuze uit kalibratie
- Makkelijk afleesbare wijzerplaat
- Doorzichtige slagvaste wijzerplaat van gehard glas
- Buitenmantel met poedercoating voor een harde, duurzame afwerking
- Gemakkelijk afneembare slang
- 6 L tank

- Choix de l'étalonnage
- Cadran facile à lire
- Couvre-cadran en verre trempé transparent résistant aux chocs
- Boîtier extérieur enduit de poudre donnant une finition dure et durable
- Tuyau facilement détachable
- Réservoir de 6 L

	P10H02
Lengte flexibels / Longueur flexibles	1.5 m
Fonctionnement / Werking	0 - 10 bar

PM1H02

BANDENINFLATOR
GONFLEUR DE PNEUS

PLAATSING NIET INBEGREPEN
INSTALLATION NON COMPRISE

	PM1H02
Lengte flexibels / Longueur flexibles	7.6 m
Werking / Fonctionnement	0 - 10 bar

QUBE9

KENMERKEN
- Eenvoudig en gemakkelijk te gebruiken met touchscreen-technologie
- Plug en Play; Bespaart tijd en geld bij werkplaatswerkzaamheden
- Nieuwe optie met 4 knoppen zorgt voor nog meer besparingen in bewerkingen
- OPS- en stikstof (N2) -spoelmodi
- Individueel getest en gecertificeerd om te voldoen aan EC-nauwkeurigheid BS EN12645: 2014

CARACTÉRISTIQUES
- Simple et facile à utiliser avec la technologie d'écran tactile
- Brancher et utiliser; Gain de temps et d'argent dans les opérations de l'atelier
- La nouvelle option à 4 boutons augmente encore davantage les économies d'opérations
- Modes de purge OPS et azote (N2)
- Testé individuellement et certifié pour répondre à la précision CE BS EN12645: 2014

PLUSIEURS OPTIONS POSSIBLES:
COMPRESSEUR INTERNE
1 OU 2 FLEXIBLES
POSSIBILITÉS DE PAIEMENTS
EXISTE POUR EAU ET AIR

VERSCHILLENDE OPTIES MOGELIJK:
INTERNE COMPRESSOR
1 OF 2 SLANGEN
BETAALOPTIES MOGELIJK
BESTAAT VOOR WATER EN LUCHT

B212.G4.KSA.QLS*

V548.G4.A*

SPLIT

SPLIT

TRI.SENSOR MEETSYSTEEM
SYSTÈME DE MESURE TRI.SENSOR

V548.G4.K.ULK*

LASER

AUTOMATISCHE INVOER VAN BREEDTE
AJOUT AUTOMATIQUE DE LA LARGEUR

	B212.G4.KSA.QLS*	V548.G4.A*	V548.G4.K.ULK*
Bestelreferentie / Référence à commander	E622.003	E667.001	E667.014
Stroomvoorziening / Source de courant	220 V 50-60Hz 1Ph	220 V 50-60Hz 1Ph	220 V 50-60Hz 1Ph
Evenwichtige snelheid / Vitesse d'équilibrage	98 RPM	98 RPM	98 RPM
Velg diameter / Diamètre de la jante	8" (200 mm) - 26" (650 mm)	10" (200 mm) - 26" (650 mm)	10" (200 mm) - 26" (650 mm)
Wiel diameter / Diamètre de la roue	34" (850 mm)	34" (850 mm)	34" (850 mm)
Wiel breedte / Largeur de la roue	max 16" (415 mm)	max 16" (415 mm)	max 16" (415 mm)
Maximum gewicht / Poids maximum	75 kg	75 kg	75 kg
Werktijd / Temps de travail	8 - 15 s	8 - 15 s	8 - 15 s
Precisie / Precision	1 gr	1 gr	
Scherm / Écran	Console 3 D	LCD 19"	

* Te voorzien:
- Drijfkracht 3x 230V, 3x 400V of 1x 230V (afhankelijk van het bestelde product)
- Perslucht (afhankelijk van het bestelde product)
- Gemakkelijke toegang tot de installatieplaats
- Vlakke en horizontale betonvloer

* A prévoir:
- Force motrice 3x 230V, 3x 400V ou 1x 230V (en fonction du produit commandé)
- Air comprimé (en fonction du produit commandé)
- Site d'installation libre d'accès
- Sol en béton plat et horizontal

V558.G4.ULK*

V568.G3.PLS.UL*

SPLIT

TRI.SENSOR MEETSYSTEEM
SYSTÈME DE MESURE TRI.SENSOR

LASER

AUTOMATISCHE INVOER VAN BREEDTE
AJOUT AUTOMATIQUE DE LA LARGEUR

V558.G4.PLS.ULK*

PNEUMATISCHE SLUITING
SERRAGE PNEUMATIQUE

SPLIT

LASER PUNT
LASER POINTEUR

PNEUMATISCHE SLUITING
SERRAGE PNEUMATIQUE

TRI.SENSOR MEETSYSTEEM
SYSTÈME DE MESURE TRI.SENSOR

AUTOMATISCHE INVOER VAN BREEDTE
AJOUT AUTOMATIQUE DE LA LARGEUR

	V558.G4.ULK*	V558.G4.PLS.ULK*	V568.G3.PLS.UL*
Bestelreferentie / Référence à commander	E666.002	E673.004	E674.003
Stroomvoorziening / Source de courant	220 V 50-60Hz 1Ph	220 V 50-60Hz 1Ph	220 V 50-60Hz 1Ph
Evenwichtige snelheid / Vitesse d'équilibrage	98 RPM	98 RPM	98 RPM
Velg diameter / Diamètre de la jante	8" (200 mm) - 26" (650 mm)	8" (200 mm) - 26" (650 mm)	10" (200 mm) - 26" (650 mm)
Wiel diameter / Diamètre de la roue	34" (850 mm)	34" (850 mm)	34" (850 mm)
Wiel breedte / Largeur de la roue	max 16" (415 mm)	max 16" (415 mm)	max 16" (415 mm)
Maximum gewicht / Poids maximum	90 kg	90 kg	90 kg
Werktijd / Temps de travail	8 - 15 s	8 - 15 s	8 - 15 s
Precisie / Precision	1 gr	1 gr	1 gr
Scherm / Écran	LCD 19"	LCD 19"	Tactiel / Tactile

* Te voorzien:
- Drijfkracht 3x 230V, 3x 400V of 1x 230V (afhankelijk van het bestelde product)
- Perslucht (afhankelijk van het bestelde product)
- Gemakkelijke toegang tot de installatieplaats
- Vlakke en horizontale betonvloer

* A prévoir:
- Force motrice 3x 230V, 3x 400V ou 1x 230V (en fonction du produit commandé)
- Air comprimé (en fonction du produit commandé)
- Site d'installation libre d'accès
- Sol en béton plat et horizontal

V648.2.G3.PLUTX*

LASER PUNT
LASER POINTEUR

TRI.SENSOR MEETSYSTEEM
SYSTÈME DE MESURE TRI.SENSOR

SPLIT

DE LASER GEEFT DE JUISTE POSITIE AAN
LE LASER MONTRE LA BONNE POSITION

PNEUMATISCHE SLUITING
SERRAGE PNEUMATIQUE

AUTOMATISCHE INVOER VAN BREEDTE
AJOUT AUTOMATIQUE DE LA LARGEUR

MOGELIJKE OPTIES / OPTIONS POSSIBLES

Automatisch scannersysteem dat de uitloop van de band en de velg meet met een nauwkeurigheid van 1 mm, evenals de zijslip van de band

Système de scanner automatique qui mesure le faux-rond du pneu et de la jante avec une précision de 1 mm ainsi que le glissement latéral du pneu

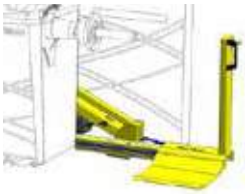

INGEBOUWDE PNEUMATISCHE LIFT.
ASCENSEUR PNEUMATIQUE INTÉGRÉ

	V648.2.G3.PLUTX
Bestelreferentie / Référence à commander	E621.009
Stroomvoorziening / Source de courant	220 V 50-60Hz 1Ph
Evenwichtige snelheid / Vitesse d'équilibrage	98 RPM
Velg diameter / Diamètre de la jante	8" (200 mm) - 26" (650 mm)
Wiel diameter / Diamètre de la roue	34" (850 mm)
Wiel breedte / Largeur de la roue	max 16" (415 mm)
Maximum gewicht / Poids maximum	90 kg
Werktijd / Temps de travail	4 - 15 s
Precisie / Precision	1 gr
Scherm / Écran	LCD 22"

* Te voorzien:
- Drijfkracht 3x 230V, 3x 400V of 1x 230V (afhankelijk van het bestelde product)
- Perslucht (afhankelijk van het bestelde product)
- Gemakkelijke toegang tot de installatieplaats
- Vlakke en horizontale betonvloer

* A prévoir:
- Force motrice 3x 230V, 3x 400V ou 1x 230V (en fonction du produit commandé)
- Air comprimé (en fonction du produit commandé)
- Site d'installation libre d'accès
- Sol en béton plat et horizontal

V688.G3.PL.UT.3DW*

LASER

TRI.SENSOR MEETSYSTEEM
SYSTÈME DE MESURE TRI.SENSOR

SPLIT

LASER GEEFT DE JUISTE POSITIE AAN
LE LASER MONTRE LA BONNE POSITION

Meet de excentriciteit van velg en band met een nauwkeurigheid van 1 mm en maakt het mogelijk om de statische drift van de band te meten

Mesure l'excentricité de la jante et du pneu avec une précision de 1 mm et permet la mesure de la dérive statique du pneu

PNEUMATISCHE SLUITING
SERRAGE PNEUMATIQUE

AUTOMATISCHE INVOER VAN BREEDTE
AJOUT AUTOMATIQUE DE LA LARGEUR

MOGELIJKE OPTIES / OPTIONS POSSIBLES

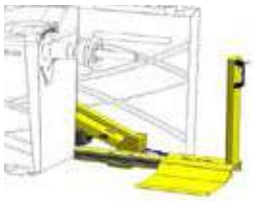

INGEBOUWDE PNEUMATISCHE LIFT.

ASCENSEUR PNEUMATIQUE INTÉGRÉ

	V688.G3.PL.UT.3DW
Bestelreferentie / Référence à commander	E664.002
Stroomvoorziening / Source de courant	220 V 50-60Hz 1Ph
Evenwichtige snelheid / Vitesse d'équilibrage	98 RPM
Velg diameter / Diamètre de la jante	8" (200 mm) - 26" (650 mm)
Wiel diameter / Diamètre de la roue	34" (850 mm)
Wiel breedte / Largeur de la roue	max 16" (415 mm)
Maximum gewicht / Poids maximum	90 kg
Werktijd / Temps de travail	4 - 15 s
Precisie / Precision	1 gr
Scherm / Écran	LCD 22"

* Te voorzien:
- Drijfkracht 3x 230V, 3x 400V of 1x 230V (afhankelijk van het bestelde product)
- Perslucht (afhankelijk van het bestelde product)
- Gemakkelijke toegang tot de installatieplaats
- Vlakke en horizontale betonvloer

* A prévoir:
- Force motrice 3x 230V, 3x 400V ou 1x 230V (en fonction du produit commandé)
- Air comprimé (en fonction du produit commandé)
- Site d'installation libre d'accès
- Sol en béton plat et horizontal

FASEP MADE IN ITALY

B351

LASER

SPLIT

TRI.SENSOR MEETSYSTEEM
SYSTÈME DE MESURE TRI.SENSOR

INGEBOUWDE PNEUMATISCHE LIFT.
ASCENSEUR PNEUMATIQUE INTÉGRÉ

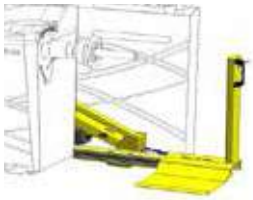

	B351
Stroomvoorziening / Source de courant	220 V 50-60Hz 1Ph
Evenwichtige snelheid / Vitesse d'équilibrage	82-98 RPM
Velg diameter / Diamètre de la jante	10" (200 mm) - 26" (650 mm)
Wiel diameter / Diamètre de la roue	34" (850 mm)
Wiel breedte / Largeur de la roue	max 16" (415 mm)
Maximum gewicht / Poids maximum	200 kg
Werktijd / Temps de travail	10 - 25 s
Precisie / Precision	2 gr (car) 20 gr (truck)
Scherm / Écran	Led

E683.001:
PIGE MANUELLE DES DONNÉES
HANDMATIGE GEGEVENSINVOER

E683.002:
PIGE 2D DE DONNÉES AUTOMATIQUE (DISTANCE+DIAMÈTRE). ÉQUIPEMENT DES VOITURES (AVEC CÔNES 42-98 MM).
2D AUTOMATISCHE GEGEVENSKIEZER (AFSTAND+DIAMETER) AUTO-UITRUSTING (MET KEGELS VAN 42-98 MM).

E683.003:
PIGE 2D DE DONNÉES AUTOMATIQUE (DISTANCE+DIAMÈTRE)
2D AUTOMATISCHE GEGEVENSKIEZER (AFSTAND+DIAMETER)

* Te voorzien:
- Drijfkracht 3x 230V, 3x 400V of 1x 230V (afhankelijk van het bestelde product)
- Perslucht (afhankelijk van het bestelde product)
- Gemakkelijke toegang tot de installatieplaats
- Vlakke en horizontale betonvloer

* A prévoir:
- Force motrice 3x 230V, 3x 400V ou 1x 230V (en fonction du produit commandé)
- Air comprimé (en fonction du produit commandé)
- Site d'installation libre d'accès
- Sol en béton plat et horizontal

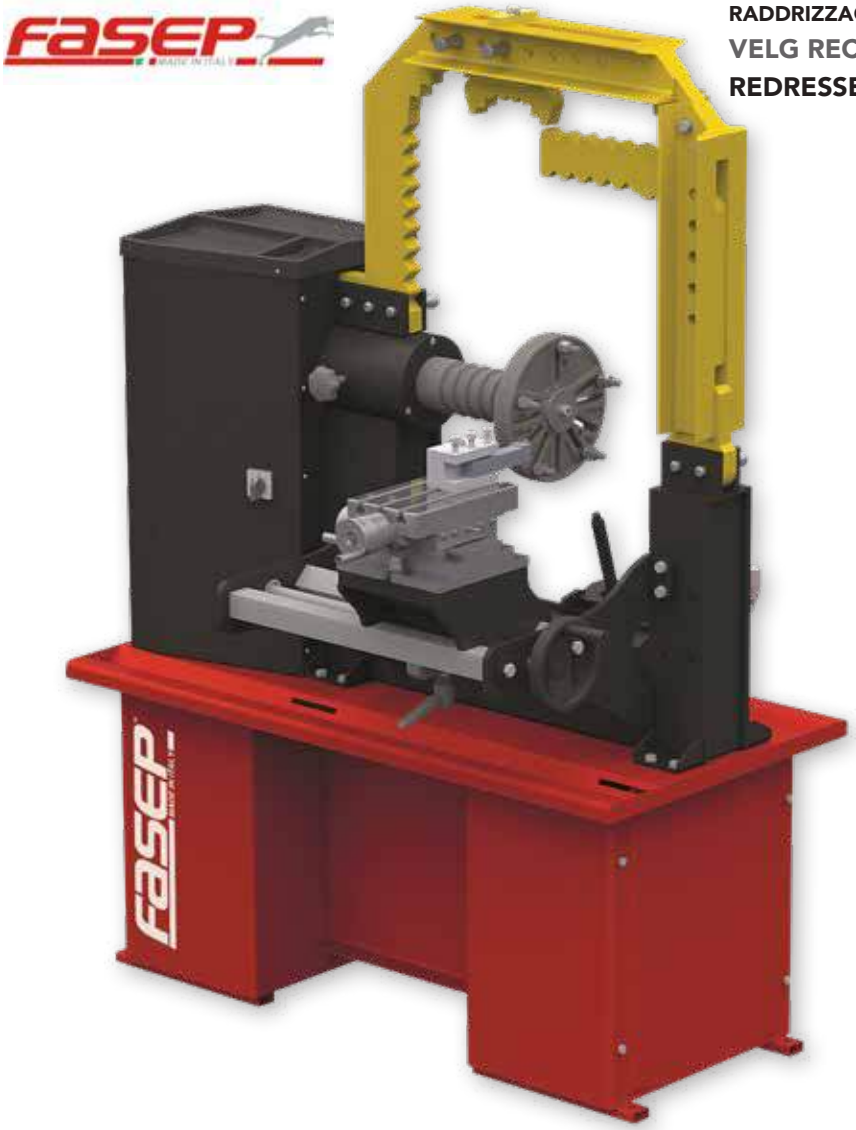

RADDRIZZACERCHI OZEL 5500 400/50/3

VELG RECHTTREKKER

REDRESSEUR DE JANTE

OMSCHRIJVING
- Velgpers
- Riemtransmissie
- Snelheid (98 RPM)
- Draaibank draaien
- Handbediende hydraulische zuiger
- Open brug
- Velgdiameter 10-24 "

DESCRIPTION
- Presse jantes
- Transmission par boîte de vitesses
- Basse vitesse (98 tours / minute)
- Parallèle + Tournage
- Piston hydraulique actionné manuellement
- Pont ouvert
- Diamètre de la jante 10-24"

RADDRIZZACERCHI KONIG RS7054 400/50/3

VELG RECHTTREKKER

REDRESSEUR DE JANTE

OMSCHRIJVING
- Velgpers
- Riemtransmissie
- Snelheid (250 RPM)
- Roterende draaibank
- Handbediende hydraulische zuiger
- Open brug
- Velgdiameter 10-22 "

DESCRIPTION
- Presse jantes
- Transmission par courroie
- Vitesse de mesure (250 tours / minute)
- Tour tournant
- Piston hydraulique actionné manuellement
- Pont ouvert
- Diamètre de la jante 10-22"

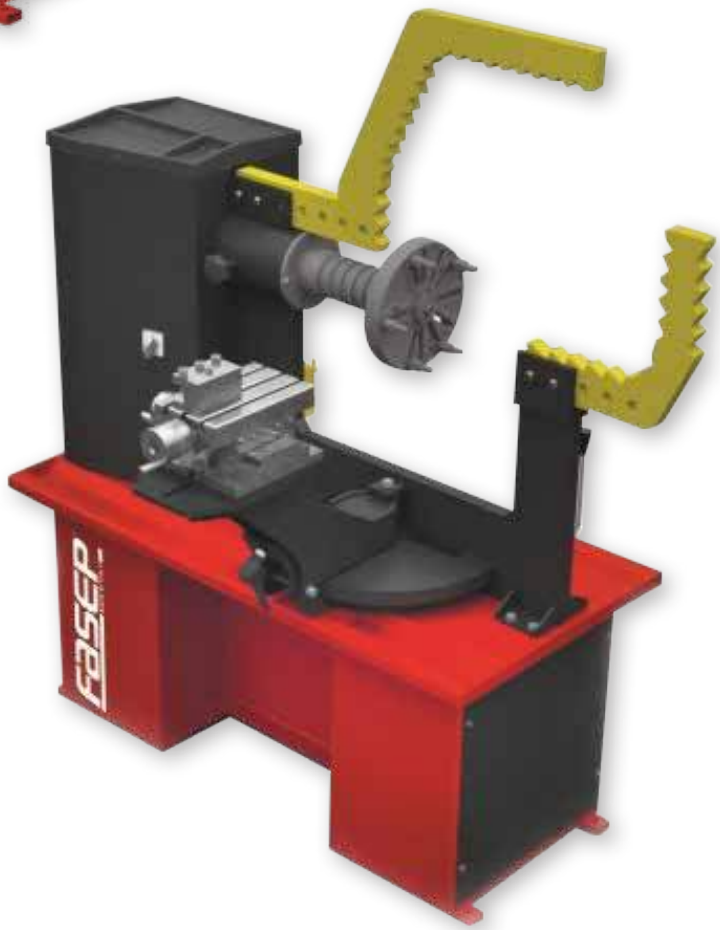

Tecnolux

WIELWASSER / NETTOYEUR DE ROUES

Zorg voor een schone omgeving en zorg voor een perfecte bandenreiniging. Effectief tegen zeer sterk vuil; ecologisch: MAGIC combineert de werking van een (ecologisch) reinigingsmiddel, vooraf geïnstalleerd op een externe tank, met een hogedrukwaterstraal voor een dubbel reinigend effect. Het gebruik van koud water zorgt voor extra besparingen. Drie werkstappen: Het eerste alkalische reinigingsmiddel verwijdert vuil grondig dankzij een ontvettende werking; het tweede wasmiddel verwijdert hardnekkig vuil en herstelt de glans van de velg. Met het display van het juiste formaat kan de operator gemakkelijk de combinatie van wasmiddelen manipuleren om een wascyclus uit te voeren met een enkel wasmiddel of beide tegelijk.

Fournir un environnement propre et assurer un nettoyage parfait des pneus. Efficace contre les salètes très fortes ; écologique: MAGIC combine l'action d'un agent nettoyant (écologique), pré-installé sur un réservoir externe, avec un jet d'eau haute pression pour un double effet nettoyant. L'utilisation d'eau froide permet des économies supplémentaires. Trois étapes de travail: Le premier détergent alcalin élimine en profondeur les saletés grâce à une action dégraissante; le deuxième détergent élimine la saleté tenace et redonne de la luminosité à la jante. Grâce à l'affichage de taille appropriée, l'opérateur peut facilement manipuler la combinaison de détergents pour effectuer un cycle de lavage avec un seul détergent ou les deux simultanément.

TEC-MAGIC

TEC-MAGIC PLUS

		TEC-MAGIC	TEC-MAGIC PLUS
	Afmetingen Dimensions	106 x 93 x 135H cm	106 x 93 x 135H cm
	Waterverbruik Consommation d'eau	10 L	10 L
	Stroomvoorziening Courant	220V - 230V - 380V 3-+N/50 Hz	220V - 230V - 380V 3-+N/50 Hz
	Motor pomp Moteur pompe	3 KW	3 KW
	Rotatiemotor wielen Moteur des rotations des roues	0,55 KW - 0,75 HP	0,55 KW - 0,75 HP
	Nozzles druk Pression des buses	100 bar	100 bar

		TEC-MAGIC	TEC-MAGIC PLUS
	Perslucht Air comprimé	min 6 bar max 10 bar	min 6 bar max 10 bar
	Banddiameter Diamètre du pneu	500-800 mm	500-800 mm
	Bandbreedte Largeur du pneu	135-350 mm	500-800mm
	Leeg gewicht Poids à vide	265 kg	265 kg
	Energieverbruik Consommation d'énergie	3600 W	3600 W
	Waterinlaat Arrivée d'eau	min 2 bar	min 2 bar

Tecnolux

TEC-3473

WIELLIFT / ELEVATEUR DE ROUES

OMSCHRIJVING

Het verplaatsen van een wiel is niet altijd "licht" werk en de wiellift ontlast de persoon voor de montage en demontage van middelgrote en kleine banden. De verticale beweging wordt verkregen door een schroef die door een krachtige motor wordt aangedreven en die door een drukknop op de handgreep wordt bediend. De trolley kan eenvoudig worden verplaatst dankzij de vier zwenkwielen. Voeding geleverd door twee 12 V - 12 Ah batterijen.

DESCRIPTION

Déplacer une roue n'est pas toujours un travail «léger» et avec l'indicateur de charge, l'opérateur de charge et l'opération de montage et de démontage des pneus de moyennes et petites dimensions. The vertical movement est un composant générique qui a été facilement repoussé. Le chariot peut être facilement déplacé grâce aux quatre roues pivotantes. Alimentation fournie par deux batteries 12 V - 12 Ah.

	Maximale capaciteit Capacité maximale	60 kg		Breedte basis Largeur de la base	725 mm
	Hoogte Hauteur	1180 mm		Diepte basis Profondeur de la base	720 mm
	Max hoogte van de wielnaaf Hauteur max du moyeu de roue	1450 mm		Op / neer snelheid Vitesse de montée / descente	0,10 - 0,14 m/s
	Hoogte Encombrement	1710 mm		Batterijen Batteries	12V 12 Ah (n° 2)

NITROX 2

STIKSTOFGENERATOR / GENERATEUR D'AZOTE

OMSCHRIJVING

Stikstofgeneratoren met moleculair scheidingsmembraan voor het oppompen van banden.

STANDAARD UITGERUST MET:

- Blaaspistool met ingebouwde manometer
- 12 m lange polyurethaan spiraalvormige slang
- 100 liter stikstofopslagtank
- 10 bar veiligheidsventiel
- Stikstofmanometer in de tank
- Manometer voor het regelen van de gefilterde lucht
- 2 filters voor luchtfilter
- Vaccuummeter-selector voor het leeglopen van banden
- Selector voor het oppompen / leeglopen van stikstof
- Uitgerust met twee draaiende wielen met remmen

DESCRIPTION

GENERATEURS D'AZOTE avec diaphragme séparateur moléculaire pour le gonflage des pneus.

STANDARD ÉQUIPÉ DE:

- Pistolet de gonflage avec manomètre à bord
- Tuyau spiralé en polyuréthane de 12 m de long
- Réservoir de stockage d'azote de 100 litres
- Soupape de sécurité 10 bars
- Manomètre d'azote à l'intérieur du réservoir
- Manomètre pour le contrôle de l'air filtré
- 2 filtres pour filtre à air
- Sélecteur de vacuomètre pour le dégonflage des pneus
- Sélecteur pour gonfler / dégonfler l'azote
- Equipé de deux roues tournantes avec freins

CONSOLE

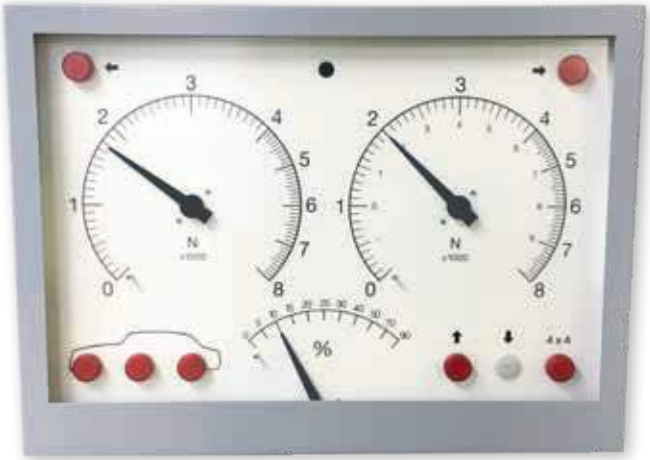

MOGELIJK VOOR RT MODELLEN

POSSIBLE SUR MODELES RT

BD2060

De BD2060 is speciaal ontwikkeld voor gebruikers met een voorkeur voor traditioneleanalogewijzers.
Bevat twee remkrachtwijzers voor links en rechts en een derde wijzer voor het verschil links/rechts.
De verschilwijzer wordt tevens gebruikt voor het tonen van de berekende remvertraging.

Standaard kenmerken zijn:
- Analoge remkrachtaanwij zing tot 8000 N.
- Remkrachtverschilaanwijzing.
- Automatisch testprogramma.
- Microprocessor technologie, inclusief 4x4.
- Slipaanduiding middels signaallampen.
- Meting rolweerstand en ovaliteit.
- Berekening vertraging bedrijfsrem.
- Berekening vertraging parkeerrem.
- Terughalen van testresultaten.
- Infrarood afstandsbediening.
- Easy Exit® uitrijhulp.
- Standaard wandbeugel.

Le BD2060 a été spécialement développé pour les utilisateurs ayant une préférence pour les cadrans analogiques traditionnels. Comprend deux indicateurs de force de freinage pour gauche et droite et un troisième indicateur pour différentiel gauche / droit. Le pointeur différentiel est également utilisé pour afficher la décélération de freinage calculée.

Les fonctionnalités standard sont:
- Affichage analogique de la force de freinage jusqu'à 8000 N.
- Affichage du différentiel de force de freinage.
- Programme de test automatique.
- Technologie de microprocesseur, compris pour 4x4.
- Indication de glissement au moyen de lampes de signalisation.
- Mesure de la résistance au roulement et de l'ovalité.
- Calcul du retard du frein de service.
- Calcul du retard du frein de stationnement.
- Récupération des résultats des tests.
- Télécommande infrarouge.
- Aide à la sortie Easy Exit®.
- Support mural standard.

LD2071

De LD2071 bevat een grote 42 cm analoge concentrische schaal voor de linker- en rechter remkrachten van een as. De rode wijzer vertegenwoordigt links, de blauwe wijzer rechts. Daarnaast heeft de LD2071 ook nog een digitaal LED display voor een duidelijke presentatie van alle numerieke waardes van zijslip, ophanging, gewicht, remkrachten, verschillen tussen links/rechts en remvertragingen.

Standaard kenmerken zijn:
- Volledig automatisch testprogramma.
- Remkrachtaanduiding per wiel per as tot 8 kN.
- Digitale- en analoge aanduiding remkracht links en rechts.
- Digitale aanduiding remkrachtverschil links/rechts per as.
- Wielslipindicatie voor links en rechts.
- 4x4 module (tegengesteld draaiende meetrollen).
- Rolweerstands- en ovaliteitsmeting.
- Digitale weergave van zijslip-, gewicht- en ophangingsresultaten.
- Berekening remvertraging van de bedrijfs- en parkeerrem na handmatige gewichtsinvoer.
- Automatische berekening van de remvertraging bedrijfs- en parkeerrem middels optioneel geïntegreerd weegsysteem in de rollenremtestbank of middels een ophangingstester.
- Opslag voor alle resultaten in de test.
- Easy Exit® uitrijhulp.
- Infrarood afstandsbediening voor het uitvoeren van alle functies van de rollenremteststraat.
- Standaard muurbeugel.

Le LD2071 dispose d'une grande échelle concentrique analogique de 42 cm pour les forces de freinage gauche et droite d'un essieu. Le pointeur rouge représente la gauche, le pointeur bleu vers la droite. En outre, le LD2071 dispose également d'un affichage LED numérique pour une présentation claire de toutes les valeurs numériques de dérapage, de suspension, de poids, de forces de freinage, de différences entre les décélérations gauche / droite et de freinage.

Les fonctionnalités standard sont:
- Programme de test entièrement automatique.
- Affichage de la force de freinage par roue et par essieu jusqu'à 8 kN.
- Affichage numérique et analogique de la puissance de freinage gauche et droite.
- Affichage numérique de la différence de force de freinage gauche / droite par essieu.
- Indicateur de patinage des roues pour la gauche et la droite.
- Module 4x4 (rouleaux de mesure contrarotatifs).
- Mesure de la résistance au roulement et de l'ovalité.
- Affichage numérique des résultats de dérapage, de poids et de suspension.
- Calcul de la décélération du frein de service et du frein de stationnement après saisie manuelle du poids.
- Calcul automatique du service de décélération des freins et du frein de stationnement au moyen d'un système de pesage intégré en option dans le testeur de frein à rouleaux ou au moyen d'un testeur de suspension.
- Stockage de tous les résultats du test.
- Aide à la sortie Easy Exit®.
- Télécommande infrarouge pour exécuter toutes les fonctions de la ligne de test des freins à rouleaux.
- Support mural standard.

MOGELIJK VOOR SR-, RT- & ST- MODELLEN

POSSIBLE SUR MODELES SR, RT & ST

CONSOLE

LD5020

De LD5020 is vrijstaande PC-Console voor teststraten voor personenauto's en lichte bedrijfswagens. De LD5020 is speciaal ontwikkeld voor gebruikers met een voorkeur voor een PC gestuurd grafisch testprogramma met mogelijkheden die verder gaan dan alleen een remtest. De LD5020 is ontworpen als basiswerkstation om voertuig- en klantgegevens in te voeren, testresultaten te analyseren, een print te maken of data te versturen. Standaard geleverd met een breedbeeld monitor voor numerieke en grafische weergave van de remkrachten, het verschil links/rechts, de remvertraging en desporings-, weeg,- en ophangingsresultaten.

Standaard kenmerken zijn:

- Automatisch testprogramma.
- Handmatig testprogramma.
- Slipaanduiding.
- Meting rolweerstand en ovaliteit.
- Berekening vertraging.
- Voertuigwachtrij.
- Uitgebreide database voor opslag
- van voertuig- en klantgegevens,
- afkeurgrenzen en testresultaten.
- Infrarood afstandsbediening.
- Easy Exit® uitrijhulp.
- Inclusief 4x4.

La LD5020 est une console PC autonome pour les pistes d'essai des voitures particulières et des véhicules utilitaires légers. Le LD5020 a été spécialement développé pour les utilisateurs ayant une préférence pour un programme de test graphique contrôlé par PC avec des possibilités qui vont au-delà d'un simple test de freinage. Le LD5020 est conçu comme un poste de travail de base pour saisir les données du véhicule et du client, analyser les résultats des tests, faire une impression ou envoyer des données. Fourni en standard avec un écran large pour l'affichage numérique et graphique des forces de freinage, de la différence gauche / droite, de la décélération et de la descente de freinage, des résultats de pesée et de suspension.

Les fonctionnalités standard sont:

- Programme de test automatique.
- Programme de test manuel.
- Indication de glissement.
- Mesure de la résistance au roulement et de l'ovalité.
- Délai de calcul.
- File d'attente des véhicules.
- Base de données étendue pour le stockage
- des données véhicule et client,
- limites de rejet et résultats des tests.
- Télécommande infrarouge.
- Aide à la sortie Easy Exit®.
- Compris pour 4x4.

MOGELIJK VOOR SR-, RT- & ST2001 MODELLEN

POSSIBLE POUR MODÈLES SR, RT & ST2001

BP2 + P80

2-PLATENREMTESTBANK BP2 MET DIGITALE DISPLAY P80 + AFSTANDBEDIENING

De BP2 platenremtestbank meet onder dynamische omstandigheden van elk wiel afzonderlijk de remkracht voor de bedrijfsrem en de parkeerrem. Naast de remkrachten wordt tijdens een remtest ook het verschil links/rechts per as gemeten.

De remplaten zijn ontwikkeld voor montage op de vloer of montage in de vloer. De thermisch verzinkte 'brug constructie' remplaten zijn uitgerust met betrouwbare rollagers.

- Stroomaansluiting: 1PH 230V / 50 Hz
- Maximale aslast: 3000 kg/meting
- Maximale aslast: 4000 kg/overrijden
- Meetbereik: 10000 N (remkracht)
- Meetbereik: 0 to 20 m/km dynamisch toespoor en uitspoor (zijslip)

BANC DE FREIN À 2 PLAQUES BP2 AVEC DISPLAY DIGITAL P80 + TÉLÉCOMMANDE

Le testeur de frein à plaque BP2 mesure la force de freinage du frein de service et du frein de stationnement dans des conditions dynamiques pour chaque roue séparément. En plus des forces de freinage, la différence gauche / droite par essieu est également mesurée lors d'un essai de freinage.

Les plaques de frein sont conçues pour un montage au sol ou un montage dans le sol. Les plaques de frein galvanisées à chaud «construction de pont» sont équipées de roulements à rouleaux fiables.

- Connexion électrique: 1PH 230V / 50 Hz
- Charge maximale par essieu: 3000 kg / mesure
- Charge maximale par essieu: 4000 kg / franchissable
- Plage de mesure: 10000 N (force de freinage)
- Plage de mesure: 0 à 20 m / km de pincement et de sortie dynamiques (glissement latéral)

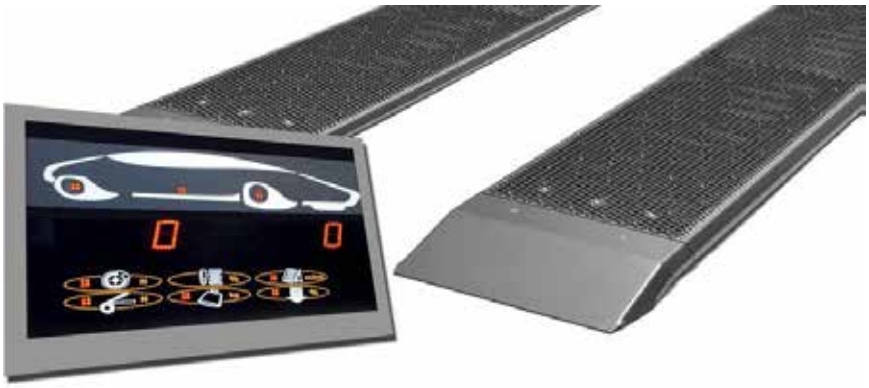

COMAR

BANK ZONDER CONSOLE
BANC SANS CONSOLE

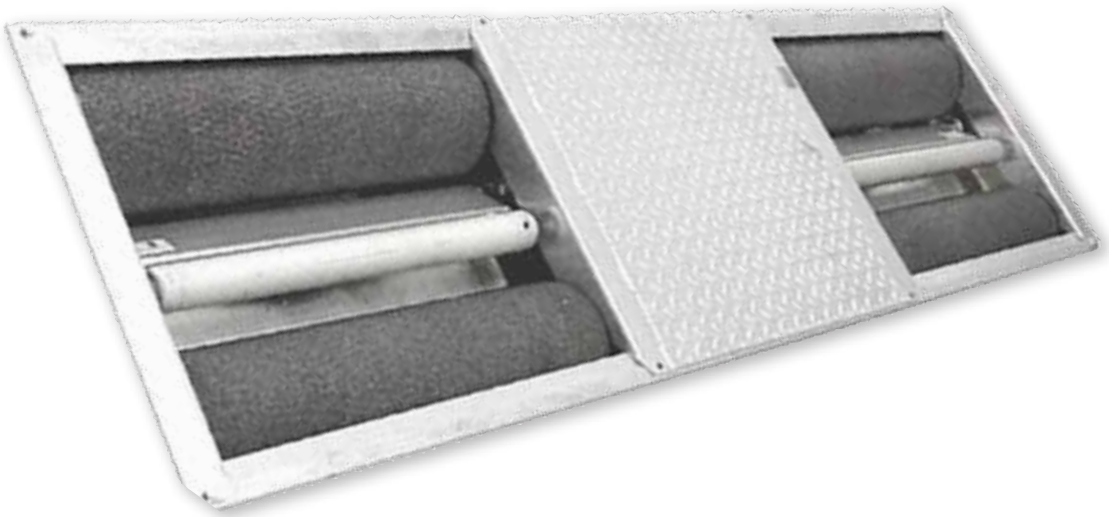

GESCHIKT VOOR HET TESTEN VAN VOERTUIGEN TOT 2.5 TON GEWICHT PER AS

CONVIENT POUR TESTER DES VÉHICULES JUSQU'À 2.5 TONNES DE POIDS PAR ESSIEU

AUTOMATISCHE REMTESTBANKEN VOORZIEN VAN VERSCHIL- EN VERTRAGINGSMETER, MODULE 4x4
BANC DE FREINAGE AUTOMATIQUE PRÉVU POUR MESURE DE LA DIFFÉRENCE ET DU RETARD, MODULE 4x4

- Naast het meten van de remkrachten per wiel en het remkrachtverschil tussen het linker- en rechterwiel van een as, kunnen ook belangrijke waardes als rolweerstand, aanspreekkracht en ovaliteit per wiel worden vastgesteld.
- Om slijtage aan de banden te voorkomen, stoppen de meetrollen direct nadat slip is opgetreden. Alle rollenremtestbanken zijn uitgerust met betrouwbare motoren met wormoverbrenging.
- De remvertragingen van het voertuig worden automatisch berekend na handmatige invoer van het voertuiggewicht of middels het optionele weegsysteem. Deze vertragingen kunnen worden vergeleken met de lokaal geldende eisen voor de bedrijfs- en parkeerrem.

- En plus de mesurer les forces de freinage par roue et la différence de force de freinage entre les roues gauche et droite d'un essieu, des valeurs importantes telles que la résistance au roulement, la force de réponse et l'ovalité par roue peuvent également être déterminées.
- Pour éviter l'usure des pneus, les rouleaux de mesure s'arrêtent immédiatement après le dérapage. Tous les testeurs de freins à rouleaux sont équipés de motoréducteurs à vis sans fin fiables.
- Les décélérations de freinage du véhicule sont calculées automatiquement après saisie manuelle du poids du véhicule ou via le système de pesage en option. Ces retards peuvent être comparés aux exigences applicables localement pour le frein de service et de stationnement.

RT2001

- Aslast: 2 T meten en 3 T overrijden
- Motorvermogen: 2 x 2,2 kW
- Testsnelheid: 2,5 km/h
- Meetbereik: 6000 N

- Charge par essieu : 3 T (franchisable) 2 T (mesure)
- Puissance des moteurs : 2 x 2,2 kW
- Vitesse du test : 2,5 km/h
- Capacité de mesure : 6000 N

MOGELIJKE CONSOLES: LD5020, LD2071 & BD2060

RT2002

- Aslast: 2.5 T meten en 4 T overrijden
- Motorvermogen: 2 x 5.5kW
- Testsnelheid: 5 km/h
- Meetbereik: 6000 N

- Charge par essieu : 4 T (franchisable) 2.5 T (mesure)
- Puissance des moteurs : 2 x 5.5 kW
- Vitesse du test : 5 km/h
- Capacité de mesure : 6000 N

CONSOLES POSSIBLE: LD5020, LD2071 & BD2060

COMAR

BANK ZONDER CONSOLE
BANC SANS CONSOLE

GESCHIKT VOOR HET TESTEN VAN VOERTUIGEN TOT 2.5 TON GEWICHT PER AS

CONVIENT POUR TESTER DES VÉHICULES JUSQU'À 2.5 TONNES DE POIDS PAR ESSIEU

AUTOMATISCHE SCHOKDEMPERTESTER
BANC DE SUSPENSION AUTOMATIQUE

De ophangingstestbank geeft een indicatie van de wegligging en de veiligheid van een voertuig. Het correct positioneren van de wielen op de meetplaten is erg éénvoudig. Door de enkele motor wordt de testtijd van een meting gehalveerd.

De ophangingstestbank kan ook worden gebruikt als weegsysteem. In combinatie met een remtestbank worden de remvertragingen van het voertuig automatisch berekend en kunnen worden vergeleken met de lokaal geldende eisen voor de bedrijfs- en parkeerrem.

Le banc d'essai de suspension donne une indication de la tenue de route et de la sécurité d'un véhicule. Le positionnement correct des roues sur les plaques de mesure est très simple. Le moteur unique réduit de moitié le temps de test d'une mesure.

Le banc d'essai de suspension peut également être utilisé comme système de pesage. En combinaison avec un testeur de frein, les décélérations de freinage du véhicule sont automatiquement calculées et peuvent être comparées aux exigences localement applicables pour le frein de service et de stationnement.

ST2001

- Maximale aslast: 4000 kg
- Frequentie: 0-24 Hz
- Motor(en): 1 x 2,2 kW
- Meetbereik: 2000 kg/wiel wegen
- Meetbereik: 1250 kg/wiel testen
- Meetplaat: 78 x 20 cm (WxL)
- Testbreedte: 700-2200 mm
- Afmetingen: 234 x 66 x 30 cm

- Charge maximale par essieu: 4000 kg
- Fréquence: 0-24 Hz
- Moteur (s): 1 x 2,2 kW
- Plage de mesure: 2000 kg/poids de roue
- Plage de mesure: 1250 kg/test de roue
- Plaque de mesure: 78 x 20 cm (LxL)
- Largeur d'essai: 700-2200 mm
- Dimensions: 234 x 66 x 30 cm

MOGELIJKE CONSOLES: LD5020 & LD2071

CONSOLES POSSIBLE: LD5020 & LD2071

ST2001-F

Zelfde toepassingen als de ST20001, maar met fasemeting.

Même fonctionnalité que le ST2001, avec mesureur de phase

MOGELIJKE CONSOLES: LD2071

CONSOLES POSSIBLE: LD2071

COMAR

SR2000

BANK ZONDER CONSOLE
BANC SANS CONSOLE

GESCHIKT VOOR HET TESTEN VAN VOERTUIGEN TOT 2.5 TON GEWICHT PER AS

CONVIENT POUR TESTER DES VÉHICULES JUSQU'À 2.5 TONNES DE POIDS PAR ESSIEU

TESTSTRATEN IN ÉÉN INBOUWFRAME. COMBINATIE REMTESTBANK, WEEGSYSTEEM EN OPHANGINGSTESTER
LIGNE DE TEST DANS UN SEUL CHÂSSIS. COMBINAISON D'UN BANC DE FREINAGE, SYSTÈME DE PESAGE ET TEST SUSPENSION

De tester rijdt op de meetplaten van de ophangingstestbank, test de vooras en rijdt in de rollen van de rollenremtestbank. Herhaal dit voor de achteras en voer een parkeerremtest. Binnen twee minuten testtijd, zijn alle resultaten zichtbaar op het display. Middels het geïntegreerde weegsysteem wordt automatisch de remvertraging berekend voor de bedrijfsrem en de parkeerrem, welke kunnen worden vergeleken met de lokaal geldende eisen.

- Testbreedte: 700-2200 mm
- Afmetingen: 234 x 92 x 30 cm

Remmen
- Maximale aslast: 4000 kg
- Meetbereik: 8000 N
- Motor(en): 2x 5,5 kW
- Rolsnelheid: 5 km/h
- Rolafmetingen: 700 x 206 mm

Ophanging
- Meetprincipes: Adhesie (wegcontact) & Demping
- Frequentie: 0-24 Hz
- Motor(en): 1x 2,2 kW
- Meetbereik: 2000 kg/wiel wegen
- Meetbereik: 1250 kg/wiel testen
- Meetplaat: 78 x 20 cm (W x L)

Le testeur monte sur les plaques de mesure du banc d'essai de suspension, teste l'essieu avant et monte dans les rouleaux du testeur de frein à rouleaux. Répétez pour l'essieu arrière et effectuez un test du frein de stationnement. Dans les deux minutes suivant la durée du test, tous les résultats sont visibles sur l'écran. Le système de pesage intégré calcule automatiquement le retard de freinage du frein de service et du frein de stationnement, qui peut être comparé aux exigences locales applicables.

- Largeur d'essai: 700-2200 mm
- Dimensions: 234 x 92 x 30 cm

Freins
- Charge maximale par essieu: 4000 kg
- Plage de mesure: 8000 N
- Moteur (s): 2x 5,5 kW
- Vitesse du rouleau: 5 km/h
- Dimensions du rouleau: 700 x 206 mm

Suspension
- Principes de mesure: Adhésion (contact avec la route) et amortissement
- Fréquence: 0-24 Hz
- Moteur (s): 1x 2,2 kW
- Plage de mesure: 2000 kg / poids de roue
- Plage de mesure: 1250 kg / test de roue
- Plaque de mesure: 78 x 20 cm (L x L)

MOGELIJKE CONSOLES: LD5020 & LD2071

CONSOLES POSSIBLE: LD5020 & LD2071

MOGELIJKE OPTIES / OPTIONS POSSIBLES

907707
Pivoterende wandsteun
Support mural pivotant

903787
Binnendraaiende coverplaten voor SR serie
Plaques pivotantes vers l'interieur pour serie SR

903744
Buitendraaidende coverplaten voor SR serie
Plaques pivotante vers l'exterieur pour serie SR

903876
Buitendraaidende coverplaten voor RT serie
Plaques pivotante vers l'exterieur pour serie RT

SHERPA
YOUR SAFETY IS OUR DRIVE

REMBANK VOOR ZWARE VOERTUIGEN
BANC DE FREINAGE POIDS LOURDS

BESTAAT IN MODELLEN VAN
8T, 10T, 13T, 15T PER AS

EXISTE EN VARIANTES
8T, 10T, 13T, 15T PAR ESSIEUX

GESLOTEN ROLLENSET, MET BEDIENING VOOR PERSONENAUTO'S EN BESTELWAGENS, SPOORBREEDTE MIN. 800 MM, MAX. 2.800 MM

JEU DE ROULEAUX FERMÉS, AVEC COMMANDE POUR VOITURES PARTICULIÈRES ET CAMIONS DE LIVRAISON, LARGEUR DE VOIE MIN. 800 MM, MAX. 2.800 MM

- Besturing van de testunit: handmatige / automatische bediening, vertraagde automatische start, glijdende uitschakeling, wijzerstop, automatische herstart, uitschakeling na het verlaten van de testbank, opstartbewaking en opstartassistentie
- Slijtagevrij elektronisch DMS-meetsysteem met schuifkrachtsensor

- Commande de l'unité d'essai: fonctionnement manuel / automatique, mise en marche automatique différée, coupure par glissement, arrêt du pointeur, redémarrage automatique, extinction après sortie du banc d'essai, surveillance de démarrage et assistance au démarrage
- Système de mesure électronique DMS sans usure avec capteur de force de cisaillement

VERSCHILLENDE OPTIES MOGELIJK!
NEEM GERUST CONTACT MET ONS OP
VOOR EEN OFFERTE OP MAAT.

DIFFÉRENTES OPTIONS POSSIBLE!
N'HÉSITEZ PAS À NOUS CONTACTER
POUR UN DEVIS SUR MESURE.

DEZE UNITS ZIJN ONTWORPEN VOOR GEBRUIK VAN HYDRAULISCHE MINERALE OLIE ZOALS ATF EN ANDERE MINERALE HYDRAULISCHE OLIËN (BIJV. MB-SPECIFICATIE 345.0 OF PENTOSIN CHF-11S).

CES UNITÉS SONT CONÇUES POUR L'UTILISATION D'HUILE MINÉRALE HYDRAULIQUE TELLE QUE L'ATF ET D'AUTRES HUILES HYDRAULIQUES À BASE MINÉRALE (PAR EXEMPLE, SPÉCIFICATION MB 345.0 OU PENTOSIN CHF-11S).

REF. 3-0243

INBEGREPEN: 67 MO ADAPTER (REF. 3-0160) VOOR TRUCKS / TRACTOREN

INCLUS: ADAPTATEUR 67 MO (RÉF. 3-0160) POUR CAMIONS / TRACTEURS

REF. 3-0255

	VARIO 5 MO (3-0243)	VARIO 5-20 II MO (3-0255)
Capaciteit / Capacité	5 liter / litres	5 - 20 liter / litres
Lengte vulslang / Longueur du tuyau de remplissage	3.5 M	3.5 M
Lengte stroomkabel / Longueur du câble d'alimentation	5.0 M	5.0 M
Vloeistofstroomsnelheid / Débit fluide	> 40l / u / h	> 40l / u / h
Voeding / vermogen Alimentation / puissance de sortie	230 V	230 V
Drukregelbereik / Plage de régulation de pression	0-3,0 bar traploos instelbaar 0-3,0 bar réglable en continu	0-3,5 bar traploos instelbaar 0-3,5 bar réglable en continu
Automatische stop bij laag vloeistofpeil / Arrêt automatique de bas niveau de liquide	Ja / Oui	Ja / Oui
H x B x D / H x L x P	460 x 300 x Standaard koppeling meegeleverd / Raccord standard livré 320	850 x 400 x 330
Standaard koppeling meegeleverd / Raccord standard livré	N. 67 MO	N.A.

APPARATUUR VOOR HYDRAULISCHE REMSYSTEMEN EN KOPPELINGSSYSTEMEN
ÉQUIPEMENT POUR SYSTÈMES DE FREINAGE HYDRAULIQUES ET SYSTÈMES D'EMBRAYAGE

WERKING ONAFHANKELIJK VAN DE STROOMVOORZIENING

FONCTIONNEMENT INDÉPENDANT DE L'ALIMENTATION ÉLECTRIQUE

REF. 3-0228

REF. 3-0248
PRO VERSIE
VERSION PRO

REF. 3-0279

REF. 3-0082

	VARIO 5 II (3-0279)	VARIO 5-20 II (3-0228)	UNIVERSAL (pneumatic) (3-0082)
Capaciteit / Capacité	5 liter / litres	5 - 20 liter / litres	5 liter / litres
Lengte vulslang / Longueur du tuyau de remplissage	3.5 M	3.5 M	3.5 M
Lengte stroomkabel / Longueur du câble d'alimentation	5.0 M	5.0 M	5.0 M
Compatibiliteit / Compatibiltié	Geschikt voor alle ABS-systemen (inclusief EDS- en ESP-systemen) en hydraulische koppelingen Convient à tous les systèmes ABS (y compris les systèmes EDS et ESP) ainsi qu'aux embrayages hydrauliques		
Voeding / vermogen Alimentation / puissance de sortie	230 V	230 V	230 V
Drukregelbereik / Plage de régulation de pression	0-3,0 bar traploos instelbaar 0-3,0 bar réglable en continu	0-3,5 bar traploos instelbaar 0-3,5 bar réglable en continu	0-3,5 bar traploos instelbaar 0-3,5 bar réglable en continu
Automatische stop bij laag vloeistofpeil / Arrêt automatique de bas niveau de liquide	Ja / Oui	Ja / Oui	Ja / Oui
H x B x D / H x L x P	460 x 300 x 320	920 x 450 x 560	470 x 300 x 300
Inbegrepen opties in PRO VERSIE Options compris pour la VERSION PRO (3-0248)		Geïntegreerde elektrohydraulische zuigfunctie voor expansievat opvangfles Fonction d'aspiration électrohydraulique intégrée pour vase d'expansion bouteille de collection	

INBEGREPEN: 20 ADAPTER

INCLUS: ADAPTATEUR 20

APPARATUUR VOOR HYDRAULISCHE REMSYSTEMEN EN KOPPELINGSSYSTEMEN

ÉQUIPEMENT POUR SYSTÈMES DE FREINAGE HYDRAULIQUES ET SYSTÈMES D'EMBRAYAGE

HOGER VLOEISTOFDEBIET TOT 60 L / U

DÉBIT DE FLUIDE PLUS ÉLEVÉ JUSQU'À 60L / H

DE REMVLOEISTOF IS HERMETISCH GESCHEIDEN VAN DE BUITENLUCHT. EEN VERLAGING VAN HET KOOKPUNT IS UITGESLOTEN

LE LIQUIDE DE FREIN EST HERMÉTIQUEMENT SÉPARÉ DE L'AIR EXTÉRIEUR. UNE RÉDUCTION DU POINT D'ÉBULLITION EST EXCLU

REF. 3-0085

REF. 3-0077

REF. 3-0087

REF. 3-0265
PRO VERSIE
VERSION PRO

	Europa-Electronic-Hermetic (3-0085)	BOY BSF-10 (3-0077)	EG 30-60 II EPC (3-0087)
Capaciteit / Capacité	15 liter / litres	10 liter / litres	30 - 60 liter / litres
Lengte vulslang / Longueur du tuyau de remplissage	3.5 M	3.5 M	3.5 M
Lengte stroomkabel / Longueur du câble d'alimentation	5.0 M	5.0 M	5.0 M
Compatibiliteit / Compatibiltié	Geschikt voor alle ABS-systemen (inclusief EDS-, ESP- en SBC-systemen) en hydraulische koppelingen Convient à tous les systèmes ABS (y compris les systèmes EDS, ESP et SBC) et aux embrayages hydrauliques		
Voeding / vermogen Alimentation / puissance de sortie	230 V	230 V	230 V
Drukregelbereik / Plage de régulation de pression	0-3,0 bar traploos instelbaar 0-3,0 bar réglable en continu	0-3,5 bar traploos instelbaar 0-3,5 bar réglable en continu	0-3,5 bar traploos instelbaar 0-3,5 bar réglable en continu
Automatische stop bij laag vloeistofpeil / Arrêt automatique de bas niveau de liquide	Ja / Oui	Ja / Oui	Ja / Oui
H x B x D / H x L x P	700 x 450 x 400	830 x 330 x 400	920 x 450 x 560
Inbegrepen opties in PRO VERSIE Options compris pour la VERSION PRO (3-0265)			Geïntegreerde elektrohydraulische zuigfunctie voor expansievat opvangfles Fonction d'aspiration électrohydraulique intégrée pour vase d'expansion bouteille de collection

INBEGREPEN: 20 ADAPTER

INCLUS: ADAPTATEUR 20

HU11006

AUTOMATISCHE REMONTLUCHTER 12V – 6BAR
PURGEUR DE FREINS AUTOMATIQUE 12V – 6BAR

Gemak, eenvoud en betrouwbaarheid.
- Draagbaar en autonoom
- Compatibel met ABS / ESP-systemen
- 12V-voeding met preventie van omgekeerde polariteit
- Roestvrij stalen behuizing
- Nieuwe pomp met automatische stop
- Regelaar van 0 tot 6 Bar
- 5 liter tank met zichtbaar niveau en indicatie van minimumniveau
- Automatische pompstop op minimumniveau
- Grote opening van de tank voor eenvoudige reiniging
- 12v voedingskabel met "jack" -aansluiting (L: 4m)
- Remvloeistoftoevoerslang met snelkoppelingen (L: 4m)
- Geleverd met vloeistof terugwin container met hangende ketting en universele schroefdop die 85% van het wagenpark bedekt

Facilité, simplicité et fiabilité.
- Portable et autonome
- Compatible avec les systèmes ABS / ESP
- Alimentation 12v avec prévention contre les inversions de polarités
- Corps en acier inoxydable
- Nouvelle pompe avec arrêt automatique
- Régulateur de 0 à 6Bar
- Réservoir de 5 litres avec niveau visible et indication de niveau minimum
- Arrêt automatique de la pompe au niveau minimum
- Ouverture large du réservoir pour un nettoyage facile
- Câble d'alim 12v avec prise «jack» (L: 4m)
- Flexible d'alimentation liquide de freins avec raccords rapide (L: 4m)
- Livré avec bidon de récupération du liquide avec chaînette d´accrochage et bouchon à vis universels couvrant 85% du parc

TOEBEHOREN / ACCESSOIRES

REF. 3-0159

ASSORTIMENT VAN ADAPTERS NR. 31A, 50S, 55A, 67, 77, 86A VOOR:
ASSORTIMENT D'ADAPTATEURS NR. 31A, 50S, 55A, 67, 77, 86A POUR:

Chrysler	Hyundai	Nissan
Daewoo	Suzuki	Ssan Young
Daihatsu	Kia	Subaru
Ford	Lexus	Suzuki
Honda	Mazda Mitsubishi	Toyota

REF. 3-0070

AFVALOLIE FLES
(1,5 L) voor aansluiting op de snelkoppeling.

BOUTEILLE D'HUILE USAGÉE
(1,5 L) pour la connexion au raccord rapide.

REF. 3-0220

ADAPTER NR. 97
voor Actros/Axor/Atego met HPS-1 voor DOT 4.

ADAPTATEUR NR. 97
pour Actros/Axor/Atego avec HPS-1 pour DOT 4.

GEBRUIKTE OLIE / HUILE USÉES

DOOR ZWAARTEKRACHT

PAR GRAVITÉ

ER2202

DOOR ZWAARTEKRACHT EN ZUIGING

PAR GRAVITÉ ET ASPIRATION

ER1204

DOOR ZWAARTEKRACHT EN ZUIGING

PAR GRAVITÉ ET ASPIRATION

ER1205

	ER2202	ER1204	ER1205
Capaciteit / Capacité	90 liter / litres	90 liter / litres	90 liter / litres
Inbegrepen	Externe niveaumeter Gereedschapsbak Afdruiprek Grote opvangbak met spatbescherming Tank legen door lucht onder druk te zetten	Externe niveaumeter Nou sondes en tips door gaugei Gereedschapsbak en lekbak Tank legen door plaatsen onder luchtdruk Grote verzamelschaal met spatbescherming Zwenkwiel met rem	Externe niveaumeter Nou sondes en tips meters Gereedschapsbak en lekbak Tank legen door plaatsen onder luchtdruk Zuigtank transparant 9.5ℓ Zwenkwiel met rem Grote verzamelschaal met spatbescherming
Compris	Jauge de niveau extérieure Plateau porte-outils Egouttoir Bol de récupération large avec grille anti-éclabloussure Vidange cuve par mise sous pression d'air	Jauge de niveau extérieure Sondes et embouts puits de jaugei Plateau porte-outils et égouttoir Vidange cuve par mise sous pression de l'air Bol de récupération large avec grille anti-éclaboussure Roue pivotante avec frein	Jauge de niveau extérieure Sondes et embouts puits de jauges Plateau porte-outils et égouttoir Vidange cuve par mise sous pression d'air Réservoir d'aspiration transparent 9.5ℓ Roue pivotante avec frein Bol de récupération large avec grille anti-éclaboussurese

DOOR ZUIGING
PAR ASPIRATION

ER1101

VOOR PUTTEN
POUR FOSSE

ER2004

DOOR ZUIGING
PAR ASPIRATION

EK1001

	ER1101	ER2004	EK1001
Capaciteit / Capacité	24 liter / litres	80 liter / litres	N.A.
Inbegrepen	Externe niveaumeter Opzuigsondes en mondstukken Handmatige afvoer	Metalen rooster Robuuste wielen die kunnen worden aangepast aan putranden Afvoeraansluiting	NP1015 oliepomp 1:1 NA2101 open oproller met 10 meter leiding 1/2" EV9012 opberger met wandbevestiging EV9013 canulekit compleet met 6 canules en 3 gauge welltips VH9203 flexibele tip R1AT - 1/2" - 2m X0186 kit regulator 1/4" NV9008 wandhouder NV9029 aftapper Aansluiting sondehouder met kraan Vacuümindicator
Compris	Jauge de niveau extérieure Sondes et embouts puits de jauge Vidange manuelle	Grille en métal Roues robustes adaptables sur bords de fosse Raccord de vidange	NP1015 Pompe courte 1:1 NA2101 Enrouleur ouvert avec 10m de flexible 1/2" EV9012 Magasin de rangement avec fixation murale EV9013 Kit canules complet avec 6 canules et 3 embouts puits de jauge VH9203 Embout flexible R1AT - 1/2" - 2m X0186 Kit régulateur 1/4" NV9008 Support mural NV9029 Égouttoir Raccord porte sonde avec robinet Indicateur de vide

ER2007

AFVALOLIETANK 6 L
RÉSERVOIR HUILE USÉE 6 L

ER2008

AFVALOLIETANK 10 L
RÉSERVOIR HUILE USÉE 10 L

ER2009

AFVALOLIETANK 12 L
RÉSERVOIR HUILE USÉE 12 L

NIEUWE OLIE / HUILE NEUVE

ND1103

NK1103

NK1204

	ND1103	NK1103	NK1204
Capaciteit / Capacité	24 liter / litres	N.A.	N.A.
Inbegrepen	Externe Niveaumeter Drukblok met manometer Slang 2 meter Doseerhandgreep met handmatige lekbak	NP1021 Pomp 3: 1 lengte 940 mm NV9005 Valse afvoer Ø42mm NA2103 Open haspel met 7m slang R1AT 1/2 ” VH9203 Flexibele R1AT 1/2 ”- 2m NE3202 Oliepistool met digitale teller, afvoerslang en handmatige druppeltip VT9002 Standaardwagen voor 200 l vat X0186 1/4 ”drukregelaar kit	NP1021 2 oliepomp 3:1 lengte NV9005 2 vat aansluitingen Ø42mm NA2001 2 gesloten oprollers met slang 10m R1AT 1/2” NE3202 2 digitale oliepistolen met anti-druppel VH9203 2 leidingen 1/2” da 2m NV9084 2 pistooldrainers AV9003 1 drukregelaar 3/8” RHV222222 3-wegklep van 3/8” 2 Micro kranen 2 Luchtslangen 10x15 - 2m 2 Lucht snelkoppelingen M x F VS9008 1 metalen structuur voor haspels VS9002K 1 lekrooster voor 2 vaten
Compris	Jauge de niveau Bloc de mise sous pression avec manomètre Flexible de 2m Poignée de distribution avec bac antigoutte manuel	NP1021 Pompe 3:1 longueur 940mm NV9005 Fausse bonde Ø42mm NA2103 Enrouleur ouvert avec 7m de flexible R1AT 1/2” VH9203 Flexible R1AT 1/2” - 2m NE3202 Pistolet huile avec compteur digital, flexible de sortie et bec antigoutte manuel VT9002 Chariot standard pour fût 200 l X0186 Kit régulateur de pression 1/4”	NP1021 2 Pompes 3:1 - longueur 940mm NV9005 2 Fausses bonde Ø42mm NA2001 2 enrouleurs carrossés avec flexible 10m R1AT 1/2” NE3202 2 Pistolets compteur digital avec bec antigoutte VH9203 2 Flexibles de liason 1/2” da 2m NV9084 2 Egouttoirs pistolets AV9003 1 Filtre régulateur 3/8” RHV222222 1 Vanne 3 voies de 3/8” 2 Micro robinets 2 Flexibles air 10x15 - 2m 2 Raccords rapides air M x F VS9008 1 structure métallique pour enrouleurs VS9002K 1 bac de rétention

NK1002

INBEGREPEN

NP1021 Pomp 3: 1 - lengte 940 mm
NV9005 Wandsteun met Ø42mm valse afvoer
NA2101 Open haspel met 10m slang R1AT 1/2 ”
NE3202 Oliehandvat met digitale teller en handmatige druppelstop
NV9029 Afdruiprek pistoolhouder
VH9203 Aansluitslang R1AT 1/2 ”- 2m
X0186 1/4 ”drukregelaar kit

COMPRIS

NP1021 Pompe 3:1 - longueur 940mm
NV9005 Support mural avec fausse bonde Ø42mm
NA2101 Enrouleur ouvert avec 10m de flexible R1AT 1/2”
NE3202 Poignée huile avec compteur digital et antigoutte manuel
NV9029 Egouttoir support pistolet
VH9203 Flexible de liaison R1AT 1/2” - 2m
X0186 Kit régulateur de pression 1/4”

LEKROOSTER / BAC DE RÉTENTION

CE-gecertificeerd, in epoxy gelakt staal, verzinkt stalen rooster.
Perfecte hoogte voor het laden van vaten.
Certifié CE, en acier peinture expoxy, caillebotis en acier zingué.
Hauteur parfaite pour chargement des futs.

VS9001	Voor 1 vat van 200 L Pour 1 fût de 200 L
VS9002	Voor 2 vaten van 200 L Pour 2 fûts de 200 L
VS9003	Voor 3 vaten van 200 L Pour 3 fûts de 200 L
VS9004	Voor 4 vaten van 200 L Pour 4 fûts de 200 L

NP1101

PNEUMATISCHE OLIEPOMP 3:1
POMPES PNEUMATIQUES D’HUILE RAPPORT 3:1

NE3906

OLIEVERDELINGSHENDEL
POIGNEE DE DISTRIBUTION D’HUILE

Licht en robuust met digitale teller, maakt het mogelijk om de hoeveelheid te meten van vloeistof verdeeld als motorolie, versnellingsbak en differentieel. De kalibreerbare teller wordt gevoed door 2 gemakkelijk vervangbare batterijen, automatische stand-by voor energiebesparing. 1/2 “F BSP draaibare fitting. Maximale werkdruk 100 bar - 1450 psi. Debiet tot 30L / min.

Légère et robuste avec compteur digital, permet de mesurer la quantité de fluide distribué comme huile moteur, boite de vitesse et differentiel. Le compteur calibrable est alimenté par 2 batteries facilement remplaçables, stand-by automatique pour économie d’énergie. Raccord tournant 1/2” F BSP. Pression maxi de travail 100 bar - 1450 psi. Débit jusqu’à 30L/min.

NV9029

WANDAFDRUIPBAK VOOR PISTOLEN
ÉGOUTTOIR MURAL POUR PISTOLETS

OPROLLERS / ENROULEURS

Model/Modèle	Omschrijving / Déscription	Diameter / Diamètre	Lengte / Longueur
NA2051	Gesloten oproller 10 m Enrouleur fermé 10 m	1/2″	10 m
NA2052	Gesloten oproller 15 m Enrouleur fermé 15 m	1/2″	15 m
NA2101	Open oproller 10 m Enrouleur ouvert 10 m	1/2″	10 m
NA2102	Open oproller 15 m Enrouleur ouvert 15 m	1/2″	15 m

DISTRIBUTIESYSTEEM VOOR ADBLUE® / SYSTÈME DE DISTRIBUTION ADBLUE®

UK3105/C/UE2002

INBEGREPEN
- 230 V - 400 W pomp
- Trolley
- Zuigset
- 2″ adapters
- 3 m verdeelslang
- ZVA automatisch pistool met verordening
- Met digitale teller

COMPRIS
- Pompe 230 V - 400 W
- Chariot
- Kit d'aspiration
- Adaptateurs 2″
- Flexible de distribution 3 m
- Pistolet automatique ZVA avec régulation
- Avec compteur digital

PNEUMATISCH OPZUIGER VOOR BRANDSTOFFEN / ASPIRATEUR PNEUMATIQUE DE CARBURANT

V0041/100G (DIESEL)
V0041/100B (BENZINE/ESSENCE)

INBEGREPEN
Met 100L roestvrijstalen tank geleverd met:
- Besturingseenheid voor aanzuiging en afvoer
- Niveau-indicator
- Aardklem
- Maximale werkdruk 7bar

COMPRIS
Avec réservoir en acier inox de 100L livré avec :
- Boitier de commande pour aspiration et vidange
- Indicateur de niveau
- Pince de mise à terre
- Pression maximum d'utilisation 7bar

OPROLLERS MET LOOPLAMP / ENROULEURS BALADEUSES

Model/Modèle	Omschrijving/Déscription	N x mm²	Type lamp / Type de lampe	Lengte/ Longueur
WA2922	Oproller Led 230/24 V Enrouleur Led 230/24 V	2 x 1.0	G23 11V LED	15 m
WA2923	Oproller Led 230 V Enrouleur Led 230 V	2 x 1.0	G23 11VLED	15 m

ELEKTRISCHE OPROLLER / ENROULEURS ELECTRIQUES

Model/Modèle	Omschrijving/Déscription	N x mm²	W	Lengte / Longueur
WA2901	Elektrische oproller 230 V Enrouleur électrique 230 V	2 x 1.0	800/2000	15 m
WA2903	Elektrische oproller 230 V Enrouleur électrique 230 V	3 x 1.5	800/2000	10 m

ECOTECHNICS
SIMPLY EFFICIENT

VERSIE
NEXT

OMSCHRIJVING
- Automatisch (of handmatig via het keuzemenu): ledigen, recycleren, vacumeren en vullen van gas
- Automatisch: olievulling (na de vacuümfase)
- Geïntegreerde database met hoeveelheden gas en een thermische printer
- RS232 en USB-poort voor update
- Met navulbare cartridges en elektronische weegschaal
- Inhoud van de interne fles: 12 L
- Met flessen voor olie

NIET INBEGREPEN: GASSEN EN ADDITIEVEN

VERSION
NEXT

DESCRIPTION
- Automatique (ou manuel par le menu de sélection): vidange, recyclage, vide et remplissage du gaz
- Automatique : remplissage de l'huile (après la phase de vide)
- Banque de données intégrée avec les quantités de gaz et une imprimante thermique
- Port RS232 et USB pour update
- Avec cartouches rechargeables et balance électronique
- Capacité de la bouteille interne : 12 L
- Avec flacons pour l'huile

NON COMPRIS: GAZ ET ADDITIFS

VOOR / POUR R134A
NEXT

VOOR / POUR HFO1234YF
NEXT HFO

FUNCTIONALITEITEN / FONCTIONNALITÉS

5 INCH TOUCHSCREEN
ÉCRAN TACTILE 5 POUCES

BEHEER VAN OLIE
GESTION D'HUILE

STANDAARD PRINTER
IMPRIMANTE STANDARD

HYBRIDE KIT (IN OPTIE)
KIT HYBRIDE (EN OPTION)

KIT.GAS.ID
GASANALYZER KIT (IN OPTIE)
ANALYSEUR DE GAZ (EN OPTION)

ECOTECHNICS
SIMPLY EFFICIENT

VERSIE
1900 PRO

OMSCHRIJVING
- Automatisch (of handmatig via het keuzemenu): ledigen, recycleren, vacumeren en vullen van gas
- Automatisch: olie- en traceermiddelvulling (na de vacuümfase)
- Geïntegreerde database met hoeveelheden gas en een thermische printer
- Signaal voor hybride voertuigen
- RS232 en USB-poort voor update
- Met navulbare cartridges en elektronische weegschaal
- Inhoud van de interne fles: 12 L
- Hybride: interne wasfunctie van het station en de HD/LD-slangen
- Met flessen voor traceermiddel en olie

NIET INBEGREPEN: GASSEN EN ADDITIEVEN

VERSION
1900 PRO

DESCRIPTION
- Automatique (ou manuel par le menu de sélection): vidange, recyclage, vide et remplissage du gaz
- Automatique : remplissage de l'huile et traceur (après la phase de vide)
- Banque de données intégrée avec les quantités de gaz et une imprimante thermique
- Signal pour véhicules hybrides
- Port RS232 et USB pour update
- Avec cartouches rechargeables et balance électronique
- Capacité de la bouteille interne : 12 L
- Hybrid : Fonction de lavage interne de la station et des flexibles HP/LP
- Avec flacons pour traceur et huile

NON COMPRIS: GAZ ET ADDITIFS

VOOR / POUR R134A
1900 PRO

VOOR / POUR HFO1234YF
1900 PRO HFO

FUNCTIONALITEITEN / FONCTIONNALITÉS

5 INCH TOUCHSCREEN
ÉCRAN TACTILE 5 POUCES

BEHEER VAN TRACEERMIDDEL EN OLIE
GESTION DE TRACEUR ET D'HUILE

STANDAARD PRINTER
IMPRIMANTE STANDARD

HYBRIDE KIT
KIT HYBRIDE

KIT.GAS.ID
GASANALYZER KIT (IN OPTIE)
ANALYSEUR DE GAZ (EN OPTION)

ECOTECHNICS
SIMPLY EFFICIENT

VERSIE
3900

OMSCHRIJVING
- Automatisch (of handmatig via het keuzemenu): ledigen, recycleren, vacumeren en vullen van gas
- Automatisch: olievulling (na de vacuümfase)
- 5" kleurenscherm
- Geïntegreerde database met hoeveelheden gas en een thermische printer.
- Hybride: interne spoelfunctie voor het station en de HP / LP-slangen
- Lekzoeker geïntegreerd met stikstof en stikstof + waterstof
- Met luchtdichte cartridges en elektronische balans
- RS232 en USB-poort voor update
- Inhoud interne fles: 22 L (behalve de HFO-versie: 12 L)

NIET INBEGREPEN: GASSEN EN ADDITIEVEN

VERSION
3900

DESCRIPTION
- Automatique (ou manuel par le menu de sélection): vidange, recyclage, vide et remplissage du gaz
- Automatique : remplissage de l'huile (après la phase de vide)
- Ecran couleur 5"
- Banque de données intégrée avec les quantités de gaz et une imprimante thermique
- Hybrid : Fonction de lavage interne de la station et des flexibles HP/LP
- Chercheur de fuite intégré à l'azote et à l'azote + Hydrogène
- Avec flacons hermétiques et balance électronique
- Port RS232 et USB pour update
- Capacité de la bouteille interne : 22 L (Sauf pour la version HFO : 12 L)

NON COMPRIS: GAZ ET ADDITIFS

VOOR / POUR R134A
3900 PREMIUM

VOOR / POUR HFO1234YF
3900 PREMIUM HFO

FUNCTIONALITEITEN / FONCTIONNALITÉS

5 INCH SCHERM
ÉCRAN 5 POUCES

STIKSTOF / FORMEERGAS DRUKTEST
TEST DE PRESSION PAR AZOTE/ GAZ DE FORMAGE

HYBRIDE FUNCTIE
FONCTIONS HYBRIDE

STANDAARD PRINTER
IMPRIMANTE STANDARD

BEHEER VAN 2 OLIËN EN 1 FLUO
GESTION DE 2 HUILES ET DE 1 TRACEUR

XS180.000000 (VOOR/POUR HFO)
GASANALYZER (IN OPTIE)
ANALYSEUR DE GAZ (EN OPTION)

ECOTECHNICS
SIMPLY EFFICIENT

TWIN 12

VERSIE
TWIN 12

OMSCHRIJVING
Volautomatische Dual-Gas-apparatuur voor het leeghalen, recyclen en opnieuw vullen van R134A- en HFO1234YF-koelmiddelen

- Automatisch (of handmatig via het keuzemenu): legen, recyclen, legen en vullen van gas
- Automatisch: olievulling (na de vacuümfase)
- Touch screen scherm
- Geïntegreerde database met gashoeveelheden en thermische printer
- Hybride: interne wasfunctie van het station en HP / LP-slangen
- Geïntegreerde stikstof en stikstof + waterstoflekdetector
- Met luchtdichte patronen en elektronische weegschaal
- RS232 en USB-poort voor update
- Inhoud interne fles: 2 x 12 L

NIET INBEGREPEN: GASSEN EN ADDITIEVEN

VERSION
TWIN 12

DESCRIPTION
Equipement Dual-Gas entièrement automatique pour la récupération, le recyclage et la recharge des fluides frigorigènes R134A et HFO1234YF

- Automatique (ou manuel par le menu de sélection): vidange, recyclage, vide et remplissage du gaz
- Automatique : remplissage de l'huile (après la phase de vide)
- Ecran tactile
- Banque de données intégrée avec les quantités de gaz et une imprimante thermique
- Hybrid : Fonction de lavage interne de la station et des flexibles HP/LP
- Chercheur de fuite intégré à l'azote et à l'azote + Hydrogène
- Avec flacons hermétiques et balance électronique
- Port RS232 et USB pour update
- Capacité de la bouteille interne : 2 x 12 L

NON COMPRIS: GAZ ET ADDITIFS

FUNCTIONALITEITEN / FONCTIONNALITÉS

7 INCH TOUCHSCREEN
ÉCRAN TACTILE 7 POUCES

STIKSTOF / FORMEERGAS DRUKTEST
TEST DE PRESSION PAR AZOTE/ GAZ DE FORMAGE

HYBRIDE FUNCTIE
FONCTIONS HYBRIDE

STANDAARD PRINTER
IMPRIMANTE STANDARD

BEHEER VAN 2 OLIËN EN 2 FLUO
GESTION DE 2 HUILES ET DE 2 TRACEURS

XS180.000000
GASANALYZER (IN OPTIE)
ANALYSEUR DE GAZ (EN OPTION)

TOEBEHOEREN VOOR AIRCOTOESTELLEN / ACCESSOIRES POUR APPAREILS AIRCO

VOOR / POUR ECOTECHNICS

REF. AEK285-N-6
- Olie flacon 250 ml voor R134A, HFO1234YF en hybrides en elektrische auto's.
- Cartouche d'huile 250 ml, pour R134A, HFO1234YF, voitures hybride et électriques
- Per 6 stuks / Par 6 pièces

REF. AEK290-N-6
- UV flacon 125 ml voor R134A, HFO1234YF en hybrides en elektrische auto's.
- Cartouche Fluo 125 ml, pour R134A, HFO1234YF, voitures hybride et électriques
- Per 6 stuks / Par 6 pièces

REF. AEK386-N-6
- Olie met UV, 250 ml voor HFO1234YF en R134A en hybrides en elektrische auto's.
- Huile avec traceur, 250 ml pour HFO1234YF, R134A, voitures hybride et électriques
- Per 6 stuks / Par 6 pièces

REF. KIT016

ONDERHOUDSKIT
Bevat: 1 filter, 1 flacon 500 ml olie voor de vacuumpomp.
- Voor versie 1900

KIT DE MAINTENANCE
Contient : 1 filtre et 1flacon de 500 ml d'huile pour la pompe à vide.
- Pour version 1900
- Per stuk / Par pièce

REF. KIT017

ONDERHOUDSKIT
Bevat: 1 filter, 1 flacon 500 ml olie voor de vacuumpomp
- Voor versie 3900 en TWIN

KIT DE MAINTENANCE
Contient : 1 filtre et 1 flacon de 500 ml d'huile pour la pompe à vide.
- Pour version 3900 et TWIN
- Per stuk / Par pièce

UNIVERSEEL / UNIVERSELLE

REF. AEK276-6
- Olie flacon 250 ml voor R134A, HFO1234yf en hybrides en elektrische auto's
- Cartouche huile 250 ml, pour R134A, HFO1234YF, voitures hybrides et électriques
- Per 6 stuks / Par 6 pièces

REF. AEK290-6
- UV flacon 250 ml voor R134A, HFO1234yf en hybrides en elektrische auto's
- Cartouche Fluo 250 ml, pour R134A, HFO1234YF, voitures hybrides et électriques
- Per 6 stuks / Par 6 pièces

REF. AEK386-6
- Olie met UV, 250 ml voor HFO1234yf en R134a en hybrides en elektrische auto's.
- Huile avec traceur, 250 ml pour HFO1234YF et R134A, voitures hybrides et électriques
- Per 6 stuks / Par 6 pièces

REF. 92708
- Universeel kleurstof flacon 240 ml voor R134A, HFO1234YF en hybrides en elektrische auto's
- Cartouche de colorant universelle 240 ml pour R134A, HFO1234YF et voitures hybride et électriques
- Per stuk / Par pièce

REF. 92732
- Universeel kleurstof flacon 1 l voor R134A, HFO1234YF en hybrides en elektrische auto's
- Cartouche de colorant universelle 1 l, pour R134A, HFO1234YF et voitures hybrides et électriques
- Per stuk / Par pièce

REF. 92709-100-8
- Olieflacon 240 ml voor R134A, HFO1234YF
- Cartouche d'huile PAG 100 240 ml, pour R134A, HFO1234YF
- Per stuk / Par pièce

REF. 92709-100-32
- Olieflacon 1 l voor R134A, HFO1234YF
- Cartouche d'huile PAG 100 1 l, pour R134A, HFO1234YF
- Per stuk / Par pièce

REF. 53615
- Makkelijk te gebruiken! Stopt lekken in metalen en rubberen auto-airconditioneronderdelen, waaronder verdampers, condensors, o-ringen, pakkingen en slangen.
- Voor gebruik in R134a, HFO-1234yf, hybride en elektronische A/C-systemen.
- Inclusief o-ring conditioner, gepatenteerde anti-slijtage en anti-oxidant additieven.
- Per stuk

- Facile à utiliser! Arrête les fuites dans les pièces métalliques et en caoutchouc des climatiseurs automobiles, y compris les évaporateurs, les condenseurs, les joints toriques, les joints et les tuyaux.
- Pour une utilisation dans les systèmes de climatisation R134a, HFO-1234yf, hybrides et électroniques
- Comprend un conditionneur de joint torique, des additifs anti-usure et anti-oxydants exclusifs.
- Par pièce

Mastercool
"World Class Quality"

69900-220

SPOEL EENHEID
UNITÉ DE RINÇAGE

FUNCTIES:
- Pomp uitgerust met mechanische asafdichting en teflonafdichting
- Mechanisch filter aanwezig aan de zuigzijde
- RVS regelkleppen
- ¼" SAE-fittingen
- Extra aansluiting voor externe container
- Aansluiting voor externe stikstoffles

KENMERKEN:
- Vloeistofpomp – debiet 16 liter/min
- Motor: 0,75 kW – 220 V
- Pompcapaciteit: 0,28 pk
- Ampère bij volledige belasting: 1,7 ampère
- Vloeistofcontainer van 10 l
- Rolsnoeren - 3m

FONCTIONNALITÉS:
- Pompe équipée d'un joint mécanique et joint en Teflon
- Filtre mécanique présent côté aspiration
- Vannes de contrôle en acier inoxydable
- Raccords ¼" SAE
- Raccord supplémentaire pour conteneur externe
- Racccord pour bouteille d'azote externe

CARACTÉRISTIQUES:
- Pompe liquide – débit 16 lit/min
- Moteur: 0,75 kW – 220 V
- Capacité de la pompe: 0.28 CV
- Ampérage à pleine charge: 1,7 amp
- Conteneur liquide de 10 l
- Cordons de bobine – 3 m

69901-220

SPOEL EENHEID
UNITÉ DE RINÇAGE

Zelfde kenmerken als 69900-220 maar met een interne stikstofregelaar voor het gebruik van stikstofcilinders van 1 liter.

Mêmes caractéristiques que 69900-220 mais avec un régulateur d'azote interne pour une utilisation avec des bouteilles d'azote de 1 litre.

52224-A

INFRAROOD THERMOMETER MET LASER
THERMOMÈTRE INFRAROUGE À DISTANCE AVEC LASER

52223-A

DIGITALE THERMOMETER
THERMOMÈTRE NUMÉRIQUE

52226

INFRAROOD THERMOMETER MET DUBBELE METING
THERMOMÈTRE INFRAROUGE À DOUBLE MESURE «DUAL TEMP»

53100-C

UV-LEKDETECTIESETS R134A

KIT UV POUR LA DETECTION DES FUITES R134A

53580

UV-KIT VOOR LEKDETECTIE

KIT UV POUR LA DETECTION DES FUITES

53518-UV-220

OPLAADBARE ZAKLAMP VAN 220 V (LED)

LAMPE DE POCHE RECHARGEABLE 220 V (LED)

53513-UV

MINI UV-LAMP (LED)

MINI LAMPE UV (LED)

KOELMIDDELANALYSATOR / IDENTIFICATEUR DE RÉFRIGÉRANT

- Bewaakt de veiligheid van de apparatuur
- Voorkomt besmetting
- Detecteert besmetting door lucht

De koelmiddel analysator helpt de aanwezigheid en kwaliteit van 134a-koelmiddel of HFO1234yf-koelmiddel in voertuig airconditioningsystemen te bevestigen.

- Maintient la sécurité de l'équipement
- Empêche la contamination
- Détecte la contamination par l'air

L'identificateur de réfrigérant aide à confirmer la présence et la qualité de réfrigérant R134A ou 1234HFO dans les systèmes de climatisation de véhicules.

69134-A **691234YF-MINI**

91339

KIT VOOR AIRCOSYSTEMEN AC R12 & R134A (270 STUKS HNBR)

KIT POUR CLIM'AUTOMOBILE R12 & R134A (270 PCS HNBR)

91335

GROTE REPARATIE KIT VOOR HET VULLEN VAN AIRCOSYSTEEM

GRAND KIT DE REPARATION POUR CHARGE DU SYSTEME CLIMATIQUE

52270

CIRCUITANALYZER

ANALYSEUR DE CIRCUIT

AEK304N

SET VOOR HET VINDEN VAN LEKKEN VOOR R134A EN HFO1234YF

Met stikstof- en waterstoffles (950 ml) en snelkoppelingen R134A en HFO1234YF

- Geschikt voor wegwerpflessen

KIT UNIVERSEL DE DÉTECTION DE FUITE POUR R134A ET HFO1234YF

Avec bouteille d'azote et d'hydrogène (950 ml) et raccords rapides R134A et HFO1234yf

- Idéal pour bouteilles jetables

53020

STIKSTOFDRUKREGELAAR 53002, 38" GELE VULSLANG (47382), LEKDETECTIE-ADAPTER (53042), ADAPTER R410A RECHT 1/4" FL-M X 5/16" F RICHTBAAR (90413)

- Geschikt voor geconsigneerde flessen
- Geleverd zonder koppelingen
- Rechtse draad

VOOR EEN LINKSE DRAAD: 53060

66534-R
- LD Koppeling voor R134A
- Raccords BP pour R134A

MANODÉTENDEUR D'AZOTE 53002, FLEXIBLE DE CHARGE JAUNE 38" (47382), ADAPTATEUR POUR DÉTECTION DE FUITE (53042), ADAPTATEUR R410A DROIT 1/4" FL-M X 5/16" F ORIENTABLE (90413)

- Idéal pour bouteilles consignées
- Livré sans raccords
- Filet pas droit

POUR UN FILET PAS GAUCHE: 53060

53042-YF
- Adapter en koppeling LD voor HFO1234YF
- Adaptateur et raccord BP pour HFO1234YF

91151-6*

STIKSTOFFLES(1L)
BOUTEILLE AZOTE (1L)

91150-6*

STIKSTOFFLES + WATERSTOF(1L)
BOUTEILLE AZOTE + HYDROGÈNE (1L)

***PER 6 STUKS / PAR 6 PIÈCES**

55800

INTELLASENSE II LEKDETECTOR VOOR KOELMIDDELS
DÉTECTEUR DE FUITE POUR RÉFRIGÉRANTS

55975

INTELLASENSE III LEKDETECTOR VOOR BRANDBARE GASSEN
DÉTECTEUR DE FUITE POUR GAZ COMBUSTIBLES

- Normale slangen, Werkdruk: 41 Bar, opbrengst bij 210 Bar
- Per stuk van 3 m
- Flexibles normaux, Pression de travail: 41 Bar, cède à 210 Bar
- Par pièce de 3 m

REF. 84961-120
- Blauw /Bleu (R134A) 14 mm-M x 1/2" ACME-F

REF. 84963-120
- Rood/Rouge (R134A) 14 mm-M x 1/2" ACME-F

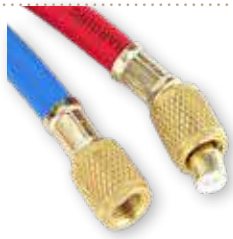

83735

ADAPTER BIJ TE VOEGEN AAN
ADAPTATEUR À AJOUTER POUR 83834 + 83934

- 14mm F x R1234yf 12mm M

REF. 82834
- HD koppeling voor R134a 1/4" SAE M x 16 mm
- Per stuk
- Coupleur HP pour R134a 1/4" SAE M x 16 mm
- Par pièce

REF. 82934
- LD koppeling voor R134a 1/4" SAE M x 13 mm
- Per stuk
- Coupleur BP pour R134a 1/4" SAE M x 13 mm
- Par pièce

REF. 83834
- HD koppeling voor R1234yf 12 mm-F x 17 mm
- Per stuk
- Coupleur HP pour R1234yf 12 mm-F x 17 mm
- Par pièce

REF. 83934
- LD koppeling voor R1234yf 12 mm-F x 14 mm
- Per stuk
- Coupleur BP pour R1234yf 12 mm-F x 14 mm
- Par pièce

Tecnolux

TEC-2019

MOBIELE LICHTREGELAARS
REGLOPHARES MOBILES

VL/PL
Mechanische afstelling van de koplamplichtbundel, analoog gegradueerde luxmeter, voet op wielen, optisch vizier

VL/PL
Réglage mécanique du faisceau de phare, luxmètre gradué analogique, base sur roulettes, visière optique

VARIANT /VARIANTE

TEC-2019/L2

- Dezelfde functionaliteit als TEC-2019
- Dubbele laserwaarneming voor positionering en centrering

- Même fonctionnalité que le TEC-2019
- Double visée laser pour l'alignement et le centrage

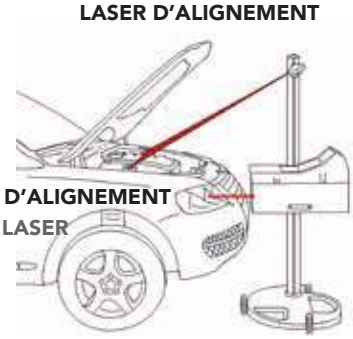

	TEC-2019 / TEC-2019/L2
Breedte / Largeur	600 mm
Lengte / Longueur	670 mm
Hoogte / Hauteur	1740 mm
Minimale werkhoogte / Hauteur minimale de travail	240 mm
Maximale werkhoogte/ Hauteur maximale de travail	1410 mm

020010051

ACCESSOIRES

Tecnolux

TEC-2505

MOBIELE LICHTREGELAARS
REGLOPHARES MOBILES

VL/PL HALOGEEN, XENON, LEDS
VL/PL HALOGÈNE, XÉNON, LEDS

Elektronische koplampregelaar voorzien van spiegelvizier, voet op wielen en draaibare kolom; de volgende optie is beschikbaar: basis op rails.
* lader inbegrepen

Régulateur électronique de faisceau de phare équipé d'une visière de rétroviseur, base sur roues et colonne tournante; l'option suivante est disponibles: base sur rails.
* chargeur compris

VARIANT /VARIANTE

TEC-2505/L2
- Dezelfde functionaliteit als TEC-2505
- Dubbele laserwaarneming voor positionering en centrering

- Même fonctionnalité que le TEC-2505
- Double visée laser pour l'alignement et le centrage

POSITIONEERLASER
LASER D'ALIGNEMENT

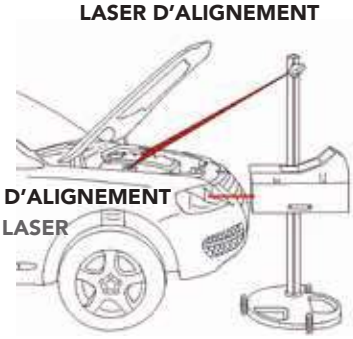

CENTREUR D'ALIGNEMENT
CENTREER LASER

ACCESSOIRES

025030032

402040065

024010034
- H-Base voor railinstallatie
- Base en H pour installation sur rail

025020059
OPBOUW RAILS VAN 3M
RAILS À POSER DE 3M

	TEC-2505 / TEC-2505/L2
Breedte / Largeur	600 mm
Lengte / Longueur	670 mm
Hoogte / Hauteur	1740 mm
Minimale werkhoogte / Hauteur minimale de travail	240 mm
Maximale werkhoogte/ Hauteur maximale de travail	1410 mm
Elektrische toevoer / Alimentation éléctrique	12 V

Tecnolux

TEC 12799

LICHTREGELAAR VOOR NIEUWE GENERATIE KOPLAMPEN

REGLOPHARES POUR NOUVELLE GENERATION DE FEUX INTELLIGENTS

Elektronische koplamptester met ingebouwde camera voor verificatie en analyse van alle koplampen die op eender welk voertuig zijn geïnstalleerd.
* lader inbegrepen

Testeur de phares électronique avec caméra embarquée pour une vérification et analyse de tous phares installés sur n'importe quel véhicule.
* chargeur compris

INBEGREPEN FUNCTIES

FONCTIONS INTÉGRÉES

DLA

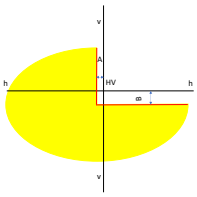

MATRIX

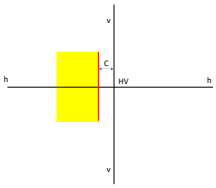

ILS

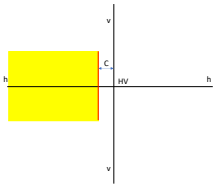

MATRIX HD

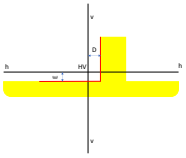

KINK

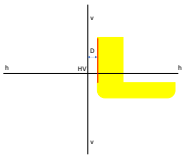

90° MERCEDES

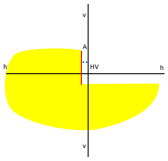

	TEC-12799/L2X/DLA/MATRIX
Breedte / Largeur	660 mm
Lengte / Longueur	695 mm
Hoogte / Hauteur	1780 mm
Minimale werkhoogte / Hauteur minimale de travail	240 mm
Maximale werkhoogte/ Hauteur maximale de travail	1450 mm
Elektrische toevoer / Alimentation éléctrique	12 V

ACCESSOIRES

129010095

402040065

129999214
OPBOUW RAILS VAN 3M
RAILS À POSER DE 3M

129010236
INBOUW RAILS VAN 3M
RAILS À ENCASTRER DE 3M

TEC X1

LICHTREGELAAR VOOR NIEUWE GENERATIE KOPLAMPEN

REGLOPHARES POUR NOUVELLE GENERATION DE FEUX INTELLIGENTS

Elektronische lichtregeltoestel met camera op wielen voorzien van roterend 7" display, hellingmeter, laserviewer en kruislaseraanwijzer. Fresnell-lens 352x200 mm. RS232-poort, Ethernet, dubbele USB, wifi en geïntegreerde Bluetooth
* lader inbegrepen

Reglophare électronique avec caméra sur roues équipée d'un écran rotatif de 7 pouces, d'un inclinomètre, d'une visionneuse laser et d'un pointeur laser croisé. Lentille de Fresnell 352x200 mm. Port RS232, Ethernet, double USB, wifi et Bluetooth intégré
* chargeur compris

INBEGREPEN FUNCTIES

FONCTIONS INTÉGRÉES

DLA

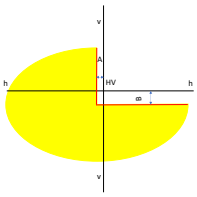

MATRIX

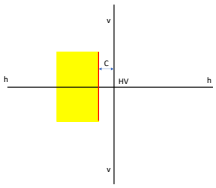

ILS

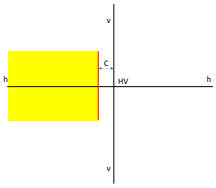

MATRIX HD

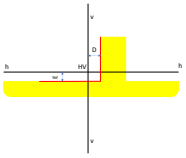

KINK

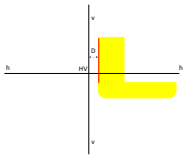

90° MERCEDES

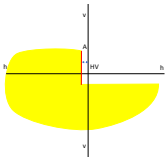

	TEC-X1
Breedte / Largeur	660 mm
Lengte / Longueur	695 mm
Hoogte / Hauteur	1780 mm
Minimale werkhoogte / Hauteur minimale de travail	240 mm
Maximale werkhoogte/ Hauteur maximale de travail	1450 mm
Elektrische toevoer / Alimentation éléctrique	12 V

ACCESSOIRES

129010095

402040065

129999214
OPBOUW RAILS VAN 3M
RAILS À POSER DE 3M

129010236
INBOUW RAILS VAN 3M
RAILS À ENCASTRER DE 3M

KANE EGA 1

CO GASANALYSER
ANALYSEUR DE GAZ CO

MERK
Kane

MARQUE
Kane

MEETBEREIK
- CO: 0 - 10%

MESURE
- CO : 0 - 10%

- 6-regelig display
- Standaard draadloze verbinding
- Sla tot 99 tests op
- Compact ontwerp
- Rubberen beschermkap met magneet voor "handsfree" bediening
- Draaischakelaar voor eenvoudige bediening
- Geïntegreerde droger met vervangbaar roetfilter
- Lage kosten jaarlijkse vaste prijs onderhoud
- Usb oplader
- Printmogelijkheden - Met optionele printer KANE-IRP3

Caractéristiques
- Affichage 6 lignes
- Connexion sans fil en standard
- Stockez jusqu'à 99 tests
- Design compact
- Housse de protection en caoutchouc avec un aimant pour un fonctionnement « mains libres »
- Commutateur rotatif pour une utilisation facile
- Déshydrateur intégré avec filtre à particules remplaçable
- Entretien à prix fixe annuel à faible coût
- Chargeur USB
- Possibilité d'impression - Avec l'imprimante en option KANE-IRP3

KANE IRP3

Infrarood printer
Imprimante infrarouge

Bluetooth

GASANALYSER / ANALYSEUR DE GAZ

MERK
Kane

MARQUE
Kane

KENMERKEN
- Compact apparaat
- Ideaal voor pre-compliance testen en diagnostiek
- Draadloze link voor verbinding met een computer
- Gratis Kane Live-software
- Identificeert fouten met betrekking tot emissies

CARACTÉRISTIQUES
- Appareil compact
- Idéal pour les tests de pré-conformité et diagnostics
- Liaison sans fil pour connexion à un ordinateur
- Logiciel Kane Live gratuit
- Permet d'identifier les défauts liés aux émissions

MEETBEREIK
- CO: 0 - 10%
- CO_2: 0-16%
- HC: 0 - 5000 ppm
- O_2: 0-21% (op versie 4-2 en 5-2)
- NOx: 0 - 5000ppm (op versie 5-2)

MESURE
- CO : 0 - 10%
- CO_2 : 0 - 16%
- HC : 0 - 5 000ppm
- O_2 : 0 - 21% (sur version 4-2 et 5-2)
- NOx : 0 - 5 000ppm (sur version 5-2)

BRANDSTOFFEN
- Diesel
- Benzine
- LPG

COMBUSTIBLES
- Diesel
- Essence
- GPL

KANE EGA 4-2

KANE EGA 5-2

PMU 400

ROETJESDEELTJESTELLER
COMPTEUR DE PARTICULES FINES

KARMOGELIJKHEDEN OP PAGINA 97
POSSIBILITÉS DE CHARIOT EN PAGE 97

De BrainBee PMU-400 is een zeer hoogwaardige deeltjesteller die geschikt is voor de nieuwe reglementen omtrent dieselmeting van voertuigen vanaf EUR05.

De PMU400 is gebaseerd op de welbekende C.P.C.-techniek (Condensation Particle Counter). Deze meettechniek werkt op basis van lasermeting en condensatie.

- De PMU 400 wordt geleverd als standalone unit;
- Kan eventueel ook worden geïntegreerd in (onze) bestaande emissie stations doormiddel van Bluetooth verbinding;
- Geschikt voor: EURO 5, EURO 6, EURO 7 en voor benzine varianten;
- Meetsonde lengte: 3,5 meter;
- Maximale afwijking: 10%

Le BrainBee PMU-400 est un compteur de particules de très haute qualité qui convient aux nouvelles réglementations concernant la mesure du diesel des véhicules à partir de EUR05.

Un avantage supplémentaire de l'utilisation de la petite quantité d'alcool pour agrandir les particules est qu'en même temps, cela garantit que la chambre de mesure n'est pas contaminée par des particules collantes (suie).

- Le PMU 400 est fourni en tant qu'unité autonome ;
- Peut également être intégré dans (nos) stations d'émission existantes au moyen d'une connexion Bluetooth ;
- Convient pour : EURO 5, EURO 6, EURO 7 et pour les variantes essence ;
- Longueur de la sonde de mesure : 3,5 mètres ;
- Déviation maximale : 10 %

1010450001XX

OPTIE:	OPTION:
ISOPROPYL ALCOHOL 250 ML	ISOPROPYL ALCOHOL 250 ML
BLUETOOTH ADAPTER	ADAPTATEUR BLUETOOTH
HEPA FILTER KIT 2 STUKS	KIT FILTRE HEPA 2 PIECES

Waarom is de oude, vertrouwde roetmeter ineens niet meer goed genoeg?
Dat is hij nog wel, maar niet om te controleren of het roetfilter van een Euro-5 of -6-diesel goed functioneert. De roetmeter of opaciteitsmeter werkt met licht, hij 'ziet' roet. Maar juist de veel kleinere, onzichtbare deeltjes zijn het schadelijkst voor de gezondheid. Een deeltjesteller telt juist die deeltjes. Ze zijn kleiner dan 0,2 duizendste van een millimeter. Dat is onzichtbaar klein. Overigens worden die hele kleine deeltjes ook geteld bij de typegoedkeuring van nieuwe diesel- en benzineauto's.

Hoe telt een deeltjesteller onzichtbaar kleine deeltjes?
Er zijn twee verschillende technologieën. De meeste deeltjestellers die beschikbaar komen, werken volgens de DC-technologie. In zo'n DC-deeltjesteller worden de deeltjes geïoniseerd, ze krijgen een elektrische lading. Het apparaat meet die lading en leidt daar het aantal deeltjes uit af. In een CPC-deeltjesteller krijgt ieder deeltje een minuscuul druppeltje alcohol om zich heen. Dat maakt ze groot genoeg om zichtbaar te zijn. Via een techniek die laserscattering heet, worden ze dan geteld.

Wat zijn de voor- en nadelen van beide technologieën?
Een CPC telt deeltjes, stuk voor stuk. Een DC-deeltjesteller telt geen deeltjes. Hij bepaalt de lading die aan deeltjes gegeven is en leidt daaruit hun aantal af. Maar een groot deeltje heeft een grotere lading dan een klein deeltje. Bij een uitlaatgas met meer kleine deeltjes dan normaal onderschat een DC het aantal deeltjes. Vervelend, want kleine deeltjes zijn juist extra schadelijk.

Pourquoi l'ancien opacimètre n'est-il soudainement plus assez bon ?
C'est toujours le cas, mais pas pour vérifier si le filtre à particules d'un diesel Euro-5 ou -6 fonctionne correctement. Le compteur de suie ou opacimètre fonctionne avec la lumière, il « voit » la suie. Mais ce sont précisément les particules beaucoup plus petites et invisibles qui sont les plus nocives pour la santé. Un compteur de particules compte précisément ces particules. Ils sont inférieurs à 0,2 millième de millimètre. C'est invisiblement petit. Incidemment, ces très petites particules sont également prises en compte dans la réception par type des nouvelles voitures diesel et essence.

Comment un compteur de particules compte-t-il de manière invisible les petites particules ?
Il existe deux technologies différentes. La plupart des compteurs de particules qui deviennent disponibles fonctionnent sur la technologie DC. Dans un tel compteur de particules à courant continu, les particules sont ionisées, elles reçoivent une charge électrique. L'appareil mesure cette charge et en déduit le nombre de particules. Dans un compteur de particules CPC, chaque particule est entourée d'une minuscule goutte d'alcool. Cela les rend assez grands pour être visibles. Ils sont ensuite comptés à l'aide d'une technique appelée diffusion laser.

Quels sont les avantages et les inconvénients des deux technologies ?
Un CPC compte les particules, pièce par pièce. Un compteur de particules DC ne compte pas les particules. Il détermine la charge donnée aux particules et en déduit leur nombre. Mais une grosse particule a une charge plus élevée qu'une petite particule. Avec un gaz d'échappement contenant plus de petites particules que la normale, un courant continu sous-estime le nombre de particules. Gênant, car les petites particules sont en fait très nocives.

AGS-688

GASANALYZER
ANALYSEURS DE GAZ

NOX-OPTIE OP AANVRAAG
OPTION NOX SUR DEMANDE

De AGS-688 gasanalysator kan zowel statisch als dynamisch werken en monsters nemen uit de uitlaatpijp met behulp van de speciale sonde. Met de intuïtieve operatorconsole hebben gebruikers alle functies van de uitlaatgasanalysator binnen handbereik en kunnen ze eenvoudig overschakelen van onafhankelijke metingen naar wettelijk voorgeschreven tests. De AGS-688-analysator heeft zes verlichte LCD-eenheden die de huidige testwaarden weergeven. Aan het einde van de analyse kan de gebruiker het testresultaat onmiddellijk afdrukken of naar een aangesloten computer sturen.

L'analyseur de gaz AGS-688 peut fonctionner à la fois de manière statique et dynamique, en prélevant des échantillons au niveau du tube d'échappement à l'aide de la sonde prévue à cet effet. Avec la console opérateur intuitive, les utilisateurs ont à portée de main toutes les fonctions de l'analyseur de gaz d'échappement et peuvent facilement passer des mesures indépendantes aux tests légalement prescrits. L'analyseur AGS-688 est pourvu de six unités LCD rétroéclairées qui affichent les relevés des tests en cours. Au terme de l'analyse, l'utilisateur peut imprimer immédiatement le résultat du test ou le transmettre à un ordinateur connecté.

NODIGE REFERENTIES/RÉFÉRENCES NÉCESSAIRES
- 1030500042XX
- 1010100016XX

MOGELIJKE OPTIES/OPTIONS POSSIBLES
- NoX: 1010500001XX
- PSI serial connection cable to PC: 1010700029XX

KARMOGELIJKHEDEN OP PAGINA 97
POSSIBILITÉS DE CHARIOT EN PAGE 97

NOX-OPTIE OP AANVRAAG
OPTION NOX SUR DEMANDE

KARMOGELIJKHEDEN OP PAGINA 97
POSSIBILITÉS DE CHARIOT EN PAGE 97

AGS-690

De AGS-690 bemonstert het uitlaatgas uit de uitlaatpijp met behulp van de sonde. Dankzij de interactie met de gespecificeerd software profiteren gebruikers van alle functies van de analyser. Bovendien kan de gebruiker eenvoudig overschakelen van routinemetingen naar de wettelijk voorgeschreven test. Het apparaat werkt door de mate te meten waarin het gas in het monster infraroodstralen absorbeert tijdens de analyse. Met behulp van zijn zeer nauwkeurige technologie analyseert de AGS-690 de absorptie van de verschillende frequentiebanden van de bestanddelen CO, CO_2 en HC en bepaalt zo de concentraties. Zuurstof- en NOx-concentraties kunnen optioneel worden gemeten via elektrochemische sensoren.

Le AGS-690 échantillonne les gaz d'échappement du tuyau d'échappement à l'aide de la sonde. Grâce à l'interaction avec le logiciel spécifié, les utilisateurs bénéficient de toutes les fonctionnalités de l'analyseur. De plus, l'utilisateur peut facilement passer des mesures de routine au test légalement spécifié. L'appareil fonctionne en mesurant le degré auquel le gaz de l'échantillon absorbe les rayons infrarouges pendant l'analyse. Grâce à sa technologie de haute précision, l'AGS-690 analyse l'absorption des différentes bandes de fréquences des constituants CO, CO_2 et HC, et détermine ainsi les concentrations. Les concentrations d'oxygène et de NOx peuvent être mesurées en option via des capteurs électrochimiques.

NODIGE REFERENTIES / RÉFÉRENCES NÉCESSAIRES

- 1030500042XX
- 1010100016XX
- 1010700029XX

MOGELIJKE OPTIES /OPTIONS POSSIBLES
- NoX: 1010500001XX

OPA 300

OPACITEITSMETER / OPACIMETRE

Onze opaciteitsmeters voor dieselmotoren zijn klein en compact. Met hun 12V-voeding zijn deze draagbare units met comfortabele en ergonomische handgreep ideaal voor gebruik onderweg. Opaciteitsmeters zijn ontworpen voor extreme flexibiliteit en gebruiksgemak. Het kan via een normale seriële interface (RS-232 of RS-485) op een pc worden aangesloten. Omdat het zijn eigen software heeft, kan het zelfs onervaren gebruikers veilig door het emissietestproces leiden.

MODULARITEIT GEGARANDEERD

Net als veel andere apparaten in deze serie, kunnen ze ook worden opgenomen in verschillende Brainbee-emissiebeheersingsconfigurat ies, zodat gebruikers het teststation kunnen configureren om aan hun individuele behoeften te voldoen. Het kan ook in bestaande stations worden geïntegreerd en past daarom harmonieus en stilistisch in werkplaatsen die Brainbee-apparatuur gebruiken.

Nos opacimètres pour moteurs diesel sont petits et compacts. Avec leur alimentation 12 V, ces unités portables avec poignée confortable et ergonomique sont idéales pour une utilisation en déplacement. Les opacimètres sont conçu pour une flexibilité et une facilité d'utilisation extrêmes. Il peut être connecté à un PC via une interface série normale (RS-232 ou RS-485). Puisqu'il possède son propre logiciel, il peut guider en toute sécurité même les utilisateurs inexpérimentés tout au long du processus de test des émissions.

MODULARITÉ GARANTIE

Comme beaucoup d'autres appareils de cette série, peut également être incorporé dans diverses configurations de contrôle des émissions Brainbee, permettant aux utilisateurs de configurer la station d'essai en fonction de leurs besoins individuels. Il peut également être intégré dans des stations existantes et s'intègre donc harmonieusement et stylistiquement dans les ateliers qui utilisent les équipements Brainbee.

KARMOGELIJKHEDEN OP PAGINA 97
POSSIBILITÉS DE CHARIOT EN PAGE 97

NODIGE REFERENTIES/RÉFÉRENCES NÉCESSAIRES

- 1030400021XX
- 1010100017XX
- 1010700026XX
- 1010700029XX

	OPA300
Licht overgang / Transmission lumineuse	0 ÷ 99.9 %
Licht overgang / Transmission lumineuse	0 ÷ 9.99 M-1
Toerenteller / Compte-tours	300 ÷ 9,990 RPM heat.
Olietemperatuur / Température d'huile	20 ÷ 150 °C
Rook temperatuur / Température de la fumée	20 ÷ 400 °C

ADAS-SYSTEEM / SYSTÈME ADAS

Universeel ADAS-kalibratieapparaat voor auto's en bestelwagens voor een doelhoogte van 95 tot 185 cm, ruimtebesparend en mobiel dankzij zwenkvoeten. De uitlijning naar het midden van het voertuig wordt gedaan door een speciale unit die bestaat uit een lijnlaser en een laserontvanger. Een bord met 2 doelen is inbegrepen. Momenteel kunnen 17 doelen worden afgeleverd. Als de uitlijning van het voertuig in orde is, zijn de hartlijn en de vertrouwenslijn bijna hetzelfde. Maar een uitbreiding voor uitlijning volgens de vertrouwenslijn is te allen tijde mogelijk in 2 varianten.

INBEGREPEN IN DE LEVERING

- 1 verrijdbare, verstelbare doeldrager met zwenkvoeten en vergrendelingsstang met verstelbare lijnlaserhouder en houder voor laserontvanger
- 1 doelbord met 2 doelen
- 1-lijns laser zelfnivellerend
- 1 laserontvanger met akoestische signaaluitgang

VOORDELEN

- Uitbreidbaar: modulair ontwerp maakt aanpassing aan de werkplaats mogelijk (doelen, radarsystemen, andere accessoires)
- Ruimtebesparend: heeft slechts circa 0,5m2 nodig
- Goedkoop: sterke prestaties tegen een eerlijke prijs
- Geschikt voor vrachtwagens: door het grote instelbereik van de bordhoogte kunnen ook voertuigen met hooggelegen camerasystemen probleemloos worden gekalibreerd

Appareil de calibrage universel ADAS pour voitures et camionnettes pour une hauteur cible de 95 à 185 cm, peu encombrant et mobile grâce aux pieds pivotants. L'alignement au centre du véhicule est effectué par une unité spéciale composée d'un laser de ligne et d'un récepteur laser. Un plateau avec 2 cibles est inclus. Actuellement 17 cibles peuvent être livrées. Si l'alignement du véhicule est correct, la ligne médiane et la ligne de confiance sont presque identiques. Mais une extension pour l'alignement selon la ligne de confiance est possible à tout moment en 2 variantes.

COMPRIS DANS LA LIVRAISON

- 1 porte-cible mobile et réglable avec pieds pivotants et entretoise de verrouillage avec support laser ligne réglable et support pour récepteur laser
- 1 plateau cible avec 2 cibles
- 1 laser
- 1 récepteur laser avec sortie de signal acoustique

AVANTAGES

- Extensible : la conception modulaire permet un ajustement à l'atelier (cibles, systèmes de radars, autres accessoires
- Gain de place : ne nécessite qu'environ 0,5 m2
- Peu coûteux : performances solides à un prix équitable
- Adaptés pour camions : grâce à la grande plage de réglage de la hauteur de la planche, les véhicules équipés de systèmes de caméras en hauteur peuvent également être calibrés sans aucun problème

DOELEN INBEGREPEN
CIBLES INCLUS

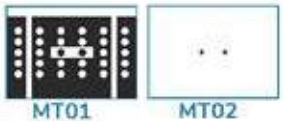

DOELEN IN OPTIE
CIBLES EN OPTION

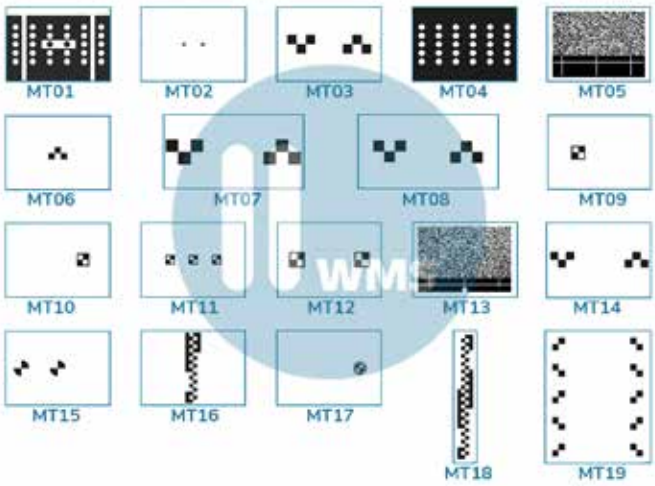

ADAS-SYSTEEM / SYSTÈME ADAS

Adas kalibratie-unit met digitale doelweergave op 75" monitor en elektrische hoogteverstelling. Het systeem kenmerkt zich door de automatische doelselectie „target select", automatische voorinstelling van de doelhoogte „auto height" en de ondersteuning van de positionering door digital position, de waarden worden digitaal in realtime weergegeven met een verkeerslichtfunctie. Handmatige hoogteregeling is ook mogelijk om de doelhoogte aan te passen, bijvoorbeeld bij verlaagde voertuigen. De afstand kan worden gemeten ten opzichte van de voorkant van het voertuig, tot de camera of tot het midden van de wielnaaf van de voor- of achteras. Als de asgeometrie van het voertuig correct is, komen de middenlijn van het voertuig en de vertrouwenslijn meestal overeen. Een uitbreiding voor uitlijning volgens de geo-as is echter te allen tijde mogelijk in 2 varianten.

INBEGREPEN IN DE LEVERING

- 1 verrijdbare, elektrisch in hoogte verstelbare doeldrager voor doelhoogtes tot 1,85 m
- 2 geïntegreerde telescopische hefkolommen
- 1 geïntegreerd hoogtemeetapparaat
- 1 monitor 75" 1 monitorbeugel 40x40
- 1 handmatige hoogteverstelling
- 1 mini-pc 1 Android-tablet
- 1 databank ADAS
- 1 afstandsbediening
- 1 digitaal doel VAG
- 1 licentie voor de periode van 12 maanden voor alle doelen

VOORDELEN

- Digitale doelweergave in originele grootte volgens OEM-standaard
- Softwaregestuurde positionering van het doeltuig, handmatige bediening eveneens mogelijk
- Doelen worden gedownload
- Universeel voor alle fabrikanten
- Akoestisch geleide laserinstelling
- Passieve radarreflector en lidar-doelwit

Unité d'étalonnage Adas avec affichage numérique de la cible sur écran 75» et réglage électrique de la hauteur. Le système se caractérise par la sélection automatique de la cible „target select", le préréglage automatique de la hauteur cible „auto height" et la prise en charge du positionnement par „digital position „, les valeurs sont affichées numériquement en temps réel avec une fonction de feu de circulation. Le contrôle manuel de la hauteur est également possible pour ajuster la hauteur cible, par exemple dans le cas de véhicules abaissés. La distance peut être mesurée par rapport à l'avant du véhicule, à la caméra ou au centre du moyeu de roue de l'essieu avant ou arrière. Si la géométrie de l'essieu du véhicule est correcte, la ligne médiane du véhicule et la ligne de confiance correspondent généralement. Cependant, une extension pour l'alignement selon l'axe géo est possible à tout moment en 2 variantes.

COMPRIS DANS LA LIVRAISON

- 1 porte-cible mobile réglable en hauteur électriquement pour des hauteurs de cible jusqu'à 1,85 m
- 2 colonnes de levage télescopiques intégrées
- 1 appareil de mesure de hauteur intégré
- 1 moniteur 75" 1 support moniteur 40x40
- 1 réglage manuel de la hauteurµ
- 1 mini PC 1 Tablette Android
- 1 base ADAS
- 1 télécommande
- 1 cible numérique VAG
- 1 licence pour la période de 12 mois pour toutes les cibles

AVANTAGES

- Affichage cible numérique en taille originale selon la norme OEM
- Positionnement de la plate-forme cible guidée par logiciel, contrôle manuel également possible
- Téléchargements des cibles
- Universel pour tous les fabricants
- Ajustement laser à guidage acoustique
- Réflecteur radar passif et cible lidar

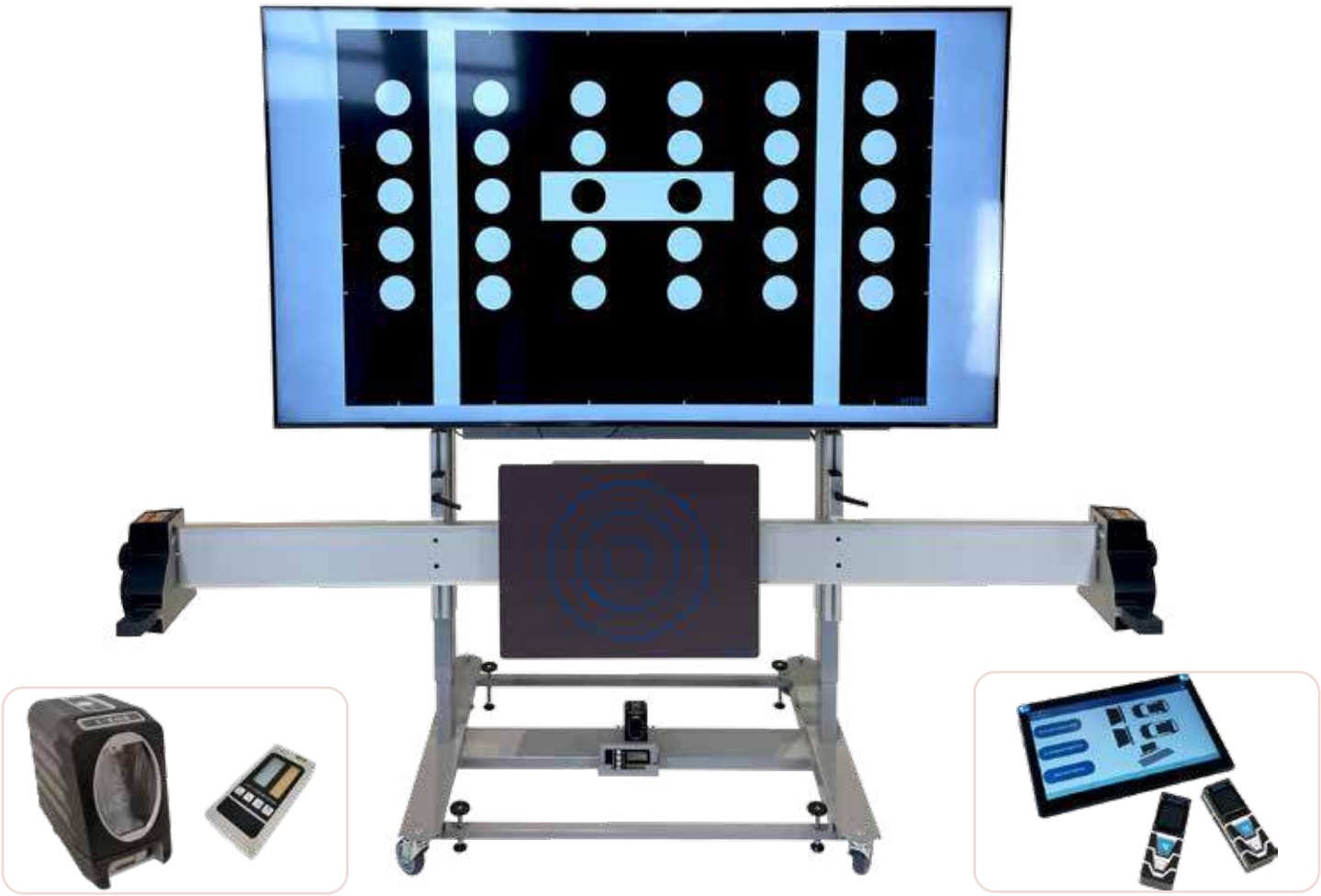

ADAS-SYSTEEM / SYSTÈME ADAS

CONNEX® DIGITAL ADAS, het revolutionaire systeem van Brainbee, is zeer eenvoudig en gebruiksvriendelijk, waardoor elke garage onderhoud kan plegen aan ADAS-systemen. Met het TARGETLESS (gepatenteerde) digitale (targetless) systeem zijn geen extra panelen nodig.

DOELLOZE TECHNOLOGIE

Brainbee's gepatenteerde doelloze technologie is het centrale element van het systeem. De veelzijdigheid van het digitale paneel maakt het mogelijk om het scherm aan te passen aan elk huidig of toekomstig protocol van autofabrikanten.

MAKKELIJK TE GEBRUIKEN

Het is zo gemakkelijk te gebruiken dat u geen tijd verspilt aan het proberen om het onder de knie te krijgen of het gewoon te gebruiken - het systeem zal u door alle stappen van de kalibratieprocedure leiden.

CONNEX® DIGITAL ADAS, le système révolutionnaire fabriqué par Brainbee, est très simple et facile à utiliser, ce qui permet à tous les garages d'entretenir les systèmes ADAS. Avec le système numérique (sans cible) TARGETLESS (breveté), aucun panneau supplémentaire n'est requis.

TECHNOLOGIE TARGETLESS

C'est une technologie sans cible brevetée de Brainbee targetless l'élément central du système. La polyvalence du panneau numérique permet d'adapter l'écran à n'importe quel protocole présent ou futur des constructeurs automobiles.

FACILE À UTILISER

Il est tellement simple à utiliser que vous ne perdrez plus de temps à essayer de le maîtriser ou simplement de l'utiliser : le système vous guidera à travers toutes les étapes de la procédure d'étalonnage.

VOL AUTOMATISCH

Het kalibratieframe wordt automatisch ingesteld door de elektrische bediening en elke beweging van het doel ten opzichte van het voertuig is automatisch en virtueel. Het voertuig hoeft nooit te worden verplaatst!

KEYSTONE SYSTEEM

Extreme precisie wordt gegarandeerd door het auto-adaptieve systeem, waarmee de software de omgevings- en fysieke omstandigheden (grond, afstand tot het voertuig) kan beoordelen en het digitale doelbeeld daarop kan aanpassen.

TOTALE DEKKING

Een zo groot mogelijke dekking van de automarkt is voor ons erg belangrijk. De database die de werking van het DIGITAL ADAS-systeem ondersteunt, volgt de constante evolutie van CONNEX® zelfdiagnose.

ENTIÈREMENT AUTOMATIQUE

Le cadre d'étalonnage est réglé automatiquement par la commande électrique, et tout mouvement de la cible, par rapport au véhicule, est automatique et virtuel. Le véhicule n'a jamais besoin d'être déplacé !

SYSTEME KEYSTONE

Une précision extrême est garantie par le système auto-adaptatif, qui permet au logiciel d'évaluer les conditions environnementales et physiques (sol, distance du véhicule) et d'adapter l'image cible numérique en conséquence digitale.

COUVERTURE TOTALE

Garantir la plus grande couverture possible du marché automobile est très important pour nous. La base de données qui sous-tend le fonctionnement du système DIGITAL ADAS suit l'évolution constante de l'auto-diagnostic CONNEX®.

KALIBRATIE KAN IN SLECHTS 6 STAPPEN WORDEN UITGEVOERD

SELECTEER "DIGITALE ADAS": EN VOLG DE INSTRUCTIES OVER HOE DE AUTO MOET WORDEN GEPLAATST.

SÉLECTIONNEZ "DIGITALE ADAS": ET SUIVEZ LES INSTRUCTIONS POUR PLACER LA VOITURE.

PLAATS DE DIGITALE DOELSTELLING DICHT BIJ DE AUTO: HET SPECIALE ONDERSTEUNINGSFRAME MAAKT HET GEBRUIK EXTREEM EENVOUDIG.

PLACEZ LA CIBLE NUMÉRIQUE À PROXIMITÉ DE LA VOITURE: LE CADRE DE SUPPORT SPÉCIAL REND LA MANIPULATION EXTRÊMEMENT FACILE.

STEL DE HOOGTE BIJ ZOALS AANGEGEVEN IN DE ONLINE HULPINSTRUCTIES.

RÉGLEZ LA HAUTEUR COMME INDIQUÉ DANS LES INSTRUCTIONS D'AIDE EN LIGNE.

L'ÉTALONNAGE PEUT ÊTRE EFFECTUÉ EN SEULEMENT 6 ÉTAPES

PLAATS DE WIELKLEMMEN OP DE VOORWIELEN

PLACER LES CIBLES DE ROUE SUR LES ROUES AVANT

WANNEER DE AFSTAND IN DE TOLERANTIE ZITTEN, KOMEN DIE IN HET GROEN TE STAAN.

DES QUE LES VALEURS SONT DANS LA TOLERANCE, ELLES APPARAITRONT EN VERT

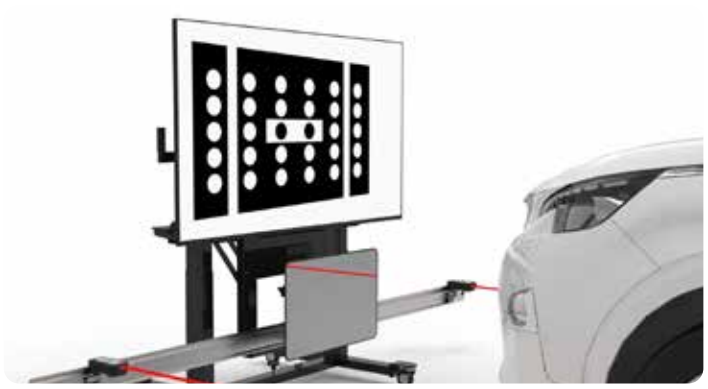

DE KALIBRATIE BEGINT. HET SCHERM ZAL HET DOEL WEERGEVEN, AANPASSEN AAN DE POSITIE VAN DE AUTO, EN DAAROM ZORGEN VOOR HET MEEST NAUWKEURIGE MOGELIJKE RESULTAAT

LE CALIBRAGE COMMENCE. L'ECRAN MONTRERA LA CIBLE, L'ADAPTERA À LA POSITION DE LA VOITURE, ET DONC ASSURERA LE RÉSULTAT LE PLUS PRÉCIS POSSIBLE

CONNEX DIGITAL ADAS 2.0
waarmee u snel alle ADAS-systemen kunt controleren en kalibreren op basis van de camerasensoren en de radarveiligheidssystemen die op het voertuig zijn geïnstalleerd.

CONNEX DIGITALE ADAS 2.0
permettant de vérifier et d'étalonner rapidement tous les systèmes ADAS en fonction des capteurs de caméra ainsi que l'étalonnage des systèmes de sécurité radar installés sur le véhicule.

ACCESSOIRES / ACCESSOIRES

	Referentie/Référence	Omschrijving/Déscription
	1010601666XX	Accessoire positioneringskit Kit de positionnement d'accessoires
	1010601608XX	Reflectorpaneel voor frontradar en dode hoek (TOYOTA/SUBARU/HONDA/KIA/HYUNDAI/MAZDA) Panneau réflecteur pour radar avant et angle mort (TOYOTA/SUBARU/HONDA/KIA/HYUNDAI/MAZDA)
	1010601609XX	Reflectorpaneel voor nachtzichtcamera (MERCEDES) Panneau réflecteur pour caméra de vision nocturne (MERCEDES)
	1010601610XX	360° camera kalibratiematten (VAG) Tapis d'étalonnage de caméra 360° (VAG)
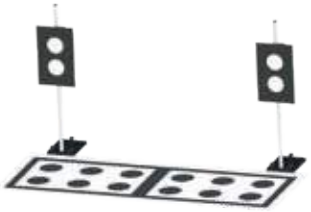	1010601612XX	Paneel voor achter- en 360° camera (VAG) Panneau pour caméra arrière et 360° (VAG)
	1010601614XX	Achtercamerapaneel (MERCEDES - kit 2) Panneau caméra arrière (MERCEDES - kit 2)
	1010601662XX	Matset camera 360° (MITSUBISHI) Kit tapis caméra 360° (MITSUBISHI)
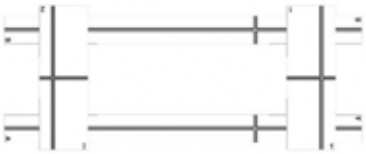	1010601663XX	Matset camera 360° (NISSAN) Kit tapis caméra 360° (NISSAN)
	1010601667XX	LIDAR-kalibratiepaneel (VAG) Panneau d'étalonnage LIDAR (VAG)

ACCESSOIRES / ACCESSOIRES

	Referentie/Référence	Omschrijving/Déscription
	1010601733XX	Doppler-simulator voor dode hoek - inclusief metrische regel voor positionering (VAG-MAZDA-PORSCHE) Simulateur Doppler pour angle mort - comprend une règle métrique pour le positionnement (VAG-MAZDA-PORSCHE)
	1010601734XX	Reflectorpaneel voor nachtzichtcamera (VAG) Panneau réflecteur pour caméra de vision nocturne (VAG)
	1010601615XX	MERCEDES-frontradarset > 2011 Kit radar avant MERCEDES > 2011
	1010601616XX	VOLVO frontradar kit Kit radar avant VOLVO
	1010601708XX	Kalibratie-accessoire (voor en achter) JEEP-radar Accessoire de calibrage (avant et arrière) radar JEEP
	1010601697XX	Zelfcentrerende klemmenset 13" - 24" Compatibiliteit: tot 24" (standaardband) Kit colliers auto-centrants 13" - 24" Compatibilité : jusqu'à 24" (pneu standard)
	1010750038XX	TRO-060 Trolley TRO-060 Trolley
	1010750105XX	TRO-220 Trolley TRO-220 Trolley
	1010601351XX 1010750125XX 1010750077XX	TRO-8940 Trolley ondersteuning voor CONNEX BT TRO-8410 PMU 400 support TRO-8830 Support voor AGS-688, AGS-690, OPA-300 TRO-8940 Suppot chariot pour CONNEX BT TRO-8410 PMU 400 support TRO-8830 Support pour AGS-688, AGS-690, OPA-300

PROFESSIONELE DIAGNOSELEZERS VOOR CONTROLE EN HERSTELLING VAN WAGENS

ALTIJD VERBONDEN:
Altijd volledig bijgewerkt, altijd klaar voor exclusieve functies. Dankzij de wifi-verbinding wordt de update automatisch op uw CONNEX-systeem geïnstalleerd. Op deze manier zijn de prestaties van uw apparaat altijd optimaal. Bovendien biedt de wifi-verbinding directe en directe toegang tot een groot aantal andere exclusieve functies, zoals:

- Automatisch zoeken / VIN zoeken
- SKIP 100 - Zoeken op plaat
- BPS Brain Problem Solver - Geautomatiseerd diagnostisch informatieportaal
- BOB - Online chat
- Brainbeeondersteuningsservice is ook beschikbaar. Elke melding die u verstuurt, wordt direct geanalyseerd door de gespecialiseerde technici van Brainbee en u krijgt snel een reactie.

KARMOGELIJKHEDEN OP PAGINA 99
POSSIBILITÉS DE CHARIOT EN PAGE 99

APPAREILS DE DIAGNOSTIQUE PROFESSIONNEL POUR LE CONTRÔLE ET LA RÉPARATION DES VÉHICULES

TOUJOURS CONNECTÉ:
Toujours complètement actualisé, toujours prêt pour des fonctionnalités exclusives. Grâce à la connexion WiFi, la mise à jour est installée sur votre système CONNEX automatiquement. De cette façon, les performances de votre appareil sont toujours optimales. De plus, la connexion WiFi permet un accès direct et instantané à un grand nombre d'autres fonctionnalités exclusives, telles que :

- Recherche automatique / Recherche de VIN
- SKIP 100 – Recherche par plaque
- BPS Brain Problem Solver – Portail d'informations de diagnostic automatique
- BOB – Chat en ligne
- Le service d'assistance Brainbee est également disponible. Chaque rapport que vous envoyez est analysé immédiatement par les techniciens spécialisés de Brainbee et vous recevez une réponse rapidement.

CONNEX BT

EOBD-VERBINDING VIA BLUETOOTH

CONNEXION EOBD VIA BLUETOOTH

CONNEX SMART

MET EEN PC OF TABLET - EOBD-VERBINDING VIA BLUETOOTH

AVEC UN PC OU UNE TABLETTE – CONNEXION EOBD VIA BLUETOOTH

MOGELIJKE DATABASES / DATABASES POSSIBLES

• ACTIVATION START 12	1010601502EX
• ACTIVATION START 36	1010601503EX
• ACTIVATION START 12 & FCA 12	1010601642EX
• ACTIVATION START 36 & FCA 12	1010601643EX

MOGELIJKE UPDATES / UPDATES POSSIBLES

• UPDATE12+	1010601504EX
• UPDATE 36+	1010601505EX
• UPDATE 12+ & FCA 12	1010601644EX
• UPDATE UPTONOW 12+	1010601506EX
• FCA	1010601660EX

VRAAG VRIJBLIJVEND EN ZONDER AANKOOPVERPLICHTING EEN DEMONSTRATIE
TERUGNAME VOORWAARDEN EN OP DE UPDATE!

DEMANDEZ SANS PLUS ATTENDRE UNE DÉMONSTRATION SANS ENGAGEMENT !!
CONDITION DE REPRISE ET SUR LA MISE A JOUR!

BPS BRAIN PROBLEM SOLVER
De intelligente informatiefunctie:
Informatie-functiesvan BRAINBEE-scantools zijn verbeterd en aangepast om te voldoen aan diagnostische vereisten in samenwerking met Haynespro, de toonaangevende aanbieder van automotive-databases. De BPS-functie bevat een actieve licentie voor uw diagnosetool en geeft u toegang tot de belangrijkste informatie, instellingen en factsheets, allemaal continu bijgewerkt, voor de duur van de licentie. Bij alle actieve BRAINBEE-licenties wordt de BPS-Info-module gratis meegeleverd. Het bevat alle technische gegevens die nodig zijn voor het dagelijkse werk in de werkplaats, onderverdeeld in negen categorieën: Onderhoud ; Motor ; Versnellingsbak; Richting ; Overdragen; Remmen; Apparatuur voor binnen en buiten; Elektronisch.

1010601513EX
12 MAANDEN VERSIE/VERSION 12 MOIS

BPS BRAIN PROBLEM SOLVER
La fonction d'informations intelligente :
Les fonctionnalités d'Aide des outils d'analyse BRAINBEE ont été améliorées et adaptées pour répondre aux exigences de diagnostic en collaboration avec Haynespro, le principal fournisseur de bases de données automobiles. La fonction BPS comprend une licence active pour votre outil de diagnostic et elle vous donne accès aux informations, paramètres et fiches d'informations les plus importants, tous continuellement actualisés, pendant toute la durée de la licence. Le module BPS-Info est intégré gratuitement à toutes les licences actives de BRAINBEE. Il contient toutes les données techniques nécessaires pour les travaux quotidiens dans l'atelier, divisées en neuf catégories : Entretien ; Moteur ; Boîte de vitesses ; Direction ; Transmission ; Freins ; Équipement intérieur/extérieur ; Électronique.

1010601514EX
36 MAANDEN VERSIE/VERSION 36 MOIS

BPS BRAIN PROBLEM SOLVER PLUS
De BPS-Tutor-functie (optioneel) is een ideale uitbreiding voor diegenen die een tool nodig hebben met nog meer prestaties. hoog. Met deze optie kunt u een geleide diagnose stellen en snel een oplossing vinden voor ingewikkelde problemen op basis van de door het systeem gelezen foutcode. Het resultaat is direct beschikbaar. BPS-Tutor Plus is de meest complete versie van de BPS-Tutor-functie, inclusief diagrammen, aanvullende tekeningen, de werktijd, opdrachten en opgeloste problemen.

1010601515EX

BPS BRAIN PROBLEM SOLVER PLUS
La fonction BPS-Tutor (optionnelle) est une extension idéale pour ceux qui ont besoin d'un outil offrant des performances encore plus élevées. Avec cette option, vous pourrez créer un diagnostic guidé et trouver rapidement une solution à des problèmes compliqués en vous basant sur le code d'erreur lu par le système. Le résultat est disponible immédiatement.
BPS-Tutor Plus est la version la plus complète de la fonction BPS-Tutor, comprenant des schémas, des dessins supplémentaires, le temps de travail, les attributions et les problèmes résolus.

12 MAANDEN VERSIE
VERSION 12 MOIS

P.U.K. (PIN UNLOCK KEY)
Dankzij de activatie van PIN UNLOCK KEY (P.U.K) maakt het diagnoseapparaat het mogelijk om SLEUTELS TE CODEREN zonder dat de PIN-CODE van het dealernetwerk nodig is. Bij veel AUTOMODELLEN moeten de codes die nodig zijn voor de codering bij verlies van de sleutels worden verkregen bij de fabrikant, die natuurlijk voor deze service betaald wilt worden! Dankzij de BRAINBEE P.U.K.-functie wordt dit ook voor uw werkplaats mogelijk!

1010601507EX

P.U.K. (PIN UNLOCK KEY)
Grâce à l activation de PIN UNLOCK KEY (P.U.K) l appareil de diagnostic permet de réaliser le CODAGE DES CLES sans la nécessité de recevoir le CODE PIN du réseau des concessionnaires profiter? En fait, pour de nombreux MODÈLES DE VOITURES, si les clés sont perdues, les codes requis pour le codage doivent être obtenus auprès du constructeur, qui veut bien sûr être payé pour ce service! Grâce à la nouvelle fonction BRAINBEE P.U.K., tout cela sera aussi possible pour votre atelier!

EENMALIGE ACTIVATIE
ACTIVATION UNIQUE

BODY SPECIALIST
Veel autostartproblemen (maar ook andere, zoals defecte verlichting of ruitenwissers, enz.) zijn gekoppeld aan de CABIN CONTROL UNIT en kunnen alleen worden opgelost door deze te vervangen. Door de BODY SPECIALIST-functie te gebruiken met uw BRAIN BEE-diagnosetool, kunt u direct in uw werkplaats een oplossing bieden zonder naar dealers te hoeven gaan.

1010601582EX

BODY SPECIALIST
De nombreux problèmes de démarrage automatique (mais aussi d autres, tels que les défauts d éclairage ou d essuie-glaces..) sont liés à l UNITE DE CONTROLE ABITACLE, et ne peuvent être résolus sauf avec son remplacement. L utilisation de la fonction BODY SPECIALIST avec votre outil de diagnostic BRAINBEE vous permet de donner une solution directe dans votre atelier sans avoir à recourir aux concessionnaires.

EENMALIGE ACTIVATIE (P.UK. NODIG)
ACTIVATION UNIQUE (P.U.K. NÉCESSAIRE)

ODO-SCAN
Met één klik geeft de ODO-Scan-functie toegang tot alle informatie over de kilometerstand van het voertuig. U kunt controleren op inconsistenties in de kilometerstandinformatie, die kunnen wijzen op kilometerstandcorruptie. Deze functie maakt het ook mogelijk om na het vervangen van een module (dashboard of andere computers met kilometerstandgegevens) te controleren of het schrijven van de voertuigconfiguratiegegevens correct is uitgevoerd.

ODO-SCAN
En un clic, la fonction ODO-Scan permet d'accéder à toutes les informations sur le kilométrage du véhicule. Vous pouvez rechercher d'éventuelles incohérences dans les informations relatives au kilométrage, ce qui pourrait indiquer une altération du kilométrage. Cette fonction permet également de vérifier si, suite au remplacement d'un module (tableau de bord ou autres calculateurs avec données kilométriques), l'écriture des données de configuration du véhicule s'est effectuée correctement.

EENMALIGE ACTIVATIE
ACTIVATION UNIQUE

Ontgrendeling van de beveiligingsgateway van de nieuwe generatie Renault- en Dacia-voertuigen.
De kaarten worden onmiddellijk geactiveerd en werken in pay-per-use-modus: 1 ontgrendeling = 1 token; en alleen van toepassing op apparaten met een geldige diagnostische licentie. Ontgrendeling is niet nodig als er een algemene storingsanalyse met eventuele eliminatie moet worden uitgevoerd. Het is eerder essentieel voor alle activeringsprocedures voor componenten en voertuigconfiguraties/-uitrustingen. De ontgrendeling van het voertuig blijft actief totdat de portieren worden gesloten. (maximaal 24 uur)

Déverrouillage de la passerelle de sécurité des véhicules de nouvelle génération Renault et Dacia.
Les cartes sont immédiatement activées et fonctionnent en mode de paiement à l'utilisation : 1 déverrouillage = 1 token; et s'appliquent uniquement aux appareils disposant d'une licence de diagnostic valide. Le déverrouillage n'est pas nécessaire si une analyse de panne générale avec élimination éventuelle doit être effectuée. Il est plutôt essentiel pour toutes les procédures d'activation de composants et les configurations/adaptations de véhicule Le déverrouillage sur le véhicule reste actif jusqu'à la fermeture des portes. (max 24h)

1010601749EX - 10 TOKEN
1010601750EX - 20 TOKEN

BrainBee
WORKSHOP SOLUTIONS

ATF STATION
STATION ATF

Het aantal voertuigen met automatische versnellingsbak is de afgelopen jaren sterk gestegen. Het advies is om de versnellingsbak gemiddeld elke 60.000 km een onderhoudsbeurt te geven. Met de juiste apparatuur, zoals de BRAIN BEE Fluid Service, is dit een ongecompliceerde klus.

Tijdsbesparing: Tanks worden binnen enkele seconden vervangen en het is niet nodig om ze schoon te maken of te legen.
Efficiëntie: Er gaat geen olie verloren bij het verwisselen van olietanks; ongebruikte olie kan vervolgens opnieuw worden gebruikt.
P**recisie:** Automatische aanpassing van het oliepeil in de transmissie tijdens de reinigingsfase.
Het voordeel: onze BRAIN BEE AGC-stations reinigen het hele ATF-circuit met slechts één liter olie.

Alle onderhoudsprocessen worden bewaakt door geavanceerde elektronica, waardoor schade aan componenten wordt voorkomen.

De automatische recirculatiefunctie voorkomt schade door overdruk.
Automatische stroomrichtingdetectie: de geïntegreerde druksensoren detecteren altijd de juiste stroomrichting van ATF.
Automatische ATF-temperatuurmeting: het spoelproces wordt automatisch gestart.
De elektronisch gestuurde pomp (twee pompen in het geval van de AGC-8280) zorgt voor de ideale spoelsnelheid, aangepast aan het type tandwielkast.

Le nombre de véhicules équipés de boîtes de vitesses automatiques a fortement augmenté ces dernières années. Il est recommandé d'entretenir le système de boîte de vitesses tous les 60.000 km en moyenne. Avec le bon équipement, comme le BRAIN BEE Fluid Service, c'est un travail simple.

Gain de temps : les réservoirs sont remplacés en quelques secondes et il n'est pas nécessaire de les nettoyer ou de les vider.
Efficacité : aucune huile n'est perdue lorsque les réservoirs d'huile sont changés ; l'huile inutilisée peut ensuite être réutilisée.
Précision : Réglage automatique du niveau d'huile dans la transmission pendant la phase de nettoyage.
L'avantage : Nos stations BRAIN BEE AGC nettoient l'ensemble du circuit ATF avec un seul litre d'huile.

Tous les processus d'entretien sont surveillés par une électronique de pointe, empêchant tout dommage aux composants.

La fonction de recirculation automatique empêche les dommages dus à une surpression.
Détection automatique du sens d'écoulement : les capteurs de pression intégrés détectent toujours le bon sens d'écoulement de l'ATF.
Mesure automatique de la température de l'ATF : le processus de rinçage est démarré automatiquement.
La pompe à commande électronique (deux pompes dans le cas de l'AGC-8280) assure la vitesse de rinçage idéale, adaptée au type de réducteur.

	AGC-9250	AGC-9280
Verwisselbare tankvolume/ Volume de réservoir interchangeables	25 L	25 L
Voedingspomp/Pompe d'alimentation	10 l/min, eentraps tandwielpomp 10 l/min, pompe à engrenages à un étage	10 l/min, eentraps tandwielpomp 10 l/min, pompe à engrenages à un étage
Zuigpomp / Pompe aspirante	N.A.	10 l/min, eentraps tandwielpomp 10 l/min, pompe à engrenages à un étage
Lengte serviceslangen 1 en 2/ Longueur des tuyaux de services 1 et 2	3 m	3 m
Lengte aftapslang gebruikte olie / Longueur du tuyau de vidange d'huile usagée	N.A.	1.5 m
Webdatabank/Base de données	Optioneel / Optionelle	1 jaar inbegrepen/Inclus 1 an
Nul-Cross Contaminatie/Contamination croisée zéro	Adapter op slang 1 / Adaptateur sur tuyau 1	Speciale slang met kraan/ Tuyau dédié avec robinet
Peilstokfunctie/Fonction jauge	N.A.	Ingegrepen/Inclus

HU23135

WIFI-VIDEOSCOOP MET SCHAKELSONDE
ENDOSCOPE À SONDE WIFI

- Snelle wifi-verbinding voor gebruik met smartphones
- Professioneel apparaat met uitstekende prijs-kwaliteitsverhouding
- Gemakkelijk delen van foto's en video's via alle smartphone-apps (Messenger, WhatsApp, e-mail…)
- Ruimtebesparend voor maximale bewegingsvrijheid

- Connexion Wi-Fi rapide pour une utilisation avec smartphone
- Appareil professionnel avec un excellent rapport qualité-prix
- Partage aisé de photos et de vidéos sur toutes les applications pour smartphone (Messenger, Whatsapp, e-mail…)
- Faible encombrement: permet une liberté de mouvement maximale

HU23136

WIFI-VIDEOSCOOP MET SCHAKELSONDE 1-WEEGS- (180°) BEWEEGBAAR
ENDOSCOPE À SONDE WIFI ARTICULÉ DANS UN SEUL (180°) SENS

HU23150

VIDEOSCOOP MET SONDE MET 4,9 MM
ENDOSCOPE À SONDE 4,9 MM

- Werkt op oplaadbare Lithium batterij
- Benzine, diesel, olie & waterdichte sonde met dubbele HD-camera voor- en zijaanzicht
- Met een 5-inch HD IPS-kleurenscherm dat voorzien van krasbestendig gehard glas en behoudt een uitstekend zicht, zelfs in sterk zonlicht
- Krachtige ring-LED-lichtbron op beide lenzen
- Efficiënte schijnwerper aan de achterkant van de hoofdleiding schermsysteem om te helpen tijdens het werk
- Maakt foto's, neemt films op met geluid voor vocale annotaties (Ideaal voor garantiebewijs
- Ingebouwde microfoon en luidsprekers
- 32GB geheugenkaart (inbegrepen)
- IP67
- Inclusief een schermhouderbeugel

- Fonctionne sur batterie au lithium rechargeable
- Sonde essence, diesel, huile et étanche avec double caméra HD vue de face et de côté
- Avec un écran couleur HD IPS de 5 pouces qui dispose d'un verre trempé résistant aux rayures et maintient une excellente vision même en fort ensoleillement
- Puissante source de lumière LED annulaire sur les deux lentilles
- Lumière d'inondation efficace à l'arrière de la principale système d'écran pour aider pendant le travail
- Prend des photos, enregistre des films avec du son pour les annotations vocales (Idéal pour preuve de garantie)
- Microphone et haut-parleurs intégrés
- Carte mémoire de 32 Go (incluse)
- IP67
- Comprend un support de support d'écran

HU23079

« EXCLUSIVE » VIDEOSCOOP MET 4,5 MM 2-WEG BEWEEGBARE SONDE
VIDÉOSCOPE « EXCLUSIVE » AVEC SONDE 4,5 MM 2-VOIE ARTICULÉE

4,5mm analoge 2-weg gelede sonde:
- Hoge resolutie: 640 x 480 met 4 LEDs
- Diameter is 4,5 mm en 1 meter lang
- Gelede hoek is meer dan 170 graden: geen spiegeladapter voor zijaanzicht nodig
- Extra verlichting mogelijk in donkere zones
- 90° beeldrotatie
- De 13mm kortere distale punt van de camerakop maakt bewegingen in kleine ruimtes gemakkelijker
- Toepassingen in de automobielsector: Ideaal voor Common-Rail motoren, aircosystemen, uitlaatsystemen, diesel injectiepoorten, gloeibougie poorten, poorten voor elektrisch bediende ruiten, koffersloten

Sonde articulée de 4,5 mm
- Haute résolution : 640 x 480 avec 4 LED
- 4,5 mm de diamètre et 1 mètre de long
- Angle d'articulation supérieur à 170 degrés : aucune nécessité d'utiliser un miroir pour l'observation latérale
- Permet d'augmenter la luminosité dans les zones sombres
- Rotation des images à 90°
- L'extrémité courte de 13 mm de la tête de caméra s'articule dans les petits espaces
- Applications automobiles : idéale pour les moteurs à rampe commune, les systèmes de climatisation, les systèmes d'échappement, les ports d'injecteurs diesel, les bougies de préchauffage, les vitres électriques, les serrures de coffre, etc.

MI8550

MITYVAC METALEN DRUK- EN ONDERDRUKPOMP KIT
KIT POMPE PRESSION/DÉPRESSION MÉTAL MITYVAC

INHOUD VAN DE KIT:
- De enige handpomp die de druk zowel kan meten als weergeven met dezelfde nauwkeurigheid (van -980 m Bar tot +4 Bar)
- Tankinhoud van 480 ml voorzien van een snelkoppeling
- Incl. uitgebreide set van toebehoren.
- Standaardtoepassingen:Testen van uitlaatcontrolesystemen (EGR, RCV, BPV). Testen van Turbocharger-uitlaatkleppen. Ontluchten van rem- en hydraulische koppelingssystemen. Diagnose van ontstekingssystemen. Overhevelen/aftappen van vloeistof.

LE KIT COMPREND:
- La seule pompe manuelle qui peut donner et mesurer la pression OU la dépression avec le même rendement et la même précision (de -980m Bar à +4Bar)
- Grand réservoir de 480ml au design amélioré avec connecteur rapide
- Autres accessoires inclus
- Applications courantes : test des systèmes de contrôle d´émission (EGR, RCV, BPV). Test du Turbo. Purge freins pression/dépression et embrayage hydraulique. Diagnostique des système d´ignition. Transfert/évacuation de liquides.

HU12020

ROOKMACHINE
MACHINE À FUMÉE

- Nominale spanning: DC12V
- Nominaal vermogen: 100 W
- Rookopbrengst: 20-30 L/min
- Werkdruk: 1,3 bar

- Tension nominale : DC12V
- Puissance nominale : 100 W
- Sortie de fumée : 20-30 L/min
- Pression de travail : 1,3 bar

AB70854

REMONTLUCHTINGS KIT - 800ML
KIT DE PURGE DE FREINS - 800ML

INHOUD VAN DE KIT:
- 1 x 800 ml aftapventiel
- 1 x Autofill
- Gebruikt perslucht om een vacuüm te creëren om de oude vloeistof en lucht uit het hydraulische rem- en koppelingssysteem te verwijderen
- Een automatisch vulapparaat zorgt voor het niveau juiste remvloeistof tijdens het aftappen
- Vermindert reparatietijden, verhoogt de productiviteit en voordelen
- Nieuw ontwerp met unieke en gepatenteerde ingebouwde veiligheidskleppen om elk risico van onbedoeld spuiten of morsen van remvloeistof te voorkomen

LE KIT COMPREND :
- 1 x purgeur de 800 ml
- 1 x Autofill
- Utilise de l´air comprimé pour créer une dépression afin de purger l´ancien liquide et l´air du système de freinage et d'embrayage hydraulique
- Un dispositif de remplissage automatique assure le niveau de liquide de frein correct tout au long de la purge
- Réduit les délais de réparation tout en augmentant la productivité et les bénéfices
- Nouvelle conception avec soupapes de sûreté intégrées uniques et brevetées évitant tout risque de pulvérisation ou de renversement accidentel de de liquide de frein

SPANNING EN STARTSPANNING MET KLEURGECODEERD SCHERM
TENSION ET VOLT DE DÉMARRAGE AVEC ÉCRAN À CODAGE COULEUR

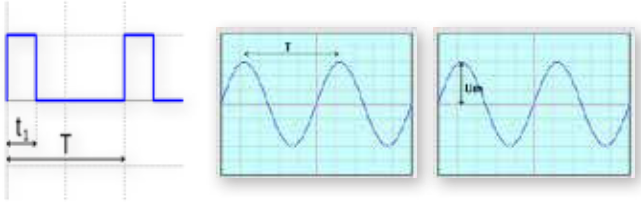

HU31025

SCOPE +

Speciaal ontworpen voor de diagnose van het elektrisch circuit van de auto van 0 tot 50 V

- Eenvoudig in gebruik, geen diepgaande kennis van elektriciteit vereist
- Totale bescherming
- Maatregelen - Stroomlekkage in ampère (min., ATC of max.) zonder krimp van de zekeringen in de zekeringenkast
- Spanning (max. 50 VDC)
- Startspanning met automatische HOLD-functie (12/24 V)
- Weerstand [Ohm] (van 0,0 Ω tot 1,0 MΩ)
- Frequentie van 0 bij 20 KHz, piek-tot-piek spanning op hetzelfde scherm en inschakelduur (Rco%)
- Continuïteitstest
- Diode / LED-test

Spécialement conçu pour le diagnostic du circuit électrique automobile de 0 à 50 V

- Facile à employer, aucune connaissance approfondie en électricité n'est requise
- Protection totale
- Mesures-Fuites de courant en ampères (min., ATC ou max.) sans retrait des fusibles de la boîte à fusibles
- Tension (50 VDC max.)
- Tension de démarrage avec fonction HOLD automatique (12/24 V)
- Résistance [Ohms] (de 0,0 Ω à 1,0 MΩ)
- Fréquence de 0 à 20 KHz, tension crête à crête sur le même écran et cycle de service (Rco %)
- Test de continuité
- Test des diodes/LED

HU31035

SENSOR-SIMULATOR / SIMULATEUR DE CAPTEUR

Het product wordt voornamelijk gebruikt voor bedradingstests. Dit komt omdat het apparaat het signaal kan simuleren en kan vergelijken met de scantool U kunt de meeste sensoren, injectoren of actuatoren simuleren als ABS-sensor, lambdasensor, EGR-sensor, CKP-sensor, klopsensor en kaartsensor Elimineert de noodzaak om niet-defecte sensoren te vervangen, tegen de tijd dat u een paar onnodige sensoren hebt vervangen. Nu ook in staat om tot 4 ampère te genereren om kleppen, actuatoren, kleppen, kleine DC-motoren, injectoren, gloeilampen, ...

1. Gesimuleerde weerstand
2. Gesimuleerde spanning
3. Gesimuleerde sinusgolf
4. Gesimuleerde blokgolf
5. Gesimuleerde temperatuurcoëfficiëntsensoren
6. Gesimuleerde gas- en pedaalsensorsequenties
7. Zuurstofsensor: testmodus en gesimuleerde modus

Le produit est principalement utilisé pour les tests de câblage. En effet, l'appareil peut simuler le signal et le comparer à l'outil d'analyse Vous pouvez simuler la plupart des capteurs, injecteurs ou actionneurs comme capteur ABS, capteur lambda, capteur EGR, capteur CKP, capteur de cliquetis et capteur de carte Élimine le besoin de remplacer les capteurs non défectueux, au moment où vous avez changé quelques capteurs inutiles. Désormais également capable de générer jusqu'à 4 ampères pour activer les volets, les actionneurs, les vannes, les petits moteurs à courant continu, les injecteurs, les ampoules, ...

1. Résistance simulée
2. Tension simulée
3. Onde sinusoïdale simulée
4. Onde carrée simulée
5. Capteurs de coefficient de température simulés
6. Séquences simulées de capteur d'accélérateur et de pédale
7. Capteur d'oxygène : mode test et mode simulé

COMPLETE DIAGNOSTISCHE KABELSET VOOR AUTO'S.
KIT DE FILS COMPLET POUR DIAGNOSTIC AUTOMOBILE.

HU31022

AB70617

AUTOMOTIVE MULTIMETER
MULTIMÈTRE AUTOMOTIVE

FUNCTIES:
- Spanning:
  AC (3,2 V - 1000 V) DC (3,2 V - 750 V)
- Stroom:
  AC (32 mA - 10 A) DC (32 mA - 300 mA)
- Weerstand van 320 Ω tot 320 K Ω
- Frequentie van 0,01 Hz tot 32 kHz
- Diode controleerder
- RPM van 0 tot 12.000
- Temp. meting (-20°C - + 1370°C)
- Schakelt automatisch uit na 10 minuten

LES FONCTIONS:
- Tension:
  AC (3,2V - 1000V) DC (3,2V - 750V)
- Courant:
  AC (32mA - 10A) DC (32mA - 300mA)
- Résistance de 320Ω à 320KΩ
- Fréquence de 0,01 Hz à 32 kHz
- Contrôle des diodes
- RPM de 0 à 12.000
- Temp. mesure (-20°C - + 1370°C)
- S'éteint automatiquement après 10 min

HU42025

ANTI-DIEFSTAL WIELMOER VERWIJDERINGSSET
KIT D'ENLÈVEMENT D'ÉCROUS DE ROUE ANTIVOL

De Lugdriller™ is het ideale hulpmiddel om de moeilijkste wielmoeren snel en veilig te verwijderen. De antidiefstalwielmoeren zijn in de loop der jaren aanzienlijk verbeterd. Hun ontwerp is steeds complexer en het materiaal wordt steeds robuuster. Bandenreparatiewerkplaatsen zijn zich terdege bewust van de problemen met beschadigde wielmoeren of verloren sleutels.

Le Lugdriller™ est l'outil idéal pour enlever les écrous de roue antivol les us difficiles en toute rapidité et sécurité. Les écrous de roue antivol se sont considérablement améliorés au cours des années. Leur conception est de plus en plus complexe et le matériau devient de plus en plus robuste. Les ateliers de réparation de pneus connaissent bien les problèmes rencontrés avec des écrous de roue endommagés ou des clés perdues.

HU11004

HOOFDREMCILINDERADAPTERSET
KIT D'ADAPTATEURS POUR MAÎTRES CYLINDRE

- Geschikt voor gebruik met de meeste remontluchters
- Inclusief adapters voor hoofdcilinder en fabrikant specifieke pluggen
- Adapter geschikt voor 99% van de huidige hoofdcilindertanks
- Wordt geleverd in een aanpasbaar kunststof omhulsel
- Inclusief een spuit voor het legen of bijvullen van remvloeistof

- Convient pour utiliser avec la plupart des purgeurs de freins par pression
- Comprend des adaptateurs pour maître cylindre et bouchons spécifiques constructeur
- Adaptateur convient pour 99% des réservoirs de maîtres cylindre actuels
- Livré dans un coffret plastique personnalisable
- Comprend une seringue pour vidanger ou faire l'appoint du liquide de frein

HU41039

UNIVERSELE REINIGINGSSET VOOR INJECTOR GATEN
KIT DE NETTOYAGE UNIVERSEL POUR LES PUITS D'INJECTEUR

DE KIT BEVAT:
- 2 metalen borstels van 20 mm en 25 mm diameter om de injectorgaten schoon te maken - 2 borstels om de injectorzetels schoon te maken - 1 verlenging voor de borstels - 2 pluggen om de bodem van de put te sluiten - 1 kapsteun om de kap te plaatsen en te verwijderen - 1 schuurset (met papier en papiersteun)
- Met deze kit kan de technicus schoon en perfect werken voordat hij de nieuwe injector plaatst!
- Het reinigen van de injectorputten na extractie is van het grootste belang

LE KIT COMPREND:
- 2 brosses en métal de 20mm et 25 mm de diamètre pour nettoyer les puits d´injecteur - 2 brosses pour nettoyer les sièges d´injecteur - 1 extension pour les brosses - 2 bouchons pour obturer le fond du puit - 1 support de bouchon pour placer et enlever le bouchon - 1 kit de ponçage (avec papier et support pour papier)
- Ce kit permettra au technicien de réaliser un travail propre et parfait avant de placer le nouvel injecteur!
- Nettoyer les puits d´injecteur après l´extraction est d´une importance capitale

HU46008

SPUIT VOOR VERVANGEN VAN VOERTUIGVLOEISTOF
SERINGUES DE TRANSVASEMENT

Toepassingen: handgeschakelde versnellingsbakolie, transmissieolie en motorolie (geen ATF)
- Capaciteit: 1,5 L / 0,9 kg
- Roterende klep

Applications : huile de boîte de vitesse manuel, huile de transmission et huile moteur (pas ATF)
Capacité : 1,5 L / 0,9kg
Robinet rotatif

HU507G

MINI FLUID EVACUATOR
MINI FLUID EVACUATOR

Ideaal voor het reinigen van injectoropeningen tijdens of na het uitnemen van een injector

Idéal pour nettoyer les trous d'injecteurs pendant ou après l'extraction d'un injecteur

HU46012

AD BLUE INJECTIE SPUIT
SERINGUES AD BLUE

Transparante spuiten voor een goede perceptie van de vloeistof
- Geschikt voor het toevoegen of verwijderen van AD Blue-vloeistof uit brandstoftanks
- Draaischakelaar
- Capaciteit: 1,5 L
- Speciale AD Blue

Seringues transparentes pour une bonne perception du fluide
- Convient pour ajouter ou enlever du liquide AD Blue des réservoirs de carburant
- Interrupteur rotatif
- Capacité : 1,5 L
- Spécial AD Blue

HU46011

SPUIT VOOR BRANDSTOF
SERINGUE POUR CARBURANT

Transparante spuiten voor een goede perceptie van de vloeistof
- Geschikt voor het toevoegen of verwijderen van vloeistof uit benzine of diesel uit filters, enz.
- Draaischakelaar
- Capaciteit: 1,5 L
- Speciale benzine

Seringues transparentes pour une bonne perception du fluide
- Convient pour ajouter ou enlever du liquide de l´essence ou du diesel des filtres, etc.
- Interrupteur rotatif
- Capacité : 1,5 L
- Spécial essence

BATTERIJ ONDERHOUD
ENTRETIEN DES BATTERIES

Met een vermogen van 20 A is de GYSFLASH 20.12 / 24 PL een multi-voltage lader ontworpen om 12 V en 24 V loodaccu's (Gel, AGM, Liquid, etc.) en Lithium-Iron Fosfaat (LFP / LiFePO4) op te laden. Het heeft 4 verschillende intelligente oplaadprogramma's die de prestaties van elke batterijtechnologie garanderen.

D'une puissance de 20 A, le GYSFLASH 20.12/24 PL est un chargeur multi-tension conçu pour recharger les batteries 12 V et 24 V au Plomb (Gel, AGM, Liquide, etc) et Lithium-Fer Phosphate (LFP / LiFePO4).
Il dispose de 4 programmes de charge intelligents bien distincts garantissant les performances de chaque technologie de batterie.

STARTFLASH 120.24 CNT STARTLADER
CHARGEUR DÉMARREUR STARTFLASH 120.24 CNT

De STARTFLASH 120.24 CNT is de eerste CONNECTED lader-starter met Inverter-technologie. Met een hoog vermogen van 120 A is hij bedoeld voor alle lood/lithium-accu's van 6, 12 of 24 V. Hij houdt de accu op een perfect gestabiliseerde spanning tijdens de diagnostische fasen en garandeert een optimale laadkwaliteit voor het onderhoud van de meest geavanceerde accu's . Hij kan elk type voertuig starten, van licht tot zwaar gebruik, en is 100% aanpasbaar dankzij de geavanceerde connectoren (USB + SMC).

Le STARTFLASH 120.24 CNT est le premier chargeur-démarreur CONNECTÉ de technologie Inverter. De forte puissance 120 A, il est dédié à toutes les batteries Plomb / Lithium en 6, 12 ou 24 V. Il conserve la batterie à une tension parfaitement stabilisée lors des phases de diagnostic et garantit une qualité de charge optimale pour l'entretien des batteries les plus évoluées. Capable de démarrer tout type de véhicule, du léger au poids-lourd, il est 100% personnalisable grâce à sa connectique évoluée (USB + SMC).

BATTERIJLADERS
CHARGEURS DE BATTERIES

De door een microprocessor aangestuurde Batium-serie garandeert maximale efficiëntie en veiligheid.

La gamme Batium pilotée par micro-processeur vous garantit le maximum d'efficacité et de sécurité.

BATTERIJTESTERS
TESTEURS DES BATTERIES

Professionele tester met ultra nauwkeurige meting en geïntegreerde printer.

Testeur professionnel avec mesure ultra précise et imprimante intégrée.

INVERTER LADERS
CHARGEURS INVERTER

De Gysflash is een gestabiliseerd technologisch inverter toestel met 5 functies:

- Laad de batterijen op met een geavanceerde belastingscurve
- Ondersteuning 12V-batterijen (gel of vloeistof) van voertuigen in de diagnostische fase
- Garandeert de gezondheidstoestand van de accu van een voertuig in de showroom
- Compenseert de elektrische behoeften om het geheugen bij te houden, bij het vervangen van de batterij
- Gebruik de lader als gestabiliseerde voeding waarvan de maximale spanning en stroom instelbaar zijn

Le Gysflash est une alimentation stabilisée de technologie inverter avec 5 fonctions :

- Charger les batteries grâce à un appareil possèdant une courbe de charge évoluée
- Soutenir les batteries 12V (gel ou liquide) des véhicules en phase de diagnostic
- Garantir l'état de santé de la batterie d'un véhicule de démonstration en showroom
- Compenser les besoins électriques pour sauvegarder les mémoires, lors d'un changement de batterie
- Utiliser le chargeur comme une alimentation stabilisée dont la tension et le courant maximal sont réglables

BATTERIJLOZE BOOSTER
BOOSTER SANS BATTERIE

AUTONOME SUPERCAPS & LI-ION BATTERIJ STARTER Ontworpen voor voertuigen uitgerust met een 12 V batterij, is deze booster uitgerust met supercondensatoren en een lithium-ion batterij. Het gebruikt de restspanning van de voertuigaccu of die van de lithiumbatterij die in de booster is ingebouwd om de motor binnen enkele seconden op te laden en te starten.

DÉMARREUR AUTONOME A SUPERCONDENSATEURS & BATTERIE LI-ION Destiné aux véhicules équipés d'une batterie 12 V, ce booster est doté de supercondensateurs et d'une batterie lithium-ion. Il utilise la tension résiduelle de la batterie du véhicule ou celle de la batterie lithium intégrée au booster pour se recharger et démarrer le moteur en quelques secondes.

AUTONOME STARTER
DÉMARREUR AUTONOME

Ideaal voor interventies ter plaatse. Dankzij de 2 geïntegreerde «high performance» pure loodbatterijen start hij alle voertuigen van kleine voertuigen tot vrachtwagens. Na interventies laadt hij zich op netstroom tot 100% en zonder toezicht met behulp van zijn krachtige geïntegreerde lader (7A-curve WUoU).

Idéal pour les interventions sur site. Grâce à ses 2 batteries intégrées au plomb pur «haute performance», il démarre tous les véhicules du VL jusqu'au PL. Après interventions, il se recharge sur le secteur à 100% et sans surveillance à l'aide de son puissant chargeur intégré (7A-courbe WUoU).

SCAN ME

Voor een compleet zicht van het GYS-gamma, aarzel niet om de Gyscatalogussen te bekijken.

Pour une vue complète de la gamme GYS, n'hésitez pas à consulter les catalogues GYS.

VOOR DE PRIJZEN, GELIEVE ONZE CATALOGUS GYS LADERS TE RAADPLEGEN
POUR LES PRIX, VEUILLEZ CONSULTER NOTRE CATALOGUE GYS CHARGEURS

GAS- EN DAMPZUIGING
ASPIRATION DES GAZ ET DES VAPEURS

OMSCHRIJVING
Vaste afdaling voor uitlaatgasafzuiging op lichte voertuigen. Geleverd met ventilator, flexibele slangen in rubber GT2, 1 wandconsole voor het opbergen van de slang.

DESCRIPTION
Descente fixe pour l'aspiration des gaz d'échappement sur véhicules légers. Fourni avec ventilateur, mètres de tuyaux flexibles en caoutchouc GT2, 1 console murale pour ranger le tuyau.

	Ø zuigleiding Ø tuyau aspiration	°C zuigleiding °C tuyau aspiration	Motorvermogen Puissance moteur	Stroom-voorziening Tension d'alimentation	Lengte zuigleiding Longueur tuyau d'aspiration
GMS1755	75	200	0.5 HP	3/400 V	5 m
GMS1757	75	200	0.5 HP	3/400 V	7.5 m
GMS11005	100	200	0.5 HP	3/400 V	5 m
GMS11007	100	200	0.5 HP	3/400 V	7.5 m

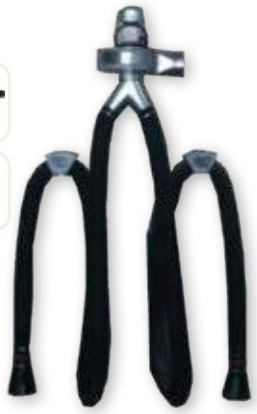

OMSCHRIJVING
Dubbele vaste afdaling voor gasafzuiging op lichte voertuigen. Geleverd met ventilator, 2 flexibele slangen in GT2 rubber, 2 muurbeugels om de slang op te bergen.

DESCRIPTION
Descente fixe double pour l'aspiration des gaz d'échappement sur véhicules légers. Fourni avec ventilateur, 2 tuyaux flexibles en caoutchouc GT2, 2 consoles murales pour ranger le tuyau.

	Ø zuigleiding Ø tuyau d'aspiration	°C zuigleiding °C tuyau d'aspiration	Motorvermogen Puissance moteur	Stroom-voorziening Tension alimentation	Lengte zuigleiding Longueur tuyau aspiration
GMS2755	75	200	0.5 HP	3/400 V	2 x 5 m
GMS2757	75	200	0.5 HP	3/400 V	2 x 7.5 m
GMS21005	100	200	0.5 HP	3/400 V	2 x 5 m
GMS21007	100	200	0.5 HP	3/400 V	2 x 7.5 m

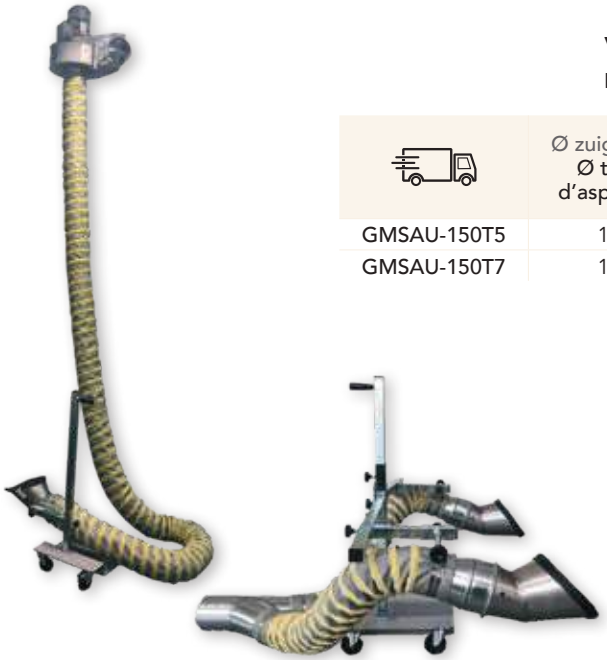

VOOR REGENERATIE VAN ROETFILTERS
POUR RÉGÉNÉRATION DES FILTRES À PARTICULES

	Ø zuigleiding Ø tuyau d'aspiration	°C zuigleiding °C tuyau d'aspiration	Motorvermogen Puissance moteur	Stroom-voorziening Tension alimentation	Lengte zuigleiding Longueur tuyau aspiration
GMSAU-150T5	150	500	1.5 HP	3/400 V	5 m
GMSAU-150T7	150	700	1.5 HP	3/400 V	5 m

IN OPTIE EN OPTION	Ø zuigleiding Ø tuyau d'aspiration	°C zuigleiding °C tuyau d'aspiration	Lengte zuigleiding Longueur tuyau aspiration
GYNMA-150125125HT5	150	500	2 x 1.25 m
GYNMA-150125125HT7	150	700	2 x 1.25 m

OMSCHRIJVING
Autonome mechanische haspel met 1 blokkeerpal en retourveer, 1 ventilator, rubberen slang, eindaanslag.

DESCRIPTION
Enrouleur mécanique autonome avec 1 cliquet d'arrêt anti-blocage et ressort de rappel , 1 Ventilateur, mètres de tuyaux flexibles en caoutchouc, anti-écrasement.

TRECHTER NIET INBEGREPEN

NON COMPRIS: ENTONNOIR

	Ø zuigleiding Ø tuyau aspiration	°C zuigleiding °C tuyau aspiration	Motorvermogen Puissance moteur	Stroom-voorziening Tension d'alimentation	Lengte zuigleiding Longueur tuyau d'aspiration
GMR757.5	75	200	0.5 HP	3/400 V	7.5 m
GMR7510	75	200	0.5 HP	3/400 V	10 m
GMR1007.5	100	200	0.5 HP	3/400 V	7.5 m
GMR10010	100	200	0.5 HP	3/400 V	10 m
GMR1257.5	125	200	1 HP	3/400 V	7.5 m
GMR12510	125	200	1 HP	3/400 V	10 m

OMSCHRIJVING
Autonome mechanische haspel met 1 blokkeerpal en retourveer, 1 ventilator, rubberen slang, eindaanslag.

DESCRIPTION
Enrouleur mécanique autonome avec 1 cliquet d'arrêt anti-blocage et ressort de rappel , 1 Ventilateur, mètres de tuyaux flexibles en caoutchouc, anti-écrasement.

TRECHTER NIET INBEGREPEN

NON COMPRIS: ENTONNOIR

	Ø zuigleiding Ø tuyau aspiration	°C zuigleiding °C tuyau aspiration	Motorvermogen Puissance moteur	Stroom-voorziening Tension d'alimentation	Lengte zuigleiding Longueur tuyau d'aspiration
GMRF757.5	75	200	0.5 HP	3/400 V	7.5 m
GMRF7510	75	200	0.5 HP	3/400 V	10 m
GMRF1007.5	100	200	0.5 HP	3/400 V	7.5 m
GMRF10010	100	200	0.5 HP	3/400 V	10 m
GMRF1257.5	125	200	1 HP	3/400 V	7.5 m
GMRF12510	125	200	1 HP	3/400 V	10 m

VERSIE MET AFSTANDBEDIENING

VERSION AVEC RADIO COMMANDE

	Ø zuigleiding Ø tuyau aspiration	°C zuigleiding °C tuyau aspiration	Motorvermogen Puissance moteur	Stroom-voorziening Tension d'alimentation	Lengte zuigleiding Longueur tuyau d'aspiration
GERFT757.5	75	200	0.5 HP	3/400 V	7.5 m
GERFT7510	75	200	0.5 HP	3/400 V	10 m
GERFT1007.5	100	200	0.5 HP	3/400 V	7.5 m
GERFT10010	100	200	0.5 HP	3/400 V	10 m
GERFT1257.5	125	200	1 HP	3/400 V	7.5 m
GERFT12510	125	200	1 HP	3/400 V	10 m

AUTOMATISCH VENTILATORSTARTSYSTEEM VOOR GEMOTORISEERDE HASPELS, MET THERMISCHE BEVEILIGING BIJ TE VOEGEN

SYSTÈME DE DÉMARRAGE AUTOMATIQUE DU VENTILATEUR POUR ENROULEURS MOTORISÉS, AVEC PROTECTION THERMIQUE A AJOUER

GEMCP-0.5 (VOOR / POUR 0.5 HP)

GEMCP-1 (VOOR / POUR 1 HP)

GRK1-100-8

LASDAMP EN GAS AFZUIGING
ASPIRATION DES VAPEURS ET FUMÉES DE SOUDURE

OMSCHRIJVING
8 m aluminium rail met verbindingssteun,
1 ventilator van 1 HP, 0,75 Kw., 400 V. driefasige, 1 schuifwagen over de lengte van de rail, diameter 100 mm, 7,5 meter flexibele rubberen slangen met een diameter van 100 mm, anti-crushing, 1 rubberen trechter met afneembare dop en aansluiting voor CO-bediening, GRNG-160100, met ASZ-armband, 3 bevestigingssystemen op IPN door knijpen, STIC 300, 3 systemen ter compensatie van de dakhelling, SSI 1500.

DESCRIPTION
Rail de 8 m en aluminium avec support de jonction, 1 ventilateur de 1 HP, 0,75 Kw., 400 V. triphasé, 1 chariot coulissant sur la longueur du rail, diamètre 100 mm, 7.5 mètres de tuyaux flexibles en caoutchouc en diamètre 100 mm, anti-écrasement, 1 entonnoir en caoutchouc avec pince étau, GRNG-160100, avec bracelet ASZ, 3 systèmes de fixation sur IPN par pincement, 3 systèmes d'adaptation pour compenser la pente du toit, SSI 1500.

Ø zuigleiding Ø tuyau aspiration	100 mm	Motorvermogen Puissance moteur	1 HP, 0,75 kW
°C zuigleiding °C tuyau aspiration	200 °C	Stroomvoorziening Tension alimentation	400 V.
Afzuiging debiet Débit d'aspiration	600 m3/h	Ø voor schouw Ø refoulement	160 mm

GSCHB1-100-8

OMSCHRIJVING
Variant van de GRK1-100-8 met trolley voorzien van een balancer met ratel en steunband
.

DESCRIPTION
Variante du GRK-100-8 avec chariot équipé d'un équilibreur avec cliquet et bande de support

GRKR1-100-8-B

OMSCHRIJVING
8 m aluminium rail met verbindingssteun, 1 ventilator van 1 HP, 0,75 Kw., 400 V. driefasige, 1 schuifwagen over de lengte van de rail, diameter 100 mm, 1 glijdende mechanische haspel met 7,5 meter flexibele slangen rubber met een diameter van 100 mm, anti-crushing, 1 rubberen trechter met afneembare dop en plug voor CO-bediening, GRNG-160100, met ASZ-armband, 3 klemsystemen op IPN door knijpen, STIC 300, 3 aanpassingssystemen om de helling van het dak te compenseren, SSI. 1.500.

DESCRIPTION
Rail de 8 m en aluminium avec support de jonction, 1 ventilateur de 1 HP, 0,75 Kw., 400 V. triphasé, 1 chariot coulissant sur la longueur du rail, diamètre 100 mm, 1 enrouleur mécanique coulissant avec 7.5 mètres de tuyaux flexibles en caoutchouc en diamètre 100 mm, anti-écrasement, 1 entonnoir en caoutchouc avec pince étau, GRNG-160100, avec bracelet ASZ, 3 systèmes de fixation sur IPN par pincement, 3 systèmes d'adaptation pour compenser la pente du toit, SSI. 1500.

Ø zuigleiding Ø tuyau aspiration	100 mm	Motorvermogen Puissance moteur	1 HP, 0,75 kW
°C zuigleiding °C tuyau aspiration	200 °C	Stroomvoorziening Tension alimentation	400 V.
Afzuiging debiet Débit d'aspiration	600 m3/h	Ø voor schouw Ø refoulement	160 mm

GROLLY-230M

OMSCHRIJVING

Mobiele eenheid met 1 ventilator van 0,5 HP, 0,37 Kw., 220 V. eenfase, geïnstalleerd op een in hoogte verstelbare beugel + schakelaar, 1 rubberen trechter geïnstalleerd op de ventilator.

DESCRIPTION

Groupe mobile avec 1 ventilateur de 0,5 HP, 0,37 Kw., 220 V. monophasé, installé sur un étrier réglable en hauteur + interrupteur, 1 entonnoir en caoutchouc installé sur le ventilateur

Zuigstroom Débit d'aspiration	600 m³/h	Motorvermogen Puissance moteur	0.5 HP, 0,37 kW
Ø ontlading Ø refoulement	125 mm	Stroomvoorziening Tension alimentation	220 V. Mono

GTP-12510

OPTIE: GROLLY GTP

Flexibel met stalen spoel van 10 m. 125 mm + 1 klem GF-125

OPTIONS: GROLLY GTP

Flexible avec spire acier de 10 mt d.125 mm + 1 collier GF-125

GROLLY-M230M

OMSCHRIJVING

Mobiele eenheid met 1 ventilator van 0,5 HP, 0,37 Kw., 220 V. eenfase, geïnstalleerd op een in hoogte verstelbare beugel + schakelaar. "Y" -afwijking met twee flexibele slangen met een diameter van 75 mm, 1,25 meter en twee GRN-16075 rubbertrechters.

DESCRIPTION

Groupe mobile avec 1 ventilateur de 0,5 HP, 0,37 Kw., 220 V. monophasé, installé sur un étrier réglable en hauteur + interrupteur. Déviation "Y" avec deux flexibles diamètre 75 mm, 1.25 mètres et deux entoinnoirs en caoutchouc GRN-16075

Zuigstroom Débit d'aspiration	600 m³/h	Motorvermogen Puissance moteur	0.5 HP, 0,37 kW
Ø ontlading Ø refoulement	125 mm	Stroomvoorziening Tension alimentation	220 V. Mono

GRNT-16075 & GRNT-160100

GRNG-16075 & GRNG-160100

GRNGM-16075 & GRNGM-160100

GON-75MG & GON-100MG

GT2 - Rubberen slang en een nylon spiraal, de flexibele slang GT2 is bestendig tot 200 ° en is anti-crushing. Het is verkrijgbaar in diameters 75, 100, 125, 150 en 200 mm voor lengtes van 2,5 tot 40 m.

GT2 - Tuyau en caoutchouc et d'une spirale en nylon, le tuyau flexible GT2 est résistant jusqu'à 200° et est anti-écrasement. Il est disponible en diamètre 75, 100, 125, 150 et 200 mm pour des longueurs de 2,5 à 40 m.

GT2-75-5M **GT2-100-5M** **GT2-125-5M** **GT2-150-5M**

GM

OMSCHRIJVING
Microschakelaar om de stofzuiger te starten door aan de flexibele slang te trekken. Het moet worden aangesloten op een speciaal elekrisch paneel

DESCRIPTION
Micro interrupteur pour démarrer l'aspirateur en tirant sur le tuyau flexible. Il doit être connecté à un tableau électrique spécial

GM-WIFI

OMSCHRIJVING
DRAADLOZE microschakelaar bestuurd door de beweging van de balancer om de stofzuiger te starten door aan de flexibele slang te trekken. Het moet worden aangesloten op een speciaal elektrisch paneel.

DESCRIPTION
Micro interrupteur WIRELESS commandé par le mouvement de l'équilibreur pour mettre en marche l'aspirateur en tirant le tuyau flexible. Il faut le connecter à un tableau électrique spécial.

GYG-100-100-100 + GWB-100

OMSCHRIJVING
Set voor aanzuiging op dubbele geluiddempers, met "Y" afwijking voor snelkoppeling met de GRNG-trechter, 2 GT2-slangen 1,25 m lang en metalen klemmen met een muurbeugel voor slangen.

DESCRIPTION
Ensemble pour aspiration sur pots d'échappement doubles, avec déviation en "Y" pour le raccord rapide avec l'entonnoir GRNG, 2 flexibles GT2 de 1.25 m de longueur et colliers métalliques avec une console murale pour flexibles.

GYNMAG100-100-100

OMSCHRIJVING
Dubbele trechter op trolley voor voertuig met dubbele uitlaat voorzien van een "Y" voor snelle aansluiting op de GRNG trechter, 2 slangen van 1,25 m en twee GRN rubberen trechters gemonteerd op meervoudig verstelbare armen.

DESCRIPTION
Entonnoir double sur chariot pour véhicule avec double échappement équipé avec un "Y" pour le raccord rapide avec l'entonnoir GRNG, 2 flexibles de 1.25 m et deux entonnoirs en caoutchouc GRN montés sur bras multi-réglables.

SCHAKELAAR MET THERMISCHE BEVEILIGING
INTERRUPTEUR AVEC PROTECTION THERMIQUE

	HP	KW	V	PH	HZ
GSI-0.5	0.5	0.37	400	3	50
GSIM-0.5	0.5	0.37	230	1	50
GSI-1	1	0.75	400	3	50
GSIM-1	1	0.75	230	1	50
GSI-1.5	1.5	1.1	400	3	50
GSIM-1.5	1.5	1.1	230	1	50

SMOBIPLUS-M

OMSCHRIJVING
Mobiele zuig- en filtratie-eenheid voor 1 werkstation. Het is voornamelijk bedoeld voor gebruik als tinsoldeer, oxyacetyleen met elektrode, MIG / MAG, TIG en tijdens kleine slijp operaties. De SMOBIPLUS-M is een mobiel, compact filter, ontworpen voor incidenteel gebruik en zonder een grote concentratie aan verontreinigende stoffen, rook of stof. Het is uitgerust met een scharnierarm van 3 m die uitstekende wendbaarheid en grote flexibiliteit biedt. De zuigstroom wordt gewaarborgd door een 1,5 PK, 1,1 kW ventilator beschermd door filtratie. Op deze manier gaan de deeltjes niet door de ventilator. De groep wordt geleverd met een urenteller voor filteronderhoud. Ten slotte is de groep uitgerust met een stopcontact voor gemakkelijke en directe aansluiting.

DESCRIPTION
Groupe mobile d'aspiration et de filtration pour 1 poste de travail. Il est destiné principalement à une utilisation type soudure à l'étain, oxyacétylénique électrode, MIG/ MAG, TIG, et lors de petites opération de meulage. Le SMOBIPLUS-M est un filtre mobile, compact, conçu pour une utilisation ponctuelle et sans grande concentration de polluants, fumées ou poussières. Il est équipé d'un bras articulé de 3 m qui délivre une excellente maniabilité et une grande souplesse. Le débit d'aspiration est assuré par un ventilateur de 1,5 HP, 1,1 kW protégé par la filtration. Ainsi les particules ne passent pas à travers le ventilateur. Le groupe est fourni avec un compteur horaire pour la maintenance du filtre. Enfin, le groupe est équipé d'une prise électrique pour un raccordement aisé et direct.

Afzuiging debiet / Débit d'aspiration	1 500 m3/h
Druk / Pression	1250 PA
Filtratie-efficiëntie / Efficacité de filtration	99 %
Filterend oppervlak / Surface filtrante	12 m^2
Motor / Puissance moteur	1,5 HP - 1,1 kW
Stroom / Alimentation électrique	230 V - 3 phase
Afmetingen (zonder arm) / Dimensions (sans bras)	756 x 705 x 916 mm
Lengte gearticuleerde arm / Longueur bras articulé	3 m
Ø gearticuleerde arm / Diamètre bras articulé	Ø 160 mm

SMOBIPLUS-PACK

OPTIE
Set van 4 reservefilters voor de SMOBIPLUS, bestaande uit 1 metalen voorfilter, 1 syntethisch voorfilter, 1 filter met hoge efficiëntie en 5 kg actieve kool.
*standaard inbegrepen bij een nieuw toestel

OPTIONS
Kit de 4 filtres de rechange pour le SMOBIPLUS composé par 1 prefiltre métallique, 1 prefiltre syntethique, 1 filtre a haute efficacité et 5 kg de charbon actif
* compris standard avec un nouvel appareil

SPARK32

OMSCHRIJVING
Vast systeem voor aanzuiging en filtratie van lasrook met knikarmventilator en SFTC-filter met 4,5 kg actieve kool.

SB-scharnierarmen zijn zelfdragend dankzij een externe stroomafnemerstructuur met verzonken veren en verstelbare koppelingen. De kap is gemaakt van plastic met een handvat om de zuigkracht te manipuleren en te verdelen. SB-armen zijn geschikt voor plaatsing op muren, plafonds of uitbreidingen en hebben een interne diameter vrij van obstakels voor een optimale doorstroming. Gegalvaniseerde plaatstalen buizen en een stalen lager maken het een alledaags gereedschap voor industrieel gebruik.

DESCRIPTION
Système fixe pour l'aspiration et la filtration des fumées de soudure avec ventilateur bras articulé et filtre SFTC avec 4,5 Kg de charbon actif.

Les bras articulés SB sont autoportants grâce à une structure externe à pantographe avec des ressorts en retrait et des embrayages réglables. La hotte est en plastique avec poignée pour manipuler et partitionner l'aspiration. Les bras SB sont adaptés pour un positionnement au murs, des plafonds ou des prolongations et ont un diamètre interne libre d'obstructions pour un débit optimal. Les tubes tôle galvanisée et un roulement en acier en font un outil de tous les jours à usage industriel.

073715

ROOKAFZUIGSYSTEEM VOOR AANZUIGENDE LASTOOTSEN
SYSTEME D'EXTRACTION DE FUMEES POUR TORCHES ASPIRANTES

OMSCHRIJVING
Het mobiele rookafzuigsysteem FEC combineert het hoogste afzuigvermogen en intelligente energie-efficiënte functies met eenvoudige bediening en biedt bovendien tal van voordelen ten opzichte van standaard afzuigapparaten:

- 230 V / 1~, 1100 W
- 230 m³/u max
- Maximaal 190 mbar
- 25 kg, 590 x 425 x 825 mm
- 76 dB
- Automatisch filterreinigingssysteem
- Externe evacuatie Ø50 leiding en toorts niet inbegrepen

DESCRIPTION
Le système d'extraction de fumées mobile FEC combine la puissance d'aspiration la plus élevée et des fonctions écoénergétiques intelligentes avec une manipulation simple et offre également de nombreux avantages par rapport aux dispositifs d'aspiration standard

- 230 V / 1 ~ , 1100 W
- 230 m³/h max
- 190 mbar max
- 25 kg, 590 x 425 x 825 mm
- 76 db
- Système de nettoyage automatique du filtre
- Tuyau d'évacuation extérieure Ø50 et torche non inclus

OMSCHRIJVING
Armen van 3 meter of 6 meter, met elektrisch en pneumatisch serviceverdeling geïntegreerd in de hangbox met de schuurstofopname.

DESCRIPTION
Bras de 3 mètres ou 6 mètres, avec distribution des services électriques et pneumatiques intégrés dans le boitier suspendu avec la prise d'aspiration des poussières de ponçage.

MODEL / Modèle	DARM3ACSU	DARM6ACSU
Extr. / Extr.	2 x 29 mm	2 x 29 mm
Lengte / Longueur	3 meter	6 meter
Pneumatisch / Pneumatique	3 x 3/8	3 x 3/8
Elektriciteit / Electricité	2 x 230 V	2 x 230 V
Automatisch / Automatique	Ja / Oui	Ja / Oui

VERSCHILLENDE TURBINES MOGELIJK OP AANVRAAG

De stofzuigers uit de DT-serie zijn ontworpen voor de afzuiging en filtratie van droog schuurstof voor gecentraliseerde toepassingen. Het «pulserende hart» van de turbines bestaat uit een geluiddichte ringvormige ventilator aangedreven door een elektrische kast en een drukbegrenzingsklep. Een volledig automatisch reinigingssysteem met krachtige persluchtrotor behoudt de prestaties van de polyester filterpatroon gedurende de hele levensduur van de machine. Het brede assortiment enkele of dubbele blazers garandeert een toepassing die altijd geschikt is voor de vereiste prestaties.

DIFFERENTES TURBINES POSSIBLE SUR DEMANDE

Les centrales aspirantes de la série DT ont été conçues pour l'extraction et la filtration de la poussière de ponçage à sec pour des applications centralisées. Le "coeur pulsant" des turbines est constitué d'une soufflante annulaire insonorisée et actionnée par un coffret électrique et une soupape limitatrice de pression. Un système de nettoyage entièrement automatique avec rotor à air comprimé à haut rendement maintient les performances de la cartouche filtrante en polyester pendant toute la durée de vie de la machine. La large gamme de turbines soufflantes simples ou doubles garantit une application toujours adaptée aux performances requises.

EE-MS10

HEFTAFELS / TABLE ELEVATRICE

EE-MS12M

HEFTAFELS / TABLE ELEVATRICE

OPTIE / OPTION

EAE-792281002
4 conische + 4 platte
4 conique + 4 plats

MODEL/ MODELE	EE-MS10	EE-MS12M
Hefvermogen / Capacité de levage	1.0 T	1.2 T
Hefhoogte / Hauteur de levage	1800 mm	1810 mm
Beginhoogte / Hauteur initiale	570 mm	800 mm
Platform lengte / Longueur de la plateforme	1305 - 1480 mm	1756 - 2066 mm
Platform breedte / Largeur des plateformes	790 mm	800 mm
Heftijd / Temps de levage	110 s	45 s
Olietank / Réservoir d'huile	Nee / Non	Ja / Oui
Noodzakelijk / Nécessaire	6-8 bar	220v
Garantie / Garantie	1 jaar / an	1 jaar / an

LADERS VOOR ELEKTRISCHE WAGENS
CHARGEURS POUR VEHICULES ELECTRIQUES

0270060

0270061

028975

075320

MODEL/ MODELE	Stroom Courant	Lengte Longueur	Conform Conforme	Constructie Construction	Vermogen Capacité	Laad Charge	Connector Connecteur
0270060	1~230V	8 m	IP65	RCD	8A - 16 A	3.7 Kw	Type 2
0270061	3~400V	8 m	IP65	RCD	8A - 16 A	11 Kw	Type 2
028975	1~230V	5 m	IP66	RCD	10A - 16 A	3.7 Kw	Type 2
075320	1~230V 3~400V	5 m	IP55	RCD	10A - 32 A	2.3 Kw -7.4 Kw 6.9 Kw - 22 Kw	Type 2

BLAUPUNKT

INSTALLATIE NIET INBEGREPEN

MONTAGE NON COMPRIS

0270040

ROESTVRIJSTALEN HOUDER
SUPPORT EN ACIER INOXYDABLE

MODEL / MODELE	Stroom Courant	Lengte Longueur	Conform Conforme	Constructie Construction	Vermogen Capacité	Laad Charge	Connector Connecteur
0270033	1~230V	5 m	IP55 / IP 44	B RCD	10A - 32 A	7.4 Kw	Type 2
0270034	3~400V	5 m	IP55 / IP 44	B RCD	10A - 32 A	22 Kw	Type 2

028982/028999

MODEL/ MODELE	Lengte Longueur	Conform Conforme	Voltage Voltage	Vermogen Capacité	Laad Charge	Connector Connecteur
028982	5 m	IP66	1~	32 A	7.4 Kw	TYPE 2 to TYPE 2
028999	5 m	IP66	3~	32 A	22 Kw	TYPE 2 to TYPE 2
0270003	8 m	IP54	1~	16 A	3.7 Kw	TYPE 2 to TYPE 2
0270004	8 m	IP54	1~	32 A	7.4 Kw	TYPE 2 to TYPE 2
0270005	8 m	IP54	3~	16 A	11 Kw	TYPE 2 to TYPE 2
0270006	8 m	IP54	3~	32 A	22 Kw	TYPE 2 to TYPE 2

52325

WARMTEBEELDCAMERA
CAMÉRA D'IMAGERIE THERMIQUE

SPECIFICATIES:
- Warmtebeeldresolutie: 32 x 32 pixels
- Visuele beeldresolutie: 640 x 480
- Meetbereik: -20 tot 350°C
- Nauwkeurigheid: ±2% van meetwaarde
- Thermische gevoeligheid: 0,1°C
- Framesnelheid: 9 Hz
- Gezichtsveld: 33 x 33 graden
- Emissiviteitsbereik: 0,95 standaard – instelbaar
- Focus: Focus vrij
- LCD-formaat: 2,8" (71 mm)
- LCD: kleur
- Geheugentype: micro SD-kaart tot 32 GB
- Spectraal bereik: 8 tot 14 um
- Batterijtype: 3,7V Li-ion oplaadbare batterij

CARACTÉRISTIQUES:
- Résolution d'image thermique : 32 x 32 pixels
- Résolution d'image visuelle : 640 x 480
- Plage de mesure : -20 à 350 °C
- Précision : ± 2 % de la lecture
- Sensibilité thermique : 0,1 °C
- Fréquence d'images : 9 Hz
- Champ de vision : 33 x 33 degrés
- Plage d'émissivité : 0,95 par défaut – réglable
- Mise au point : sans mise au point
- Taille de l'écran LCD : 2,8 pouces (71 mm)
- LCD : couleur
- Type de mémoire : carte micro SD jusqu'à 32 Go
- Gamme spectrale : 8 à 14 um
- Type de batterie : batterie rechargeable au lithium-ion de 3,7 V

SOLDEERBOUT
FER À SOUDER

HU31030:
- **30W RECHARGEABLE / OPLAADBAAR**

040373:
- **60W** 1~**220V**

040397:
- **100W** 1~**220V**

HU31030

040373

040397

WIELDOPPENSET VOOR EAE-BRUGGEN
KIT PRISE DE ROUES POUR PONT EAE

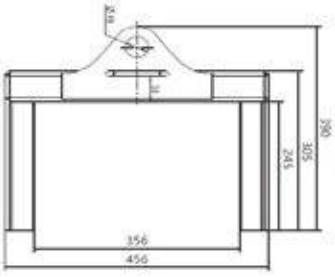

791110998/4
Set van 4 stukken voor 3.5T/4,2T,
Set de 4 pièces pour 3.5T/4,2T

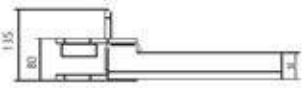

HU31010

PROFESSIONELE MULTIMETER VOOR HYBRIDE VOERTUIGEN

MULTIMÈTRE PROFESSIONNEL POUR VÉHICULES HYBRIDES

- CAT III 1000v voor testen op hybride voertuigen en elke andere automotive toepassing
- Versterkte intensiteit bij 20 Ampère
- Inductietangen (minimale omwentelingen: 2 tot 10 cilinders)
- Groot verlicht LCD-scherm met automatische uitschakeling
- 14 functies inclusief DCV, ACV, DCA, ACA, weerstand, RPM (Tach), frequentie, Dwell, temperatuur (IR temperatuur) (°C / °F), continuïteit en diodebesturing
- Gegevensback-up
- Automatische uitschakeling
- Meetoverschrijding
- Zekering overspanningsbeveiliging
- Meet de pulsbreedte in milliseconden, test de openingstijd injectoren, regelt elektronische transmissies ...

- CAT III 1000v pour test sur véhicules hybrides et toute autre application automobile
- Intensité renforcée à 20Amps
- Pince à induction (Tours minute : 2 à 10 cylindres)
- Ecran large LCD rétro-éclairé avec arrêt automatique
- 14 fonctions notamment DCV, ACV, DCA, ACA, résistance, RPM (Tach), fréquence, Dwell, température (Température IR) (°C/°F), continuité et contrôle des diodes
- Sauvegarde des données
- Arrêt automatique
- Indicateur de dépassement de mesure
- Protection contre les surtensions par fusible
- Mesure la largeur d´impulsion en milliseconde, teste le temps d´ouverture des injecteurs, contrôle les transmissions électroniques...

064409

KIT VOOR HET MARKEREN VAN HET INTERVENTIEGEBIED

KIT POUR LE BALISAGE DE LA ZONE D'INTERVENTION

- Rood en wit signaalbaken x 6
- Rode en witte grensketting x 1
- Waarschuwingsbord "Danger, VEH work zone" x 2

- Balise de signalisation rouge et blanche x 6
- Chaîne de délimitation rouge et blanche x 1
- Pancarte de signalisation "Danger, zone de travail VEH" x 2

066489

DOOS MET 25 GEÏSOLEERDE GEREEDSCHAPPEN 1000V

COFFRET DE 25 OUTILS ISOLÉS 1000V

- 7/8/10/12/14/15/17/19/22 mm doppen x 9
- 175 mm Chrome Vanadium universele tang x 1
- Chroom-vanadium-snijtang van 150 mm x 1
- Cluqiet in 3/8 "x 1
- Verlenging 100 mm x 1
- T-handvat x 1
- Steeksleutels 7/8/10/12/14/17 mm x 6
- Kabelmes x 1
- Philips schroevendraaier PhH1x100 / PhH2x100 mm x 2
- Platte schroevendraaiers 5,5x125 / 4 x 100 mm x 2

- Douilles 7/8/10/12/14/15/17/19/22 mm x 9
- Pince universelle de 175 mm en chrome vanadium x 1
- Pince coupante 150 mm en chrome vanadium x 1
- Cluqiet en 3/8" x 1
- Rallonge 100 mm x 1
- Poignée en T x 1
- Clés plates à fourches 7/8/10/12/14/17 mm x 6
- Couteau pour câble x 1
- Tournevis Philips PhH1x100/PhH2x100 mm x 2
- Tournevis plats 5.5 x 125/4 x 100 mm x 2

EAE

EE-MLH1000.M*

MOTO, QUAD HEFBRUG - 1 T
PONT MOTO, QUAD - 1 T

MODEL / MODELE	MO-MLH1000.M
Bediening / Fonctionnement	Electrohydraulisch / Electrohydraulique
Hefvermogen / Capacité de levage	1.0 T
Hoogte min/max / Hauteur min/max	160/1200 mm
Afmetingen hef platform / Dimensions de la plateform	2200 x 700 mm
Lengte oprijbanen / Longueur des rampes d'accès	652 mm
Hydraulische cilinder / Vérin hydraulique	1 enkelwerkend cilinder / 1 verin simple effet
Afstand tussen platforms / Distance entre plateformes	850 mm
Mechanische veiligheid / Sécurité mécanique	Pneumatische cilinder / Vérin pneumatique
Electrische motor/ Moteur éléctrique	2.2 KW
Elektrische bediening / Commande éléctrique	24 V
Voeding / Alimentation électrique	1 PH 230 V
Werkdruk perslucht / Alimentation air comprimé	6/8 bar
Benodigde betondikte / Dalle en béton armé	120 mm
Installatie en uitleg over gebruik Mise en place et formation à l'utilisation	v
Garantie / Garantie	1 jaar / an

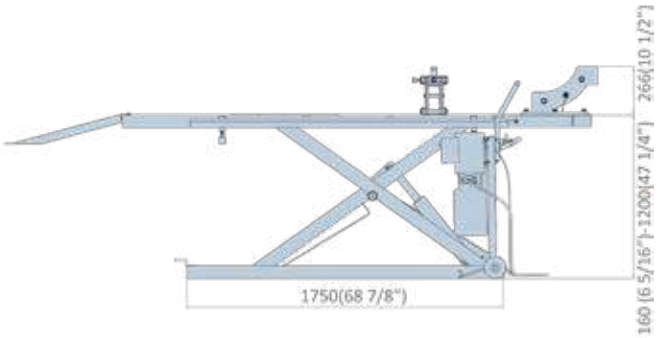

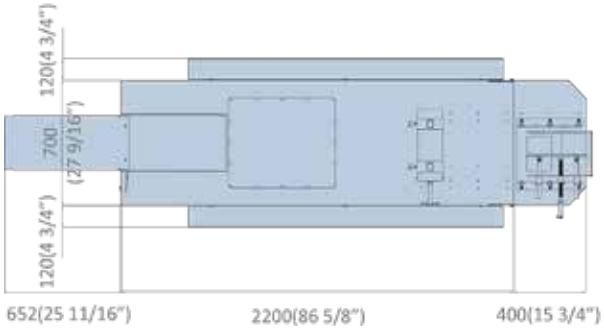

* Te voorzien:
- Drijfkracht 3x 230V, 3x 400V of 1x 230V (afhankelijk van het bestelde product)
- Perslucht (afhankelijk van het bestelde product)
- Gratis toegang tot de installatieplaats
- Vlakke en horizontale betonvloer

* A prévoir:
- Force motrice 3x 230V, 3x 400V ou 1x 230V (en fonction du produit commandé)
- Air comprimé (en fonction du produit commandé)
- Site d'installation libre d'accès
- Sol en béton plat et horizontal

S116 BIKE*

MOTO BANDENDEMONTEERDER
DEMONTE PNEUS MOTO

OMSCHRIJVING
- Semi-automatische bandenwisselaar
- Geschikt voor Moto-wielen
- Zelf centrerende plaat met 4 klauwen en 2 jacks
- Specifieke klauwen voor motorfietsen (instelbaar in 3 posities)
- Dikte van de stalen plaat 10 mm
- 1 snelheid motor
- Zwenk armsysteem
- Handmatige vergrendeling van de montagekop
- Enkelwerkende bandafrdrukker
- Gelede afdrukker
- Specifieke montage / demontage kop voor motorfietsen
- Bandenlichter
- 36 mm zeshoekige as
- Drukregelaar met filter en manometer
- Luchtsmering (halfautomatisch)
- Stabilisatorkracht 2500 kg
- Max koppel 1,08 kN (110Kgm)
- Velgdiameter 5-23“
- Max wieldiameter 1000 mm (39’’) Maximale wielbreedte 240 mm (9,5’’)
- Geluid <70 dB (A)

DESCRIPTION
- Demonte-Pneus Semi-Automatique
- Approprié pour les roues Moto
- Plateau autocentrant à 4 griffes et 2 vérins
- Griffes spécifiques pour Moto (réglable sur 3 positions)
- Épaisseur de la plaque d’acier 10mm
- Moteur à 1 vitesse
- Système de bras oscillant
- Verrouillage manuel de la tête de montage
- Cylindre détalonneur à simple effet
- Pelle détalonneur articulée
- Tête de montage / montage spécifique
- Levier de pneu
- Axe hexagonal de 36 mm
- Régulateur de pression avec filtre et manomètre
- Lubrificateur à air (semi-automatique)
- Force détalonneur 2500 kg
- Couple de rotation maxi 1,08 kN (110 Kgm)
- Diamètre de la jante 5-23“
- Diamètre max de roue 1000 mm (39’’)
- Max roue largeur 240 mm (9,5”)
- Bruit <70 dB (A)

B202.G2*

AUTOMATISCHE WIELBALANCEERDER VOOR MOTO’S
EQUILIBREUSE ET NUMÉRIQUE POUR MOTO

OMSCHRIJVING
- Wielbalanceerder met digitaal display en handmatige lancering
- Geschikt voor Moto-wielen
- G1 / G2 16-bit hightech elektronica
- Lage snelheid (75-125 RPM)
- Bedieningspaneel met multifunctioneel toetsenbord (dubbel LED-display)
- Vaste schachtsysteem (14 mm)
- 14 mm as
- Compacte ondersteuning
- Handmatige lancering
- Handmatige gegevensinvoer
- Automatische kalibratie met gewicht 60 g
- Zelfdiagnose
- ALU lichtmetalen wielen programma MOTO-programma
- SPLIT-programma (verborgen gewichten).
- MARS statisch minimalisatieprogramma
- Statistisch programma
- FCC-kalibratiecontroleprogramma
- Maximaal wielgewicht 30 kg

DESCRIPTION
- Equilibreuse avec affichage digital avec lancement manuel
- Approprié pour les roues Moto
- G1 / G2 électronique haute technologie 16 bits
- Basse vitesse (75-125 tr / min)
- Panneau de contrôle avec clavier multifonction (double affichage LED)
- Système d’arbre fixe (14 mm)
- Axe 14 mm
- Support compact
- Manuel de lancement
- Saisie manuelle des données
- Calibrage automatique avec poids 60 g
- Auto-diagnostic
- Programme ALU jantes en alliage
- Programme MOTO
- Programme SPLIT (poids cachés)
- Programme MARS Minimization Statique
- Statistiques du programme
- Programme FCC Contrôle d’étalonnage
- Max poids de la roue 30 kg

* Te voorzien:
- Drijfkracht 3x 230V, 3x 400V of 1x 230V (afhankelijk van het bestelde product)
- Perslucht (afhankelijk van het bestelde product)
- Gratis toegang tot de installatieplaats
- Vlakke en horizontale betonvloer

* A prévoir:
- Force motrice 3x 230V, 3x 400V ou 1x 230V (en fonction du produit commandé)
- Air comprimé (en fonction du produit commandé)
- Site d’installation libre d’accès
- Sol en béton plat et horizontal

REMMENTESTBANK
BANC DE FREINAGE

1312211 (INBOUW / ENCASTRE)
Roller Bike 500 met SIMPLEX-besturingseenheid, pc-geïntegreerd met Windows®-besturingssysteem (licentie inbegrepen), 3 USB, nr. 1 seriële poort RS232 (COM), 1 Ethernet-poort, 22-inch LCD-kleurenscherm, toetsenbord en muis, inkjet-kleurenscherm printer, afdrukformaat A4, radiografische afstandsbediening.

Roller Bike 500 avec unité de contrôle SIMPLEX, PC embarqué avec système d'exploitation Windows® (licence incluse), 3 USB, N° 1 port série RS232 (COM), 1 port Ethernet, écran couleur LCD 22", clavier et souris, jet d'encre couleur imprimante, format d'impression A4, télécommande radio.

1312211 + 9426201 + 9427239 (OPBOUW / A POSER)
Zelfde opties als 13112211 met volgende extra opties
- Framekit voor In-Groundinstallatie
- Set pneumatische zelfcentrerende klemmen voor inbouwversie.
- Kunststof leidingafdekking 1 mt

Mêmes options que 13112211 avec les options supplémentaires suivantes
- Kit de cadre pour installation enterrée
- Jeu de pinces pneumatiques à centrage automatique pour version à encastrer
- Couvre flexible en plastique de 1 mt

OPTIE / OPTION

9411840
ROLAFDEKKINGEN
COUVRE-ROULEAUX

MODEL / MODELE	Roller Bike 500
Max gewicht / Poids Max	1 T
Max Vermogen / Puissance Max	10.000 N
Diameter van geteste wielen / Diamètre des roues testées	6" - 24"
Nuttige lengte van de rollen / Longueur utile des rouleaux	400 mm
Afstand tussen de rollen / Distance des rouleaux	380 mm
Snelheid van de rollen / Vitesse des rouleaux	5,3 Km/h
Remkracht volledige schaal / Force de freinage pleine échelle	> 3000 N
Afstand tussen platforms / Distance entre plateformes	850 mm
Mechanische veiligheid / Sécurité mécanique	Pneumatische cilinder / Vérin pneumatique
Electrische motor/ Moteur éléctrique	3 KW
Voeding / Alimentation électrique	200 / 400 V - 3 ph - 50 Hz
Afmetingen / Dimensions	750 x 1220 x 1370 mm
Installatie en uitleg over gebruik Mise en place et formation à l'utilisation	v
Garantie / Garantie	1 jaar / an

* Te voorzien:
- Drijfkracht 3x 230V, 3x 400V of 1x 230V (afhankelijk van het bestelde product)
- Perslucht (afhankelijk van het bestelde product)
- Gratis toegang tot de installatieplaats
- Vlakke en horizontale betonvloer

* A prévoir:
- Force motrice 3x 230V, 3x 400V ou 1x 230V (en fonction du produit commandé)
- Air comprimé (en fonction du produit commandé)
- Site d'installation libre d'accès
- Sol en béton plat et horizontal

GAS- EN DAMPZUIGING
ASPIRATION DES GAZ ET DES VAPEURS

OMSCHRIJVING
Vaste afdaling voor uitlaatgasafzuiging op lichte voertuigen. Geleverd met ventilator, flexibele slangen in rubber GT2, 1 wandconsole voor het opbergen van de slang.

DESCRIPTION
Descente fixe pour l'aspiration des gaz d'échappement sur véhicules légers. Fourni avec ventilateur, mètres de tuyaux flexibles en caoutchouc GT2, 1 console murale pour ranger le tuyau.

	Ø zuigleiding Ø tuyau aspiration	°C zuigleiding °C tuyau aspiration	Motorvermogen Puissance moteur	Stroom-voorziening Tension d'alimentation	Lengte zuigleiding Longueur tuyau d'aspiration
GMS1755	75	200	0.5 HP	3/400 V	5 m
GMS1757	75	200	0.5 HP	3/400 V	7.5 m
GMS11005	100	200	0.5 HP	3/400 V	5 m
GMS11007	100	200	0.5 HP	3/400 V	7.5 m

MOBIELE STATIEF
SUPPORT MOBILE

OMSCHRIJVING
De GRNP-75M en GRNP-100M mobiele statieftrechter. Dit is de GRN rubberen trechter die wordt geleverd met een magneethouder, die aan een stang is bevestigd. De trechter kan dus op de meest geschikte hoogte worden geïnstalleerd en kan ook worden verwijderd om rechtstreeks op de uitlaatpijp te worden bevestigd. De stang is op zijn beurt met magneten aan de steunvoet bevestigd, waardoor de stang indien nodig kan worden verwijderd en op de heftafel van de motorfietsen kan worden geplaatst. Het zal inderdaad nodig zijn om te voorkomen dat de trechter rechtstreeks op de geluiddemper wordt bevestigd, omdat een verhoging van de temperatuur de trechter kan beschadigen.

DESCRIPTION
L'entonnoir sur pied de support mobile GRNP-75M et GRNP-100M. Il s'agit de l'entonnoir en caoutchouc GRN fourni avec un support aimanté, qui est fixé sur une tige. L'entonnoir peut donc être installé à la hauteur qui convient le plus, et on peut aussi l'enlever pour être fixé éventuellement directement sur le pot d'échappement. La tige est à son tour fixé sur le pied de support par des aimants, ce qui permet éventuellement d'enlever la tige, et de la posée sur la table élévatrice des motos. En effet il faudra éviter de fixer directement l'entonnoir sur le pot d'échappement, car la monter en température pourrait endommager l'entonnoir.

HUSM25

DECIBELMETER / DÉCIBELMÈTRE

MERK
HUBITOOLS

MARQUE
HUBITOOLS

KENMERKEN
- Meet de geluidsintensiteit (verkeer, auto's, motorfietsen, alarm, werkplaats...)
- Digitaal display met analoge grafiek
- 40 dB tot 130 dB
- Nauwkeurigheid +/-2dB
- Snelle of langzame afspeelmodus

CARACTÉRISTIQUES
- Mesure l'intensité du son (trafic, voitures, motos, alarme, atelier...)
- Écran digital avec graphe analogique
- 40d B à 130 dB
- Précision ± 2 dB
- Mode de lecture rapide ou lente

HU507M

UNIVERSELE REMONTLADER VOOR MOTORFIETS / PURGEUR DE FREINS POUR MOTO UNIVERSEL

MERK
HUBITOOLS

MARQUE
HUBITOOLS

KENMERKEN
- Remontluchter 1l
- Dubbele invoer met universele rubberen adapters
- Ontworpen voor het ontluchten van motorremmen.
- Snelle of langzame afspeelmodus

CARACTÉRISTIQUES
- Purgeur de frein 1l
- Double entrée avec adaptateurs en caoutchouc universels
- Conçu pour la purge des freins de moto.
- Mode de lecture rapide ou lente

Bluetooth

KANE EGA 4-2

GASANALYSER / ANALYSEUR DE GAZ

MERK
Kane

MARQUE
Kane

KENMERKEN
- Compact apparaat
- Ideaal voor pre-compliance testen en diagnostiek
- Draadloze link voor verbinding met een computer
- Gratis Kane Live-software
- Identificeert fouten met betrekking tot emissies

CARACTÉRISTIQUES
- Appareil compact
- Idéal pour les tests de pré-conformité et diagnostics
- Liaison sans fil pour connexion à un ordinateur
- Logiciel Kane Live gratuit
- Permet d'identifier les défauts liés aux émissions

MEETBEREIK
- CO: 0 - 10%
- CO_2: 0-16%
- HC: 0 - 5000 ppm
- O_2: 0-21% (op versie 4-2 en 5-2)
- NOx: 0 - 5000ppm (op versie 5-2)

MESURE
- CO : 0 - 10%
- CO_2 : 0 - 16%
- HC : 0 - 5 000ppm
- O_2 : 0 - 21% (sur version 4-2 et 5-2)
- NOx : 0 - 5 000ppm (sur version 5-2)

BRANDSTOFFEN
- Diesel
- Benzine
- LPG

COMBUSTIBLES
- Diesel
- Essence
- GPL

Tecnolux

TEC 12799

LICHTREGELAAR VOOR NIEUWE GENERATIE KOPLAMPEN

REGLOPHARES POUR NOUVELLE GENERATION DE FEUX INTELLIGENTS

Elektronische koplamptester met ingebouwde camera voor verificatie en analyse van alle koplampen die op eender welk voertuig zijn geïnstalleerd.
* lader inbegrepen

Testeur de phares électronique avec caméra embarquée pour une vérification et analyse de tous phares installés sur n'importe quel véhicule.
* chargeur compris

INBEGREPEN FUNCTIES

FONCTIONS INTÉGRÉES

DLA

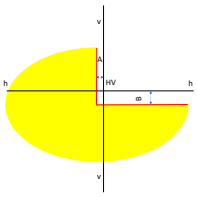

MATRIX

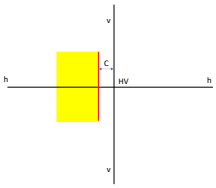

ILS

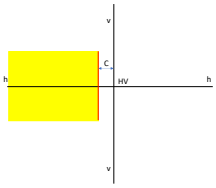

MATRIX HD

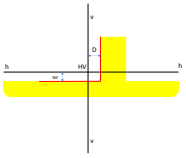

KINK

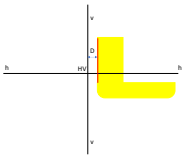

90° MERCEDES

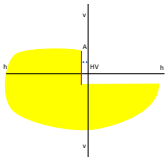

	TEC-12799/L2X/DLA/MATRIX
Breedte / Largeur	660 mm
Lengte / Longueur	695 mm
Hoogte / Hauteur	1780 mm
Minimale werkhoogte / Hauteur minimale de travail	240 mm
Maximale werkhoogte/ Hauteur maximale de travail	1450 mm
Elektrische toevoer / Alimentation éléctrique	12 V

ACCESSOIRES

129010095

402040065

129999214
OPBOUW RAILS VAN 3M
RAILS À POSER DE 3M

129010236
INBOUW RAILS VAN 3M
RAILS À ENCASTRER DE 3M

GR43

VERPLAATSBARE OPBERGWAND
ÉTAGÈRE À ROUES

- Afmetingen: 1000 x 600 x 1420 mm
- Vermogen: 240 kg
-
- Dimensions : 1000 x 600 x 1420 mm
- Capacité : 240 kg

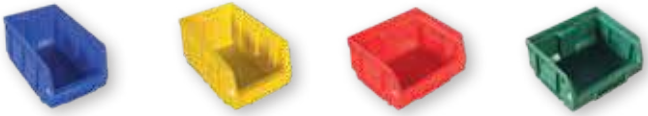

C10	C11	105 x 88 x 54 mm
C20	C21	105 x 167 x 82 mm
C30	C31	144 x 237 x 123 mm

GR63

SCHUIFLADENKAST 7 SCHUIFLADEN
ARMOIRE - 7 TIROIRS

- Afmetingen: 725 x 715 x 980 mm
- Vermogen per lade: 45 kg

- Dimensions : 725 x 715 x 980 mm
- Capacité par tiroir: 45 kg

GR04

MOBIELE WERKPLAATS WAGEN
SERVANTES D'ATELIER

- Afmetingen/Dimensions: 820x425x827 mm
- Vermogen/Capacité: 240 kg

GR05

MOBIELE WERKPLAATS WAGEN
SERVANTES D'ATELIER

- Afmetingen / Dimensions: 820 x 425 x 827 mm
- Vermogen / Capacité: 240 kg

GR23

MOBIELE WERKBANK
ÉTABLI À ROULETTES

- Afmetingen/Dimensions: 1240x700x952 mm
- Vermogen/Capacité: 1000 kg

GR31

WERKBANK
ÉTABLI

- Afmetingen/Dimensions: 1200x730x830 mm
- Vermogen/Capacité: 800 kg

GR33

WERKBANK MET HOUTEN BLAD
ÉTABLI AVEC DESSUS EN BOIS

- Afmetingen/Dimensions: 1000x650x880 mm
- Vermogen/Capacité: 700 kg

GR71

WERKBANK MET 2 SCHUIFLADEN
ETABLÍ 2 TIROIRS

- Afmetingen: 1500 x 640 x 880 mm
- Vermogen/Capacité: 1500 kg
- Dimensions : 1500 x 640 x 880 mm

GR72

WERKBANK MET 3 SCHUIFLADEN
ETABLÍ 3 TIROIRS

- Afmetingen/Dimensions: 2000 x 640 x 880 mm
- Vermogen/Capacité: 1500 kg

GR16

GEREEDSCHAPSPANEEL
PANNEAU-PORTE OUTILS

- Afmetingen/Dimensions: 1500 x 830 mm

GR17

- Afmetingen/Dimensions: 2000 x 830 mm

GR19-A

GR18

GR19

0100292015
Module met 6 laden
Module avec 6 tiroirs
• 845 x 907 x 600 mm

0100292004
Module met 9 laden
Module avec 9 tiroirs
• 845 x 907 x 600 mm

0100292075
Trolley 845
Servante 845
• 845 x 907 x 600 mm

0100292064
Energie module
Module energie
• 675 x 907 x 600 mm

0100292065
Energie module
Module energie
• 845 x 907 x 600 mm

Techno Line 1

Inbegrepen:
- Module met draaideur
- Mobiele module
- Energie module (2)
- Ecologische module 2
- Roestvrijstalen bakje
- Technische plint
- L 3040 x 600 x 900 H

Compris:
- Module avec porte battante
- Servante mobile
- Module energy (2)
- Module écologique 2
- Plateau inox
- Plinte technique
- L 3040 x 600 x 900 H

Techno Line 2

Inbegrepen:
- Module met draaideur
- Mobiele module
- Vaste module met 6 lades
- Roestvrijstalen bakje
- Gordijnkast
- Gereedschaphouder paneel
- Fixatiewand
- L 2365 x 600 x 2000H

Compris:
- Module avec porte battante
- Servante mobile
- Module fixe avec 6 tiroirs
- Plateau inox
- Armoire à rideau
- Panneau porte outils
- Module de fixation
- L 2365 x 600 x 2000 H

Techno Line 3

Inbegrepen:
- Module is geopend
- Mobiele module
- Draaideur module
- Houten dienblad
- Gordijnkast
- Gereedschaphouder paneel
- Fixatiewand
- L 3640 x 600 x 907 H

Compris:
- Module établi ouvert
- Servante mobile
- Module porte battante
- Plateau bois
- Armoire à rideau
- Panneau porte outils
- Module de fixation
- L 3640 x 600 x 907 H

VERSCHILLENDE MOGELIJKHEDEN DIE AAN UW WENSEN KUNNEN VOLDOEN, NEEM ZONDER AARZELEN CONTACT OP!
PLUSIEURS POSSIBILITÉS QUI POURAIENT CORRÉSPONDRE A VOS ENVIES, N'HESITEZ PAS À NOUS CONTACTER!

0100292094
Kast 2000
Armoire 2000
• 610 x 2000 x 630 mm

0100292025
Module met draaideur
Module avec porte battante
• 845 x 907 x 600 mm

0100292055
Ecologische module 2
Module écologique 2
• 845 x 907 x 600 mm

0100292045
Werkbank module
Module établi
• 1275 x 907 x 600 mm

0100292095
Kast 20000
Armoire 2000
• 1100 x 2000 x 630 mm

Techno Line 5

INBEGREPEN:
- Dubbeldeurs kast 2000
- Vaste module met 6 lades
- Energie module (3)
- Mobiele module
- Ecologische module
- Module is geopend
- Draaideur module
- Roestvrijstalen bakje
- Hoge opbergdoos
- Gordijnkast
- Gereedschaphouder paneel
- Fixatiewand
- L 7210 x 600 x 2195 H

COMPRIS:
- Armoire double porte 2000
- Module fixe avec 6 tiroirs
- Module energy (3)
- Servante mobile
- Module ecologique
- Module établi ouvert
- Module porte battante
- Plateau inox
- Caisson de rangement haut
- Armoire à rideau
- Panneau porte outils
- Module de fixation
- L 7210 x 600 x 2195 H

Techno Line 4

Inbegrepen:
- Kast 1 deur 2000
- Vaste module met 6 lades
- Energie module (3)
- Ecologische module 2
- Houten dienblad
- Hoge opbergdoos
- Gordijnkast
- Gereedschaphouder paneel
- Fixatiewand
- L2975 x 600 x 1947H

Compris:
- Armoire 1 porte 2000
- Module fixe avec 6 tiroirs
- Module energy (3)
- Module écologioque 2
- Plateau bois
- Caisson de rangement haut
- Armoire à rideau
- Panneau porte outils
- Module de fixation
- L 2975 x 600 x 1947 H

Techno Line 6

Inbegrepen:
- Module is geopend
- Mobiele module
- Draaideur module
- Houten dienblad
- Gordijnkast
- Gereedschaphouder paneel
- Fixatiewand
- L 3640 x 600 x 907 H

Compris:
- Module établi ouvert
- Servante mobile
- Module porte battante
- Plateau bois
- Armoire à rideau
- Panneau porte outils
- Module de fixation
- L3640 x 600 x 907 H

VERSCHILLENDE MOGELIJKHEDEN DIE AAN UW WENSEN KUNNEN VOLDOEN, NEEM ZONDER AARZELEN CONTACT OP!
PLUSIEURS POSSIBILITÉS QUI POURAIENT CORRÉSPONDRE A VOS ENVIES, N'HESITEZ PAS À NOUS CONTACTER!

HOE DE JUISTE COMPRESSOR TE KIEZEN?
COMMENT CHOISIR LE BON COMPRESSEUR?

Voor welke toepassing?
Hoeveelheid stroom die mijn werkplaats nodig heeft?
Hoeveel druk nodig?
Aantal jaarlijkse bedrijfsuren van de compressor?
Zijn er plannen voor toekomstige uitbreidingen?

De meest economische en goedkoopste luchtcompressor op de markt is de zuigercompressor. Dit is een zeer eenvoudige en robuuste luchtcompressor die in een groot aantal kleine werkplaatsen wordt gebruikt. Zuigercompressoren worden vaak aangetroffen in kleine werkplaatsen. Zuigercompressoren zijn relatief eenvoudig te onderhouden. Zuigercompressoren zijn alleen ontworpen voor intermitterend gebruik, wat betekent dat ze slechts ongeveer 50-60% van hun inschakelduur kunnen werken. Ze lopen slechts 30-35 minuten per uur tijdens hun werkcyclus. Deze units hebben voldoende koeltijd nodig tussen de cycli, anders bestaat het risico van oververhitting en storing. Het moet ook duidelijk zijn dat zuigercompressoren veel olie stroomafwaarts duwen die, indien niet correct behandeld, machines kan beschadigen die deze perslucht gebruiken.

In tegenstelling tot zuigercompressoren, worden schroefcompressoren gebruikt voor operaties die een continue inschakelduur tot 100% vereisen en zijn ze ontworpen voor een lange, betrouwbare werking.

Pour quelle application ?
Quantité de débit requise par mon atelier ?
Combien de pression nécessaire ?
Nombre d'heures de fonctionnement annuelles du compresseur ?
Existe-t-il des plans d'expansion future ?

Le compresseur d'air le plus économique et le moins cher sur le marché est le compresseur à pistons. Il s'agit d'un compresseur d'air très simple et robuste qui est utilisé dans un grand nombre de petits ateliers. Les compresseurs à pistons sont fréquemment présents dans les petits ateliers. Les compresseurs à pistons sont relativement faciles à entretenir. Les compresseurs à piston sont uniquement conçus pour un usage par intermittence, ce qui signifie qu'ils ne peuvent travailler qu'à environ 50 à 60 % de leur cycle de service. Ils ne fonctionnent que de 30 à 35 minutes par heure pendant leur cycle de service. Ces unités nécessitent un temps de refroidissement approprié entre les cycles, sinon elles risquent la surchauffe et la panne. Il convient également de comprendre que les compresseurs à piston refoulent beaucoup d'huile en aval qui, si elle n'est pas traitée correctement, peut endommager les machines qui utilisent cet air comprimé.

Contrairement aux compresseurs à pistons, les compresseurs rotatifs à vis sont utilisés pour les opérations qui nécessitent jusqu'à un cycle de service continu à 100 % et sont conçus pour une longue durée de fonctionnement en toute fiabilité.

HOE ZORG JE VOOR EEN OPTIMAAL PERSLUCHTCIRCUIT?
COMMENT AVOIR UN CIRCUIT D'AIR COMPRIMÉ OPTIMAL?

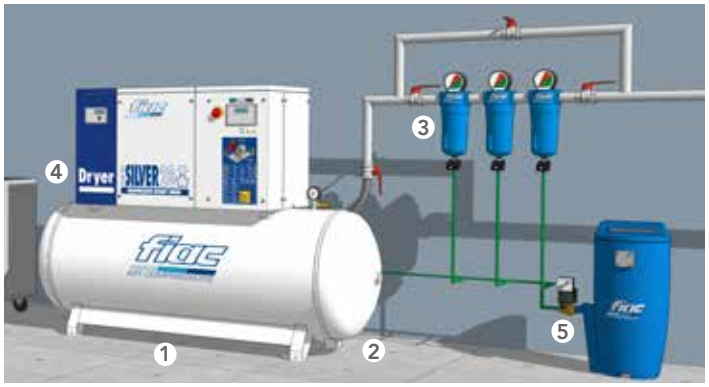

1. Compressor en tank / Compresseur et réservoir
2. Capacitieve elektronische condensaatafvoer / Purgeur de condensats électronique capacitif
3. Filter / Filtre
4. Luchtdroger / Sécheur d'air
5. Automatische mechanische afvoer (bij elke afdaling) / Purgeur automatique mécanique (à chaque déscente)
6. Filter/regelaar + smeerunit behandelingseenheid (bij elke afdaling) /
   Unité de traitement filtre/régulateur + lubrificateur (à chaque déscente)

OLIEVRIJE COAXIALE ZUIGERCOMPRESSOREN
COMPRESSEURS A PISTON D'AIR COAXIAUX SANS HUILE

SUPER ECU 22

F3100 + KIT

	F3100 + KIT	SUPER ECU 22
Bestelreferentie / Référence à commander	1129102240	1121090250
Tankinhoud (l) / Capacité de réservoir (l)	N.A.	22
Electrische motor (CV) / Moteur éléctrique (CV)	1.1	1.5
Max. druk (bar) / Pression max. (bar)	8	10
Debiet (l/min) / Débit (l/min)	160	200
Stroomvoorziening (V) / Tension (V)	230	230
Wielen / Roues	Nee / Non	Ja / Oui
Geluid (dB) / Niveau sonore (dB)	68	67
Afmetingen (L x l x H mm) / Dimensions (L x l x H mm)	320 x 220 x 330	690 x 460 x 940
Gewicht / Poids	5	37

ZUIGERCOMPRESSOREN
COMPRESSEUR A PISTON

STRATOS-50

GEMAKKELIJK TE VERVOEREN DANKZIJ DE HANDGREEP EN DE 2 ACHTERWIELEN

FACILE A TRANSPORTER GRACE A LA ANSE ET LES 2 ROUES ARRIERES

REGELAAR

DETENDEUR

	STRATOS-24	STRATOS-50
Bestelreferentie / Référence à commander	1129990382	1129990384
Tankinhoud (l) / Capacité de réservoir (l)	24	50
Electrische motor (CV) / Moteur éléctrique (CV)	2	2
Max. druk (bar) / Pression max. (bar)	8	8
Cilinder / Cylindre	Mono-cilinder, 1 traps / Mono-cylindre mono-étage	Mono-cilinder, 1 traps / Mono-cylindre mono-étage
Debiet (l/min) / Débit (l/min)	170	170
Stroomvoorziening (V) / Tension (V)	220 mono	220 mono
Wielen / Roues	Ja / Oui	Ja / Oui
Geluid (dB) / Niveau sonore (dB)	72	72
Afmetingen (L x I x H mm) / Dimensions (L x I x H mm)	610 x 310 x 580	770 x 430 x 660
Gewicht / Poids	24	32

AB 150-348

ZUIGERCOMPRESSOREN
COMPRESSEUR A PISTON

	AB 100-348	AB 150-348	AB 200-348
Bestelreferentie / Référence à commander	1121432014	1121432033	1121432021
Tankinhoud (l) / Capacité de réservoir (l)	100	150	200
Electrische motor (CV) / Moteur éléctrique (CV)	3	3	3
Max. druk (bar) / Pression max. (bar)	10	10	10
Cilinder / Cylindre	Mono-cilinder, 1 traps / Mono-cylindre mono-étage	Mono-cilinder, 1 traps / Mono-cylindre mono-étage	Mono-cilinder, 1 traps / Mono-cylindre mono-étage
Debiet (l/min) / Débit (l/min)	330	330	350
Stroomvoorziening (V) / Tension (V)	220 mono	220 mono	220 mono
Wielen / Roues	Ja / Oui	Ja / Oui	Ja / Oui
Geluid (dB) / Niveau sonore (dB)	74	74	74
Afmetingen (L x I x H mm) / Dimensions (L x I x H mm)	1100 x 400 x 830	1360 x 540 x 1060	1460 x 460 x 1140
Gewicht / Poids	88	90	97

AB 300-598

ZUIGERCOMPRESSOREN
COMPRESSEUR A PISTON

FORFAIT
installatie* / installation*
175€

VEILIGHEIDSVENTIEL
SOUPAPE DE SÉCURITÉ

ONTLUCHTINGSVENTIEL
VANNE DE PURGE

LUCHTAFVOERVENTIEL
VANNE DE SORTIE D'AIR

STER-DRIEHOEK START VOOR AB-500-MODELLEN
DEMARRAGE TRIANGLE-ETOILE POUR LES MODÈLES AB-500

	AB 300-598	AB 500-858 F		AB 500-998 F	
Bestelreferentie / Référence à commander	1121550638	1121570792	1121570791	1121580432	1121580431
Tankinhoud (l) / Capacité de réservoir (l)	270	500		500	
Electrische motor (CV) / Moteur éléctrique (CV)	5.5	7.5		10	
Max. druk (bar) / Pression max. (bar)	10	10		10	
Cilinder / Cylindre	Twee cilinders, 1 traps / Deux-cylindres mono-étage	Twee cilinders, 1 traps / Deux-cylindres mono-étage		Twee cilinders, 1 traps / Deux-cylindres mono-étage	
Snelheid (l/min) / Vitesse (l/min)	600	830		1070	
Ster-driehoek start / Démarrage étoile-triangle	nee / non	ja / oui		ja / oui	
Stroomvoorziening (V) / Tension (V)	3/230 ou 3/400	3/230	3/400	3/230	3/400
Wielen / Roues	Nee / Non	Nee / Non		Nee / Non	
Geluidsniveau (dB) / Niveau sonore (dB)	75	76		78	
Afmetingen (L x l x H mm) / Dimensions (L x l x H mm)	1600 x 560 x 1040	1970 x 590 x 1300		1970 x 590 x 1300	
Gewicht / Poids	145	255		260	

* Bevat alleen de aansluiting.
Te voorzien: elektriciteitsvoorziening en luchttoevoer naar de plaats van de installatie. Niet inbegrepen: fittingen en slangen

* Comprend uniquement le branchement.
A prevoir: arrivée d'éléctricité et arrivée d'air jusqu'à l'endroit d'installation
Non compris: Raccords et flexibles

SCS598/300

ZUIGERCOMPRESSOREN
COMPRESSEUR A PISTON

FORFAIT
installatie* / installation*
175€

STER-DRIEHOEK START
DEMARRAGE TRIANGLE-ETOILE

LAAG GELUIDSNIVEAU
FAIBLE NIVEAU SONORE

ONTLUCHTINGSVENTIEL
VANNE DE PURGE

IDENTIEKE OMHULZING VOOR HET HELE GAMMA
CAISSON IDENTIQUE POUR L'ENSEMBLE DE LA GAMME

EXISTE AUSSI EN 13 BAR
EXISTE AUSSI EN 13 BAR

VEILIGHEIDSVENTIEL
SOUPAPE DE SÉCURITÉ

LUCHTAFVOERVENTIEL
VANNE DE SORTIE D'AIR

	SCS598/300		SCS958/500		SCS988/500	
Bestelreferentie / Référence à commander	1121690317	1121690316	1121730587	1121680324	1121730497	1121680326
Tankinhoud (l) / Capacité de réservoir (l)	270		500		500	
Electrische motor (CV) / Moteur éléctrique (CV)	5.5		7.5		10	
Max. druk (bar) / Pression max. (bar)	10		10		10	
Cilinder / Cylindre	Twee cilinders, 1 traps / Deux-cylindres mono-étage		Twee cilinders, 1 traps / Deux-cylindres mono-étage		Twee cilinders, 1 traps / Deux-cylindres mono-étage	
Snelheid (l/min) / Vitesse (l/min)	600		830		910	
Ster-driehoek start / Démarrage étoile-triangle	Ja / Oui		Ja / Oui		Ja / Oui	
Stroomvoorziening (V) / Tension (V)	3/230	3/400	3/230	3/400	3/230	3/400
Wielen / Roues	Nee / Non		Nee / Non		Nee / Non	
Geluidsniveau (dB) / Niveau sonore (dB)	69		66		66	
Afmetingen (L x l x H mm) / Dimensions (L x l x H mm)	1621 x 599 x 1264		2038 x 600 x 1357		2038 x 600 x 1357	
Gewicht / Poids	215		305		305	

* Bevat alleen de aansluiting.
Te voorzien: elektriciteitsvoorziening en luchttoevoer naar de plaats van de installatie. Niet inbegrepen: fittingen en slangen

* Comprend uniquement le branchement.
A prevoir: arrivée d'éléctricité et arrivée d'air jusqu'à l'endroit d'installation
Non compris: Raccords et flexibles

SILVER7.5-300

SCHROEFCOMPRESSOREN
COMPRESSEUR A VIS

FORFAIT
installatie* / installation*
175€

STER-DRIEHOEK START
DEMARRAGE TRIANGLE-ETOILE

LAAG GELUIDSNIVEAU
FAIBLE NIVEAU SONORE

ONTLUCHTINGSVENTIEL
VANNE DE PURGE

IDENTIEKE OMHULZING VOOR HET HELE GAMMA
CAISSON IDENTIQUE POUR L'ENSEMBLE DE LA GAMME

EXISTE AUSSI EN 13 BAR
EXISTE AUSSI EN 13 BAR

VEILIGHEIDSVENTIEL
SOUPAPE DE SÉCURITÉ

LUCHTAFVOERVENTIEL
VANNE DE SORTIE D'AIR

	SILVER7.5-300	SILVER10-500	SILVERD10-500
Bestelreferentie / Référence à commander	1121690166	1121690167	1121730615
Tankinhoud (l) / Capacité de réservoir (l)	270	500	500
Electrische motor (CV) / Moteur éléctrique (CV)	7.5	10	10
Max. druk (bar) / Pression max. (bar)	8	8	8
Cilinder / Cylindre	2-traps / bi-étage	2-traps / bi-étage	2-traps / bi-étage
Snelheid (l/min) / Vitesse (l/min)	820	950	950
Stroomvoorziening (V) / Tension (V)	3/400	3/400	3/400
Geluidsniveau (dB) / Niveau sonore (dB)	66	67	67
Afmetingen (L x l x H mm) / Dimensions (L x l x H mm)	1625 x 540 x 1250	2030 x 540 x 1460	2030 x 540 x 1460
Ingebouwde droger / Sécheur intégré	nee / non	nee / non	ja / oui
Gewicht / Poids	212	260	300

* Bevat alleen de aansluiting.
Te voorzien: elektriciteitsvoorziening en luchttoevoer naar de plaats van de installatie. Niet inbegrepen: fittingen en slangen

* Comprend uniquement le branchement.
A prevoir: arrivée d'éléctricité et arrivée d'air jusqu'à l'endroit d'installation
Non compris: Raccords et flexibles

ZUIGERCOMPRESSOREN
COMPRESSEUR A PISTON

PONEY VS 255

GESMEERDE COAXIALE LUCHTCOMPRESSOREN

COMPRESSEURS D'AIR COAXIAUX LUBRIFIÉS

S1506

LUCHTCOMPRESSOREN MET VERBRANDINGSMOTOR

COMPRESSEURS D'AIR AVEC MOTEURS À COMBUSTION INTERNE

AGRI 65

LUCHTCOMPRESSOREN MET VERBRANDINGSMOTOR

COMPRESSEURS D'AIR AVEC MOTEURS À COMBUSTION INTERNE

	PONEY VS 255	S1506	AGRI 65
Bestelreferentie / Référence à commander	1121440360	1121440632	1121440733
Tankinhoud (l) / Capacité de réservoir (l)	9.5 + 9.5	6	11 + 11
Electrische motor (CV) / Moteur éléctrique (CV)	1.8	5 (HONDA GP 150)	5.5 (HONDA GX 160)
Max. druk (bar) / Pression max. (bar)	10	10	10
Cilinder / Cylindre	Twee cilinders, 1 traps / Deux-cylindres mono-étage	Twee cilinders, 1 traps / Deux-cylindres mono-étage	Twee cilinders, 1 traps / Deux-cylindres mono-étage
Snelheid (l/min) / Vitesse (l/min)	250	275	540
Stroomvoorziening (V) / Tension (V)	230	Benzine / Essence	Benzine / Essence
Geluidsniveau (dB) / Niveau sonore (dB)	72	76	76
Afmetingen (L x l x H mm) / Dimensions (L x l x H mm)	770 x 610 x 540	445 x 520 x 435	820 x 700 x 790
Gewicht / Poids	52	22	85

ZUIGERCOMPRESSOREN
COMPRESSEUR A PISTON

	ABV 300-360 M	ABV 300-598
Bestelreferentie / Référence à commander	1121483025	1121550506
Tankinhoud (l) / Capacité de réservoir (l)	270	270
Snelheid (l/min) / Vitesse (l/min)	350	600
Max. druk (bar) / Pression max. (bar)	10	10
Electrische motor (CV) / Moteur éléctrique (CV)	3	5.5
Afmetingen (L x I x H mm) / Dimensions (L x I x H mm)	670 x 1850	670 x 1850
Stroomvoorziening (V) / Tension (V)	Mono 220	400/3

LUCHTDROGER
SECHEUR D'AIR

	TDRY-9	TDRY-12	TDRY-18
Bestelreferentie / Référence à commander	4102005958	4102005959	4102005960
Snelheid (l/min) / Vitesse (l/min)	850	1200	1825
Stroomvoorziening (V) / Tension (V)	230/1	230/1	230/1
Afmetingen / Dimensions	350 x 493 x 450	350 x 493 x 450	350 x 493 x 450

1124080300
TANK VAN 100 L
CUVE DE 100 L

1121710100
TANK VAN 270 L
CUVE DE 270 L

1121710101
TANK VAN 500 L
CUVE DE 500 L

ZUIGERCOMPRESSOREN COMPRESSEUR A PISTON			
	ABB 360 M	ABB 678	ABB 858
Bestelreferentie / Référence à commander	1122030106	1122030043	1122030045
Electrische motor (CV) / Moteur éléctrique (CV)	3	5.5	7.5
Max. druk (bar) / Pression max. (bar)	10	10	10
Debiet (l/min) / Débit (l/min)	350	650	830
Stroomvoorziening (V) / Tension (V)	220 mono	400/50/3	400/50/3

ZUIGERCOMPRESSOREN COMPRESSEUR A PISTON			
	SCS598	SCS958	SCS988
Bestelreferentie / Référence à commander	1121690329	1121690294	1121680462
Electrische motor (CV) / Moteur éléctrique (CV)	5.5	7.5	10
Max. druk (bar) / Pression max. (bar)	10	10	10
Snelheid (l/min) / Vitesse (l/min)	600	830	910
Ster-driehoek start / Démarrage étoile-triangle	Ja / Oui	Ja / Oui	Ja / Oui
Stroomvoorziening (V) / Tension (V)	3/400	3/400	3/400
Geluidsniveau (dB) / Niveau sonore (dB)	69	66	66

SCHROEFCOMPRESSOREN COMPRESSEUR A VIS			
	SILVER7.5	SILVER10	SILVERD10
Bestelreferentie / Référence à commander	1121690103	1121690106	1121720466
Electrische motor (CV) / Moteur éléctrique (CV)	7.5	10	10
Max. druk (bar) / Pression max. (bar)	8	8	8
Snelheid (l/min) / Vitesse (l/min)	820	950	950
Stroomvoorziening (V) / Tension (V)	230	230	230
Geluidsniveau (dB) / Niveau sonore (dB)	66	67	67
Ingebouwde droger / Sécheur intégré	Nee / Non	Nee / Non	Ja / Oui

FILTER REGULATOR
Verwijderd vocht en deeltjes uit de luchtstroom.

RÉGULATEUR DE FILTRE
Elimine l'humidité et les particules du flux d'air.

	Maat / Taille (IN)	Druk / Pression	Maximale inlaatdruk Pression d'entrée maximale
ATC6	1/4	0 - 10 bar	12 bar
ATC12	1/2	0 - 12 bar	16 bar

SMEER & FILTER REGULATOR
Eenheden zijn ontworpen om de uitgaande luchtdruk te regelen, vocht en verontreinigingen uit de luchtstroom te verwijderen en om gereedschappen tijdens gebruik te smeren.

RÉGULATEUR DE FILTRE & LUBRIFICATEUR
Les unités sont conçues pour contrôler la pression d'air de sortie, éliminer l'humidité et les contaminants du flux d'air et lubrifier les outils pendant l'utilisation.

	Maat / Taille (IN)	Druk / Pression	Maximale inlaatdruk Pression d'entrée maximale
ATCFRL6	1/4	0 - 10 bar	12 bar
ATCFRL12	1/2	0 - 12 bar	16 bar

FILTER
Filters worden gebruikt om perslucht te reinigen en te drogen.

FILTRE
Les filtres sont utilisés pour nettoyer et sécher l'air comprimé.

	Maat / Taille (IN)	Druk / Pression	Maximale inlaatdruk Pression d'entrée maximale
ATF6	1/4	0 - 10 bar	12 bar
ATF12	1/2	0 - 12 bar	16 bar

AFR1

AFRLC1

SMEER & FILTER REGULATOR
Biedt een kant-en-klaar geconstrueerd "connect and go" luchtbehandelingssysteem.

RÉGULATEUR DE FILTRE & LUBRIFICATEUR
Offre un système de traitement d'air prêt à l'emploi «connect and go».

	Maat / Taille (IN)	Druk / Pression	Maximale inlaatdruk Pression d'entrée maximale
AFR1	1/2	0 - 10 bar	10 bar
AFRLC1	1/2	0 - 10 bar	10 bar

IN-LINE LUBRICATOR
Het in-line filter wordt naast de bestaande luchtbehandeling in uw systeem gebruikt en zorgt voor extra filtratie die nodig is voor specifieke toepassingen of gereedschappen.

IN-LINE LUBRIFICATEUR
Le filtre en ligne est utilisé en plus du traitement de l'air existant dans votre système et fournit toute filtration supplémentaire requise pour des applications ou des outils spécifiques.

	Maat / Taille (IN)	Maximale inlaatdruk Pression d'entrée maximale
INL6	1/4	12 bar

EUROKOPPELINGEN

De XF-Euro-serie, ook wel eurokoppelingen genoemd, beschikt over uitstekende stromingseigenschappen, waardoor de werkplaats indien nodig een grotere luchtstroom krijgt, waardoor het gereedschap efficiënter werkt.

RACCORDS EURO

Communément appelée raccords Euro, la série XF-Euro présente d'excellentes caractéristiques de débit, fournissant à l'atelier un débit d'air accru lorsque cela est nécessaire, ce qui améliore l'efficacité des outils.

		Draadtype/Type de filetage	Draadgrootte/Taille de filetage
	AC71CM	Male	R 1/4
	AC71EM	Male	R 3/8
	AC71JM	Male	R 1/2
	AC71CF	Female	Rp 1/4
	AC71EF	Female	Rp 3/8
	AC71JF	Female	Rp 1/2
	AC7106	Slangpilaar / Cordier de tuyau	6 mm
	AC7108	Slangpilaar / Cordier de tuyau	8 mm
	AC7109	Slangpilaar / Cordier de tuyau	9 mm
	AC7110	Slangpilaar / Cordier de tuyau	10 mm
	AC7113	Slangpilaar / Cordier de tuyau	13 mm

		Draadtype/Type de filetage	Draadgrootte/Taille de filetage
	AA7101	Male	R 1/8
	AA7102	Male	R 1/4
	AA7103	Male	R 3/8
	AA7104	Male	R 1/2
	AA7105	Female	Rp 1/8
	AA7106	Female	Rp 1/4
	AA7107	Female	Rp 3/8
	AA7108	Female	Rp 1/2
	AA7109	Slangpilaar / Cordier de tuyau	4 mm
	AA7110	Slangpilaar / Cordier de tuyau	6 mm
	AA7111	Slangpilaar / Cordier de tuyau	8 mm
	AA7114	Slangpilaar / Cordier de tuyau	9 mm
	AA7112	Slangpilaar / Cordier de tuyau	10 mm
	AA7113	Slangpilaar / Cordier de tuyau	13 mm

KUNSTSTOF BLAZER

Vervaardigd uit chemisch en slagvaste acetaalhars, deze Rp 1/4 pistoolgreep kunststof Blowgun is geschikt voor gebruik met zowel lucht als water.

SOUFLETTE

Fabriqué à partir de résine acétal résistante aux produits chimiques et aux chocs, cette soufflette en plastique à poignée pistolet Rp 1/4 convient à une utilisation avec de l'air et de l'eau.

		Luchtstroom Débit d'air	Admissie Admission
	BG5002	270 l/min	Rp 1/4
	BG5007	270 l/min	Rp 1/4
	BG5006	280 l/min	Rp 1/4
	BG405	320 l/min	Rp 1/4

Model / Modèle	Omschrijving / Déscription	Diameter / Diamètre	Lengte / Longueur
AA2901	Oproller master perslucht en water 12 m Enrouleur master air et eau 12 m	6 x 10	12
AA2902	Oproller master perslucht en water 9m Enrouleur master air et eau 9 m	8 x 12	9
AA2903	Oproller perslucht 10 m Enrouleur classique 10 m	6 x 10	10
AA2904	Oproller perslucht en water 15 m Enrouleur air et eau 15 m	8 x 12	15
AA2905	Oproller perslucht en water 10 m Enrouleur air et eau 10 m	10 x 15	10

SUPERFLEX SLANG MET XF FITTINGEN
TUYAUX SUPERFLEX AVEC RACCORDS XF

	Lengte (m) / Longueur (m)	Binnendiameter (mm) Diamètre interieur (mm)
HA2140SF	5	9.5
HA2141SF	10	9.5
HA2142SF	15	9.5
HA2143SF	20	9.5

MINI LUCHT RATEL
CLIQUET A AIR MINI

	Maat / Taille	Koppel / Couple	Gewicht / Poids	Vibration
APM100	1/4	34 Nm	0.4 kg	7.2 m/s
APM200	3/8	34 Nm	0.4 kg	7.2 m/s
APM300	1/2	34 Nm	0.4 kg	7.2 m/s

LUCHT RATEL
CLIQUET A AIR

	Maat / Taille	Koppel / Couple	Gewicht / Poids	Vibration
APP310	3/8	95 Nm	1.26 kg	1.13 m/s
APP312	1/2	95 Nm	1.26 kg	1.13 m/s

PRESTIGE IMPACT MOERSLEUTEL / CLÉ À CHOCS PRESTIGE IMPACT

	Maat / Taille	Koppel / Couple	Gewicht / Poids	Vibration
APT233	1/2″	800 Nm	1.95 kg	4.21 m/s

	Maat / Taille	Koppel / Couple	Gewicht / Poids	Vibration
APP101	3/8″	271 Nm	1.28 kg	3.09 m/s

	Maat / Taille	Koppel / Couple	Gewicht / Poids	Vibration
APT105	3/8″	102 Nm	1.25 kg	3.4 m/s

	Maat / Taille	Koppel / Couple	Gewicht / Poids	Vibration
APP234	3/4	1620 Nm	3.23 kg	9.18 m/s

KIT IMPACT MOERSLEUTEL
KIT CLÉ À CHOCS IMPACT

INHOUD VAN DE KIT / CONTENU DU KIT

- 1 APT205
- 10 Slagdoppen van chroom-vanadium / 10 douilles à chocs en chrome vanadium 9, 10, 11, 13, 14, 17, 19, 22, 24 en / et 27 mm
- 1 x 5 in / 125 mm verlengstuk/ Barre d'extension
- 1 Mini Olieman / Huileur
- 1 x 25 ml Air Tool Oil / d'huile pour outils pneumatiques

	Maat / Taille	Koppel / Couple	Gewicht / Poids	Vibration
APT205SET	1/2	540 Nm	2.4 kg	1.39 m/s

PRO BANDENBUFFER
TAMPON DE PNEU PRO

	Maat / Taille	Koppel / Couple	Gewicht / Poids	Vibration
APT740	7/16	2.600 Nm	1 kg	5.44 m/s

OMKEERBARE LUCHTBOOR
PERCEUSE À AIR RÉVERSIBLE

	Maat / Taille	Snelheid / Vitesse	Gewicht / Poids	Vibration
APT401R	10	1800 RPM	1.2 kg	1.5 m/s

PRESTIGE-SLIJPMACHINESET
SET JEU DE MEULES PRESTIGE

	Maat / Taille	Koppel / Couple	Gewicht / Poids	Vibration
APP700SET	6	20.000 Nm	0.5 kg	3.15 m/s

OMKEERBARE LUCHTBOOR
PERCEUSE À AIR RÉVERSIBLE

	Maat / Taille	Snelheid / Vitesse	Gewicht / Poids	Vibration
APT413R	13	800 RPM	1.58 kg	1.5 m/s

PRO SLIJPER / MEULEUSE PRO

	Maat / Taille	Koppel / Couple	Gewicht / Poids	Vibration
APT702	6	22.000 Nm	0.5 kg	5.4 m/s

PRESTIGE HEX LUCHTSCHROEVENDRAAIER
TOURNEVIS PRESTIGE HEX AIR

	Maat / Taille	Snelheid / Vitesse	Gewicht / Poids	Vibration
APP409	10	12 Nm	1.23 kg	0.08 m/s

HAAKSE SLIJPERS PRO / MEULEUSES D'ANGLE PRO

	Schijfgrootte/ Taille du disque	Koppel / Couple	Gewicht / Poids	Vibration
APT715	4	12.000 Nm	2 kg	2.34 m/s
APT716	7	7.000 Nm	3.5 kg	3.3 m/s

MINI HAAKSE SLIJPER / MINI MEULEUSE D'ANGLE

	Maat / Taille	Koppel / Couple	Gewicht / Poids	Vibration
APM400	6	19.000 Nm	0.3 kg	5.08 m/s

MINI SCHUURMACHINE / PONCEUSE MINI

	Maat / Taille	Vrije snelheid/ Vitesse libre	Gewicht / Poids	Vibration
APT909	3"	16.500 Nm	0.38 kg	3.8 m/s

PRESTIGE LUCHTZAAG / SCIE À AIR PRESTIGE

	Snijcapaciteit / Capacité de coupe	Vrije snelheid / Vitesse libre	Gewicht / Poids	Vibration
APP600	1.2 mm	2.600 Nm	0.65 kg	1.59 m/s

PRESTIGE HANDSCHUURMACHINE PONCEUSE PRESTIGE

	Maat / Taille	Vrije snelheid / Vitesse libre	Gewicht / Poids	Vibration
APP760	6"	12.000 Nm	0.71 kg	2.8 m/s

SNIJ GEREEDSCHAP / OUTIL DE COUPE

	Maat / Taille	Vrije snelheid / Vitesse libre	Gewicht / Poids	Vibration
APP708	3"	21.000 Nm	0.8 kg	0.8 m/s

LUCHTHAMER / MARTEAU PNEUMATIQUE

	Stroke	Geluid / Bruit	Gewicht / Poids	Vibration
APP570SET	67 mm	96.3 dBa	1.73 kg	4.84 m/s

ALPHA EQUIPMENT®

AE-500UL

RICHTBANK MET INGEBOUWDE HEFBRUG VOOR LICHTE HERSTELLINGSWERKEN

BANC DE REDRESSAGE AVEC ÉLÉVATEUR À CISEAUX INTÉGRÉ POUR RÉPARATIONS RAPIDES

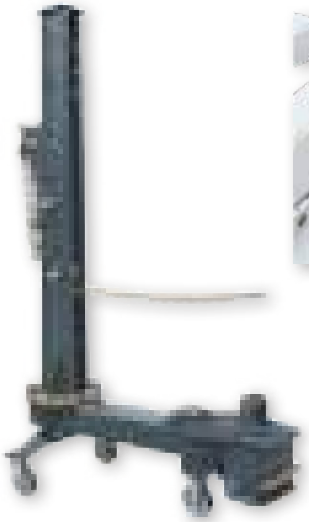

- Dubbele hydraulische oliecilinders voor verticaal heffen
- De snelle lade is gemakkelijk te verplaatsen, een keer opspannen, meerdere reparatiepunten
- Tijgerklemmen, klemmen helpen bij de stabiliteit
- negen graden sluitsysteem om verschillende hoogtes, snel en veilig ontgrendelings- en vergrendelingsmechanisme te bereiken
- Eenvoudige opstelling van het voertuig op de richtbank.
- Mobiele trektoren operationeel 360° rondom de richtbank.
- Hydropneumatische voetpomp voor trektoren : ENERPAC
- Met afstandsbediening voor de hefbrug.
- Geleverd met trektoebehoren en opbergtrolley.

- Vérins hydrauliques doubles, pour levage vertical
- L'équerre rapide est facile à déplacer, une fois de montage, plusieurs points de réparation
- Pinces à poutre de tigre, serrage et aide à la stabilité
- Système de verrouillage à neuf degrés pour atteindre différentes hauteurs, mécanisme de déverrouillage et de verrouillage rapide et sûr
- Positionnement aisée des véhicules sur le banc.
- Tractions 360° autour du véhicule.
- Pompe à pied hydropneumatique : ENERPAC
- Avec commande à distance pour l'élévateur
- Livré avec accessoires de traction et présentoir mobile

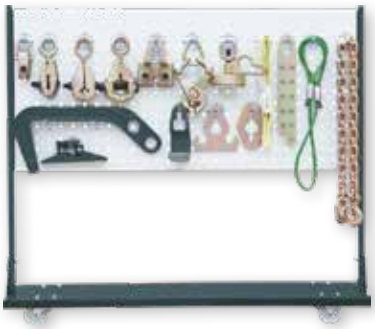

Bank lengte / Longueur du banc	3900 mm
Bankbreedte / Largeur du banc	920 mm
Minimum hoogte / Hauteur minimum	130 mm
Maximum hoogte / Hauteur maximum	1700 mm
Vermogen / Capacité	3000 kg

ACCESSOIRES EN GEREEDSCHAPPEN VOOR CARROSSERIE HERSTELLINGEN INBEGREPEN IN DE PRIJS

ACCESSOIRES ET OUTILS POUR LA RÉPARATION DE CARROSSERIE COMPRIS DANS LE PRIX

CRS3000-RO COMPACT

3 T ELEKTROHYDRAULISCHE HEFBRUG MET RICHTBANK
PONT ÉLECTROHYDRAULIQUE 3 T AVEC BANC DE REDRESSAGE

MERK/MARQUE
UNOLINER

OMSCHRIJVING
Met een lengte van 3 meter en een breedte van minder dan een meter, is de UnoLiner CRS3000-RO Compact geschikt voor alle carrosseriebedrijven. Het hefvermogen van 3000 kg en de maximale hoogte van 1,3 meter bieden de volledige functionaliteit van een richtbank en herstelling van groot carrosseriewerk. Wanneer de CRS3000-RO in de grond wordt ingebouwd, biedt hij maximale ruimtebesparing. Compact, compleet,een volwaardige herstelbank! Trekcapaciteit van 10 ton aan meerdere zijden. Ideaal voor een kleinere werkplaats.

DESCRIPTION
Avec une longueur de 3 mètres et une largeur de moins d'un mètre, l'UnoLiner CRS3000-RO Compact convient à tous les ateliers de réparation de carrosserie. Sa capacité de levage de 3000 kg et sa hauteur maximale de 1,3 mètre lui permettent de proposer la fonctionnalité complète d'un banc de redressage et de réparation de carrosseries de grandes dimensions. Lorsqu'il est placé dans le sol, le CRS3000-RO offre un maximum d'économie d'espace. Compact, complet, un banc de redressement à part entière! Capacité de traction de 10 tonnes à angle multiple Idéal pour les espaces de travail plus petits.

Bank lengte/Longueur du banc	3000 mm
Bankbreedte/Largeur du banc	910 mm
Minimum hoogte/Hauteur minimum	140 mm
Maximum hoogte/Hauteur maximum	1275 mm
Vermogen/Capacité	3000 kg

CRS4000-DO

3 T ELEKTROHYDRAULISCHE HEFBRUG MET RICHTBANK EN OPRIJ RAMPEN
PONT ÉLECTROHYDRAULIQUE 3 T AVEC BANC DE REDRESSAGE ET RAMPES

OMSCHRIJVING
De UnoLiner CRS4000-DO bank is een chassisrichtbank met een hefvermogen van 3000 kg en een chassislengte van 4 meter. Universele bank voor het herstel en de reparatie van het chassis voor auto's, MPV's en lichte bedrijfsvoertuigen na een ongeval. De CRS4000 is een ideale reparatiebank voor rechttrekken, uitlijnen en reparatie, die ook kan worden gebruikt als een multifunctionele hefbrug voor algemeen onderhoud en reparatie van voertuigen.
- 3 ton hefvermogen
- Lage basishoogte van 14 cm
- Mechanische en hydraulische veiligheidssystemen
- Korte oprijplaten van 60 cm
- Opritten van 100 cm optioneel

DESCRIPTION
Le banc UnoLiner CRS4000-DO est un banc à redresser de châssis avec une capacité de levage de 3000 kg et une longueur de châssis de 4 mètres. Il s'agit du banc universel pour le redressement et la réparation après collision de châssis de voiture destiné aux voitures, MPV et véhicules utilitaires légers. Le CRS4000 est un banc de réparation idéal pour le redressement, l'alignement et la réparation, qui peut également être utilisé comme chantier multifonctionnel d'entretien et de réparation générale de véhicules.
- Capacité de levage de 3 tonnes
- Hauteur de la base basse de 14 cm
- Systèmes de sécurité mécaniques et hydrauliques
- Rampes d'accès courtes de 60 cm
- Rampes de 100 cm en option

Bank lengte/Longueur du banc	4060 mm
Bankbreedte/Largeur du banc	1040 mm
Minimum hoogte/Hauteur minimum	140 mm
Maximum hoogte/Hauteur maximum	1275 mm
Vermogen/Capacité	3000 kg
Totale lengte/Longueur totale	4570 mm
Totale breedte met rijbanen/Largeur totale avec rampes	1965 mm

CRS5500-RO

5 T ELEKTROHYDRAULISCHE HEFBRUG MET RICHTBANK
PONT ÉLECTROHYDRAULIQUE 5 T AVEC BANC DE REDRESSAGE

OMSCHRIJVING
De UnoLiner CRS5500-RO richtbank met zijn geïntegreerde dubbele schaar biedt een krachtig hefvermogen van 5000 kg. Dit, geassocieerd met zijn 5,5 meter lange chassis, maakt de CRS5500-DO ideaal voor herstelling van auto's van alle soorten en maten
- Pick-up, minivan en zware bedrijfsvoertuigen 4x4.
- Plaatsing in de grond mogelijk
- Mechanische en hydraulische veiligheidssystemen
- UnoLiner verwisselbare accessoires
- Hefcapaciteit van 5 ton
- Ideaal voor grote voertuigen

DESCRIPTION
Le banc à redresser de châssis UnoLiner CRS5500-RO avec son élévateur à double ciseaux intégré offre une capacité de levage puissante de 5000 kg. Ceci, associé à son châssis de 5,5 mètres de long, fait du CRS5500-DO le banc de redressement idéal pour la réparation de voitures de toutes tailles, de véhicules utilitaires, de camionnettes, de monospaces et de véhicules utilitaires lourds tout terrain.
- Placement dans le sol possible
- Systèmes de sécurité mécaniques et hydrauliques
- Accessoires interchangeables UnoLiner
- Capacité de levage de 5 tonnes
- Idéal pour les gros véhicules

Bank lengte/Longueur du banc	5560 mm
Bankbreedte/Largeur du banc	1040 mm
Minimum hoogte/Hauteur minimum	140 mm
Maximum hoogte/Hauteur maximum	1275 mm
Vermogen/Capacité	5000 kg

CRS 4000 IN-GROUND

INGEBOUWDE 3 T ELEKTROHYDRAULISCHE HEFBRUG MET RICHTBANK EN OPRIJ RAMPEN
PONT ÉLECTROHYDRAULIQUE ENCASTRÉ 3T AVEC BANC DE REDRESSAGE ET RAMPES

OMSCHRIJVING
De UnoLiner CRS 4000 In-Ground is een inbouw richtbank. De lengte van 4 meter en de breedte van 106 cm past in elke carrosseriewerkplaats. Met een hefvermogen van 3T en een maximale hoogte van 116 cm, is het de perfecte allrounder. Ondanks zijn afmetingen, biedt het de volledige functionaliteit van een richtbank en botsing reparatie voor groot chassis. Compact, compleet. 10 ton trekkracht.

DESCRIPTION
Le UnoLiner CRS 4000 In-Ground est un banc de redressage de châssis monté au même niveau que l'atelier. Sa longueur de 4 mètres et sa largeur de 106 cm lui permettent de s'intégrer dans n'importe quel atelier de réparation de carrosserie. Avec une capacité de levage de 3T et une hauteur maximale de banc de 116 cm, c'est le modèle polyvalent parfait. Malgré ses dimensions modestes, il offre la fonctionnalité complète d'un banc de redressement et de réparation par collision pour châssis de grande taille. Compact, complet. Banc de redressage à part entière et sans compromis Capacité de traction de 10 tonnes à angles multiples.

Bank lengte/Longueur du banc	4060 mm
Bankbreedte/Largeur du banc	1040 mm
Minimum hoogte/Hauteur minimum	0 mm
Maximum hoogte/Hauteur maximum	1135 mm
Vermogen/Capacité	3000 kg

Bank lengte/Longueur du banc	5560 mm
Bankbreedte/Largeur du banc	1040 mm
Minimum hoogte/Hauteur minimum	140 mm
Maximum hoogte/Hauteur maximum	1275 mm
Vermogen/Capacité	5000 kg
Totale lengte/Longueur totale	6100 mm

CRS4000-DO

5 T ELEKTROHYDRAULISCHE HEFBRUG MET RICHTBANK EN OPRIJ RAMPEN

PONT ÉLECTROHYDRAULIQUE 5 T AVEC BANC DE REDRESSAGE ET RAMPES

OMSCHRIJVING

De UnoLiner CRS5500-DO bank is een echte specialist onder de richtbanken. De geïntegreerde dubbele L45 schaarlift geeft aan deze bank en hefvermogen van 5000 kg. Met een frame van 5,5 meter lang, is CRS5500-DO de ideale richtbank voor de herstelling van auto's van alle soorten en maten, bedrijfsvoertuigen, bestelwagens, minibusjes en zware terreinvoertuigen. Uw gekwalificeerd personeel kan zelfs de ergste schade aan de carrosserie herstellen

- Lage bankhoogte van 14 cm
- Mechanische en hydraulische veiligheidssystemen
- Dubbel ontgrendelingssysteem
- Hefvermogen van 5 ton
- Ideaal voor grote voertuigen

DESCRIPTION

Le banc UnoLiner CRS5500-DO est un véritable spécialiste du redressement de bancs. L'élévateur à ciseaux L45 double intégré confère à ce banc une capacité de levage impressionnante de 5000 kg. Ceci, associé à un bâti de 5,5 mètres de long, fait du CRS5500-DO le banc de redressage idéal pour la réparation de voitures de toutes tailles, de véhicules commerciaux, de camionnettes, de monospaces et de véhicules tout-terrain extra-robustes. En combinant ce banc polyvalent aux tours de tirage d'UnoLiner, votre personnel qualifié peut réparer même les pires dommages causés à la carrosserie et au châssis.

- Basse hauteur de banc de 14 cm
- Systèmes de sécurité mécaniques et hydrauliques
- Double système de déverrouillage
- Capacité de levage de 5 tonnes
- Idéal pour les gros véhicules

CRS5500 IN-GROUND

5 T ELEKTROHYDRAULISCHE BRUG INBOUW MET RICHTBANK BANK EN OPRIJ RAMPEN

PONT ÉLECTROHYDRAULIQUE 5 T ENCASTRÉ AVEC BANC DE REDRESSAGE ET RAMPES

Bank lengte/Longueur du banc	5560 mm
Bankbreedte/Largeur du banc	1060 mm
Minimum hoogte/Hauteur minimum	0 mm
Maximum hoogte/Hauteur maximum	1160 mm
Vermogen/Capacité	5000 kg

OMSCHRIJVING

De CRS5500 In-Ground is een inbouw richtbank die geschikt is voor auto's van alle soorten en maten, bedrijfsvoertuigen, bestelwagens, vrachtwagens zware bedrijfsvoertuigen en bedrijfsvoertuigen. De dubbele schaarlift geïntegreerde L45 geeft deze bank een indrukwekkend hefvermogen van 5000 kg. Deze richt-, uitlijn- en reparatiebank bij een botsing dient ook als een multifunctionele onderhoud en reparatie hefbrug

- Hefcapaciteit van 5 ton
- Grondniveau in de laagste positie
- Ideaal voor grote voertuigen
- Mechanische en hydraulische veiligheidssystemen

DESCRIPTION

Le UnoLiner CRS5500 In-Ground est un banc de redressage pour châssis, monté à niveau avec le sol de l'atelier, qui convient aux voitures de toutes tailles, aux véhicules utilitaires, aux camionnettes, camions utilitaires et véhicules utilitaires lourds tout terrain. Le double élévateur à ciseaux L45 intégré confère à ce banc une capacité de levage impressionnante de 5000 kg. Ce banc de redressement, d'alignement et de réparation en cas de collision sert également de chantier multifonctionnel pour la maintenance et la réparation de véhicules.

- Capacité de levage de 5 tonnes
- Niveau au sol dans sa position la plus basse
- Idéal pour les grands véhicules
- Systèmes de sécurité mécaniques et hydrauliques

GYS 057449

HYDRAULISCHE CILINDER KIT 10T PRO
COFFRET VERIN HYDRAULIQUE 10T PRO

GYS 052727

COMPLETE SET SATELLITE
SATELLITE COMPLETE SET

GYS 052659

TREKHAAK KIT
KIT CROCHET DE TIRAGE

GYS 052666

RECHTHOEKIGE TREKKLEM
PINCE DE TIRAGE À ANGLE DROIT

GYS 060944

TREKTANG MET AUTOMATISCHE BLOKKERING 100 MM

PINCE DE TIRAGE À BLOCAGE AUTOMATIQUE 100 MM

GYS 061255

TREKKETTING 2.5 M - 10 MM + 2 HAKEN

CHAINE DE TIRAGE 2.5 M - 10 MM + 2 CROCHETS

GYS 061194

SLAGHAMER 6 + 3 KG MET KLAUW VOOR KETTING

MARTEAU À INERTIE 6 + 3 KG AVEC GRIFFE DE CHAINE

GYS 060951

EENDENBEK KLEM - 30 MM

PINCE À BEC DE CANARD - 30 MM

CMO-MAD51A

MAS 201 - 10 T - 700 BAR - 555 MM TOT 840 MM

MAS 201 - 10 T - 700 BAR - 555 MM À 840 MM

CMO-PAPG.700

VOETPOMP - 700 BAR - 0.7 L-MIN

POMPE À PIED - 700 BAR - 0.7 L-MIN

paintTROTTER®
LAGOS experience & solutions

PAINT TROTTER
MOBIELE SPUITCABINE
CABINE DE PEINTURE MOBILE

Luchtstroomzuiging/Débit d'air aspiré	6.000 m³/h
Extractieluchtsnelheid/Vitesse d'air d'extraction	1 m/s
Gemiddelde luchtsnelheid op de werkplek/Vitesse moyenne d'air sur le poste de travail	0.5 - 0.8 m/s
Gemiddelde lichtintensiteit/Intensité moyen d'éclairage	1.500 LX
Geluidsniveau/Niveau sonore	65 dB (op 1 meter afstand)/(à 1 mètre de distance)
Pigmentretentiecapaciteit/Capacité de rétention des pigments	80 - 97 %
Vermogen/Puissance	2.2 Kw
Verlichtingsterkte/Puissance d'éclairage	0.23 Kw
Filterstappen/Etapes de filtration	5/1
Afmetingen/Dimensions	4.300 x 1100 x 2160

PAINT TROTTER EVO

MOBIELE SPUITCABINE

CABINE DE PEINTURE MOBILE

paintTROTTER®

LAGOS experience & solutions

Luchtstroomzuiging/Débit d'air aspiré	6.000 m³/h
Extractieluchtsnelheid/ Vitesse d'air d'extraction	1 m/s
Gemiddelde luchtsnelheid op de werkplek/ Vitesse moyenne d'air sur le poste de travail	0.5 - 0.8 m/s
Gemiddelde lichtintensiteit/ Intensité moyen d'éclairage	1.500 LX
Geluidsniveau/ Niveau sonore	65 dB (op 1 meter afstand)/ (à 1 mètre de distance)
Pigmentretentiecapaciteit/ Capacité de rétention des pigments	80 - 97 %
Vermogen/Puissance	2.2 Kw
Verlichtingsterkte/Puissance d'éclairage	0.23 Kw
Filterstappen/Etapes de filtration	5/1
Afmetingen/Dimensions	4.300 x 1100 x 2160

INFRAROODDROGER / SÉCHEUR INFRA-ROUGE

KALYTOS 2000+

KALYTOS 3000

KALYTOS 1000

KALYTOS 2000

Model/Modèle	KALYTOS 1000	KALYTOS 2000	KALYTOS 2000+	KALYTOS 3000
Vermogen/Puissance (kw)	1000	2000	2200	3300
Aantal lampen/Nombre de lampes	1	2	2	3
Werkingsafstand/Distance de fonctionnemenent	> 600	> 600	> 600	> 600
Hydraulische cilinder/Verin hydraulique	Nee / Non	Nee / Non	Ja / Oui	Ja / Oui
Voedingsspanning/Alimentation (V - Hz)	1/230 - 50	1/230 - 50	1/230 - 50	1/230 - 50
Infrarood lamp/Lampe infrarouge	I014C	I014C	I014D	I014D

TLA CURING SYSTEMS

DRAAGBARE UV-DROGER / SECHEUR UV PORTABLE

VERSIE/VERSION

TLA ACCU UV LED

OMSCHRIJVING

Dit mobiele product met UV LED-technologie is bedoeld om kleine oppervlakken te drogen. Over het algemeen wordt dit gebruikt voor het uitharden van UV-verf, wanneer snel bakken vereist is om door te gaan naar het volgende proces. Het product heeft een spectrum van 365 nm en weegt slechts 670 gram.

PRODUCT SPECIFICATIES:

- Hoge prestaties in een compact product
- Lichtgewicht met goede handling
- Draadloos product
- Levensduur van ongeveer 20.000 uur
- Geen voorverwarming
- Geen warmteoverdracht naar het te bakken substraat
- Laag energieverbruik wat resulteert in langdurig gebruik

VOORDELEN:

- Uitstekende lichtintensiteit
- Gebruik van hoogwaardige optische componenten, intensiteit maximaal licht 5W/cm²
- Uitzonderlijke helderheid
- Levert een permanente kracht voor het bakken
- Handig in gebruik
- Draagbaar product, gemakkelijk te gebruiken.
- Bevat geen ozon, gif of verontreinigende stoffen
- Verbetert de productiviteit
- Bereidingstijd van 5 tot 15 seconden afhankelijk van de werkafstand, verhoogd bakproces
- Kan alleen werken na 30-40 minuten opladen.
- Geleverd in een etui inclusief de lader en de UV-bril

DESCRIPTION

Ce produit mobile à technologie UV LED est destiné au séchage des petites réparations. Généralement utilisé pour la cuisson des peintures UV, lorsqu'une cuisson rapide est demandée afin de pouvoir passer au processus suivant. Le produit a un spectre de 365 nm et pèse seulement 670 grammes.

SPÉCIFICITÉS DU PRODUIT :

- Haute performance dans un produit compact
- Léger avec une bonne maniabilité
- Produit sans fil
- Durée de vie d'environ 20.000 h
- Pas de préchauffage
- Pas de transfert de chaleur sur le substrat à cuire
- Faible consummation d'énergie entrainant une utilsation longue durée

AVANTAGES :

- Excellente intensité lumineuse
- Utilisation de composants optiques de haute technologie, Intensité lumineuse maximale 5W/cm²
- Luminosité exceptionnelle
- Fournit une puissance permettant la cuisson demandée
- Pratique à utiliser
- Produit portable, utilisation facilitée.
- Ne contient pas d'Ozone, ni de poison ou de matières polluantes
- Améliore la productivité
- Temps de cuisson de 5 à 15 secondes selon la distance de travail, augmentation du processus de cuisson
- Peux fonctionner seulement après 30-40 minutes de charge.
- Livrée dans une mallette incluant le chargeur ainsi que les lunettes de protection UV

TLA-Technik combineert de ervaring van meer dan 30 jaar in de oppervlaktebehandeling van de fabrikanten INFRARR en C.A.V., en de 20 jaar ervaring van verkoop en technologie tot een nieuw competentieteam in oppervlaktetechnologieën. Tevreden klanten zijn onze grootste troef. Daarom gaat onze steun door waar anderen al lang zijn gestopt! Onze competente technici zijn uw directe contacten ter plaatse, of het nu gaat om het herstellen en reviseren van bestaande systemen of voor nieuwe installatie. Ons team bestaat uit een perfecte mix van ervaren technici, mensen uit de lak- en carrosseriebouw en zakenmensen. Deze mix van mensen zorgt ervoor dat we u de perfecte oplossing kunnen bieden voor uw behoeften.

Een compleet programma om aan al u wensen te voldoen!

TLA-Technik combine l'expérience de plus de 30 ans dans le traitement de surface des fabricants INFRARR et C.A.V., et les 20 ans d'expérience de la vente et de la technologie pour former une nouvelle équipe de compétences en technologies de surface. Des clients satisfaits sont notre plus grand atout. Par conséquent, notre soutien continue là où d'autres se sont terminés depuis longtemps! Nos techniciens compétents sont vos interlocuteurs directs sur site, que ce soit pour la réparation et la révision de systèmes existants ou pour une nouvelle installation. Notre équipe se compose d'un mélange parfait de techniciens expérimentés, de gens de la peinture et de la carrosserie et de gens d'affaires. Ce mélange de personnes nous permet de vous offrir la solution parfaite à vos besoins.

Un programme complet pour répondre à tous vos demandes!

VOOR C-AUTO EN COMBI-IR-UV

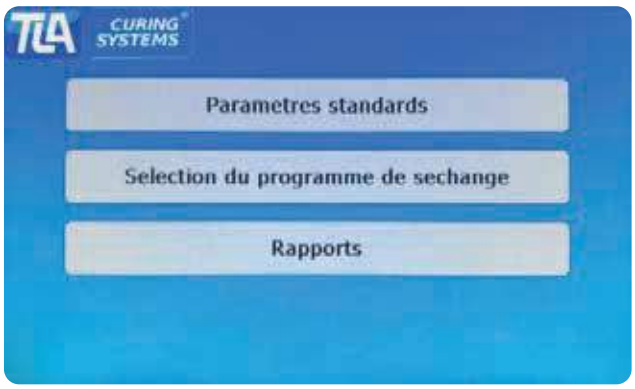

POUR C-AUTO ET COMBI-IR-UV

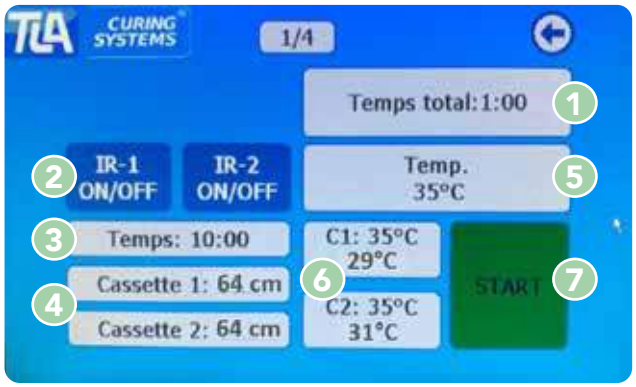

1: Duur van de stap
2: Selecteer de cassette
3: Totale duur van het volledige programma
4: Afstand van elke cassette
5: Temperatuur per stap
6: Temperatuur bereikt op het oppervlak voor elke cassette
7: Start / stop-knop

1: Durée de l'étape
2: Sélectionner la cassette
3: Durée totale du programme complet
4: Distance de chaque cassette
5: Température par étape
6: Température atteinte sur la surface pour chaque cassette
7: Touche Start / Arrêt

VOOR TLA-IR-3.1C EN TLA-IR-3.2C

POUR TLA-IR-3.1C ET TLA-IR-3.2C

1: Duur van de stap
2: Selecteer de tape
3: Totale duur van het volledige programma
4: Afstand
5: Start / stop-knop

1: Durée de l'étape
2: Sélectionnez la cassette
3: Durée totale du programme complet
4: Distance
5: Touche Start / Arrêt

TLA CURING SYSTEMS

TELESCOPISCHE VERSIE 2M75 IN HORIZONTALE POSITIE IN OPTIE
VERSION TELESCOPIQUE 2M75 EN VERSION HORIZONTALE EN OPTION

Referentie/Reference	TLA-IR-3.1C	TLA-IR-4.1C-Auto	TLA-IR-4.2C-Auto
Aantal cassettes/Nombre de cassettes	1	1	2
Kracht/Puissance	3.00 Kw	6.00 Kw	12.00 Kw
IR-Control	24 programmen/programmes Temperatuurscontrole/ Contrôle des températures Afstandscontrole/Contrôle des distances	24 programmen/programmes Temperatuurscontrole/ Contrôle des températures Afstandscontrole/Contrôle des distances	24 programmen/programmes Temperatuurscontrole/ Contrôle des températures Afstandscontrole/Contrôle des distances
Droogoppervlakte/Couverture de sechage	1 m x 1 m	1.40 m x 1.40 m	1.40 m x 2.20 m
Cassettebeweging/Mouvement de cassette	Horizontaal, verticaal en 90° Horizontale, verticale et 90°	Horizontaal, verticaal en 90° Horizontale, verticale et 90°	Horizontaal, verticaal en 90° Horizontale, verticale et 90°
Versie/Version	3 x 400 V	3 x 400 V	3 x 400 V

TLA CURING SYSTEMS

UV-DROGER
SECHEUR UV

TLA-UV-1.1

TLA-UV-1.1XL

TLA-UV-1.2XL

Referentie/Reference	TLA-UV-1.1	TLA-UV-1.1XL	TLA-UV-1.2XL
Aantal cassettes/Nombre de cassettes	1	1	2
Kracht/Puissance	1.00 Kw	1.00 Kw	2.00 Kw
IR-Control	Timer regelbaar van 1 tot 30 minuten/ Timer réglable de 1 à 30 minutes	Timer regelbaar van 1 tot 30 minuten/ Timer réglable de 1 à 30 minutes	Timer regelbaar van 1 tot 30 minuten/ Timer réglable de 1 à 30 minutes
Droogoppervlakte/Couverture de sechage	1 m x 1 m	1 m x 1 m	1.00 m x 1.20 m
Cassettebeweging/Mouvement de cassette	Horizontaal en 30° Horizontale et 30°	Horizontaal, verticaal en 90° Horizontale, verticale et 90°	Horizontaal, verticaal en 90° Horizontale, verticale et 90°
Versie/Version	1 x 230 V	3 x 400 V	3 x 400 V

TLA CURING SYSTEMS

GECOMBINEERDE UV-EN INFRAROOD-DROGERS
SÉCHEUR INFRA-ROUGE UV COMBI

Referentie/Reference	TLA-Combi-IR-UV-1.1XL	TLA-Combi-IR-UV-1.2XL
Aantal cassettes/Nombre de cassettes	1	2
Kracht IR/Puissance IR	6.00 Kw	12.00 Kw
Kracht UV/Puissance UV	1.00 Kw	2.00 Kw
IR-Control	24 programmen/programmes Temperatuurscontrole/ Contrôle des températures Afstandscontrole/Contrôle des distances	24 programmen/programmes Temperatuurscontrole/ Contrôle des températures Afstandscontrole/Contrôle des distances
UV-Control	Digitale timer, afstandscontrole/ Timer digitale, controle distance	Digitale timer, afstandscontrole/ Timer digitale, controle distance
Droogoppervlakte IR/Couverture de sechage IR	1.40 m x 1.40 m	1.40 m x 2.20 m
Droogoppervlakte UV/Couverture de sechage UV	1 m x 1 m	1 m x 2 m
Cassettebeweging/Mouvement de cassette	Horizontaal, verticaal en 90° Horizontale, verticale et 90°	Horizontaal, verticaal en 90° Horizontale, verticale et 90°
Versie/Version	3 x 400 V	3 x 400 V

UGC1006T

MERK:
Unic

OMSCHRIJVING
- Eenvoudig en veilig te gebruiken
- Wasruimte in roestvrij staal
- Luchtafzuiging
- Pomploze werking
- Laag luchtverbruik
- Krachtig spoelsysteem met laag volume
- Maak elke wasbeurt het vloeistof schoon
- Borstel
- Luchtzuiverings- / drooginstallatie
- Zijbak
- Wand- of bankmontage
- Reiniging met oplosmiddel of water

MARQUE:
Unic

DESCRIPTION
- Simple et sûr à utiliser
- Zone de lavage en acier inoxydable
- Extraction de l'air
- Opération Pumpless
- Faible consommation d'air
- Installation de rinçage à faible volume de haute puissance
- Nettoyer le liquide chaque lavage
- Brosse de nettoyage
- Purge d'air / installation de séchage
- Bac latéral
- Montage mural ou sur etablis
- Nettoyage par solvant ou eau

UED-35 (VOOR SOLVENT/POUR SOLVENT)

UED-35A (VOOR WATER/POUR EAU)

MERK:
Unic
Editie 35 Single

OMSCHRIJVING
- Nieuw douchepistool
- Krachtige reiniging tot 20 liter per minuut
- Nieuwe ergonomische washoogte
- Automatisch wassen
- Handmatige stroming door de borstel
- Handmatig spoelen
- Luchtpistool
- Automatische luchtafzuiging
- Veiligheidsschakelaar
- 5 jaar pompgarantie
- Laag luchtverbruik pomp <2CFM

MARQUE:
Unic
Edition 35 Single

DESCRIPTION
- Nouveau pistolet douche
- Nettoyage de haute puissance jusqu'à 20 litres par minute
- Nouvelle hauteur de lavage ergonomique
- Lavage automatique
- Débit manuel à travers la brosse
- Rinçage manuel
- Pistolet à air comprimé
- Extraction automatique d'air
- Interrupteur de sécurité
- Garantie de la pompe de 5 ans
- Pompe basse consommation d'air <2CFM

UED-35TS

MERK:
Unic
Editie 35 Twin

OMSCHRIJVING
- Twee aparte wastanks
- Nieuw douchepistool
- Krachtige reiniging tot 20 liter per minuut
- Nieuwe ergonomische washoogte
- Automatisch wassen
- Handmatige stroming door de borstel
- Handmatig spoelen
- Luchtpistool
- Automatische luchtafzuiging
- Veiligheidsschakelaar
- 5 jaar pompgarantie
- Laag luchtverbruik pomp <2CFM
- UCF25 waterbehandelingskit (alleen water)

MARQUE:
Unic
Edition 35 Twin

DESCRIPTION
- Deux cuves de lavage séparées
- Nouveau pistolet douche
- Nettoyage de haute puissance jusqu'à 20 litres par minute
- Nouvelle hauteur de lavage ergonomique
- Lavage automatique
- Débit manuel à travers la brosse
- Rinçage manuel
- Pistolet à air comprimé
- Extraction automatique d'air
- Interrupteur de sécurité
- Garantie de la pompe de 5 ans
- Pompe basse consommation d'air <2CFM
- Kit de traitement de l'eau UCF25 (eau seulement)

HU14002

METER VOOR LAAGDIKTE VAN AUTOLAKKEN
MESUREUR D'EPAISSEUR DE PEINTURE

IDEAAL VOOR :
- Niet-magnetische coatings (bijv. verf, zink)
- Op staal isolerende coatings (bijv. verf)
- Op no-ferrometalen coatings
- Op isolerende substraten

IDÉAL POUR :
- Revêtements non magnétiques (p. ex. peinture, zinc)
- Sur des revêtements isolants en acier (peinture, par exemple)
- Sur les métaux non ferreux
- Revêtements sur des substrats isolants

USD-45XPE

Solvent Recycler

BELANGRIJKSTE KENMERKEN
- Tot 95% teruggewonnen oplosmiddel
- 25 ltr inhoud
- Economisch in gebruik
- Vermindert de verwijderingskosten voor oplosmiddelafval aanzienlijk
- Vermindert aankopen van oplosmiddelen
- In veel gevallen vermindert V.O.C. verbruik onder licentieniveau
- Laag onderhoud
- Explosieveilige bediening
- Automatische bediening
- RVS constructie
- Regeneratiecyclus 3,5 – 5 uur
- Vlambestendige constructie
- Volledig gecertificeerd volgens EEXd-normen, ATEX en IECEX
- Verbetert milieuactiviteiten

CARACTÉRISTIQUES PRINCIPALES
- Jusqu'à 95 % de solvant récupéré
- Capacité de 25 litres
- Économique à exécuter
- Réduit considérablement les coûts d'élimination des déchets de solvants
- Réduit les achats de solvants
  - Dans de nombreux cas, réduit les COV. consommation inférieure au niveau de licence
- Faible entretien
- Contrôles antidéflagrants
- Opération automatique
- Construction en acier inoxydable
- Cycle de régénération 3,5 à 5 heures
- Construction ignifuge
- Entièrement certifié aux normes EEXd, ATEX et IECEX
- Améliore les activités environnementales

MWM-31840

KUNSTSTOF LASPOST - KLEIN FORMAAT
POSTE A SOUDER POUR LE PLASTIQUE - PETIT FORMAT

Model/Modèle	MWM-31840
Voeding /Alimentation	230 V Mono
Frequentie/Fréquence	50/60 Hz
Vermogen/Puissance	210 Watt
Werkdruk/Préssion d'air	6/8 bar
Luchtdebiet aan de uitang/ Capacité de débit de sortie	1 5 à 20 L/min
Temperatuur/Température	450 à 500 °C
Afmetingen/Dimensions	22,5 x 20,5 x 22 mm
Gewicht/Poids	4 kg

INBEGREPEN IN REFERENTIE MWM-31840 / COMPRIS DANS LA REFERENCE MWM-31840

Kunststof laspost Soudeuse à plastique	Hitteschild voor pistool Protection pistolet	Reinigingssnijder Coupeur de nettoyage	Metalen roller Rouleau en métal

MWM-31876

KUNSTSTOF LASPOST - KLEIN FORMAAT
POSTE A SOUDER POUR LE PLASTIQUE - PETIT FORMAT

Model/Modèle	MWM-31876
Voeding /Alimentation	230 V Mono
Frequentie/Fréquence	50/60 Hz
Vermogen/Puissance	210 Watt
Werkdruk/Préssion d'air	6/8 bar
Luchtdebiet aan de uitang/ Capacité de débit de sortie	15 à 20 L/min
Temperatuur/Température	450 à 500 °C

INBEGREPEN IN REFERENTIE MWM-31840 / COMPRIS DANS LA REFERENCE MWM-31876

Kunststof laspost Soudeuse à plastique	Hitteschild voor pistool Protection pistolet	Reinigingssnijder Coupeur de nettoyage	Metalen roller Rouleau en métal	Verbruiksgoederen kit in PP Kit de consommables en PP	Metalen roller Rouleau en métal

MWM-31872

KUNSTSTOF LASPOST DUBBEL GAS
SOUDEUSE PLASTIQUE DOUBLE GAZ

Model/Modèle	**MWM-31872**
Voeding /Alimentation	230 V Mono
Frequentie/Fréquence	50/60 Hz
Vermogen/Puissance	210 Watt
Werkdruk/Préssion d'air	6/8 bar
Luchtdebiet aan de uitang/ Capacité de débit de sortie	15 à 20 L/min
Temperatuur/Température	450 à 500 °C
Afmetingen/Dimensions	600 x 800 x 1050 mm
Gewicht/Poids	28 kg

MWM-31855 + MWM-3189601 + MWM-3185510

OPTIE STIKSTOF GENERATOR VOOR MWM-31872
OPTION GENERATEUR D'AZOTE POUR MWM-31872

Kunststof laspost Soudeuse à plastique	Gasfles houder Support bouteille	Ketting voor flesbevestiging Chaine pour fixation bouteille	Hitteschild voor pistool Protection pistolet	Reinigingssnijder Coupeur de nettoyage	Metalen roller Rouleau en métal
	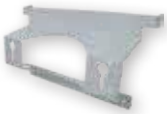				
Kit van 10 kunststof gladstrijkers Kit 10 pièces lisseur plastique	Kar Chariot	Kit met 100 nietjes 5-punts gegolfd voorgesneden MM. 0.7 Kit 100 agrafes serpentins 5 points MM. 0,7 prédécoupés	Kit met 100 nietjes binnenkant golvende hoek MM. 0.7 voorgesneden Kit 100 agrafes ondulées coin intérieur MM. 0,7 prédécoupés	Kit met 100 nietjes gegolfd MM. 0.7 voorgesneden Kit 100 agrafes ondulées MM. 0,7 prédécoupés	Verbindingskit voor kunststof laspost Kit jonctions et tuyaux pour soudeur plastique

VRAAG ZONDER AARZELEN EEN VRIJBLIJVENDE DEMO!
DEMANDEZ SANS PLUS ATTENDRE UNE DÉMONSTRATION SANS ENGAGEMENT !

MWM-31871

KUNSTSTOF LASPOST MET STIKSTOFGENERATOR

SOUDEUSE PLASTIQUE AVEC GÉNÉRATEUR D'AZOTE

Model/Modèle	**MWM-31871**
Voeding /Alimentation	230 V Mono
Frequentie/Fréquence	50/60 Hz
Vermogen/Puissance	210 Watt
Werkdruk/Préssion d'air	6/8 bar
Luchtdebiet aan de uitang/ Capacité de débit de sortie	15 à 20 L/min
Temperatuur/Température	400 à 500 °C
Afmetingen/Dimensions	680 x 550 x 980 mm
Gewicht/Poids	29 kg

Kunststof laspost Soudeuse à plasitique	Steun voor stikstofgenerator Support pour générateur d'azote	Verbindingskit voor kunststof laspost Kit jonctions et tuyaux pour soudeur plastique	Hitteschild voor pistool Protection pistolet	Reinigingssnijder Coupeur de nettoyage	Metalen roller Rouleau en métal
Stikstofgenerator Générateur d'azote	Kit van 10 kunststof gladstrijkers Kit 10 pièces lisseur plastique	Kit met 100 nietjes 5-punts gegolfd MM. 0.7 voorgesneden Kit 100 agrafes serpentins 5 points MM. 0,7 prédécoupés	Kit met 100 nietjes binnenkant golvende hoek MM. 0.7 voorgesneden Kit 100 agrafes ondulées coin intérieur MM. 0,7 prédécoupés	Kit met 100 nietjes gegolfd MM. 0.7 voorgesneden Kit 100 agrafes ondulées MM. 0,7 prédécoupés	Polypropyleen 90° zwart Polupropylene angle 90° noir (5 stuks/pièces) 1,5 x 5,8/ 5,8 x 300 mm
	Polypropyleen 90° Polupropylene angle 90° 1,5 x 5,8/5,8 x 300 mm	Polypropyleen plat Polupropylene plat 1,5 x 11 x 300 mm (5 stuks/pièces)	Polypropyleen plat Polupropylene plat 1,5 x 19 x 300 mm (5 stuks/pièces)	Polypropyleen zwart plat Polupropylene plat noir 1,5 x 11 x 300 mm (5 stuks/pièces)	Polypropyleen zwart plat Polupropylene plat noir 1,5 x 19 x 300 mm (5 stuks/pièces)

VRAAG ZONDER AARZELEN EEN VRIJBLIJVENDE DEMO!
DEMANDEZ SANS PLUS ATTENDRE UNE DÉMONSTRATION SANS ENGAGEMENT !

KUNSTSTOF VERBRUIKSGOEDEREN
CONSOMMABLES PLASTIQUES

Ref.	Omschrijving Description	Foto Photo
MWM-31831	Kit van 30 platte stroken polypropyleen gemixt Kit de 30 bandes mixtes polypropylene (5p/st. x 6 types, 13 gr)	
MWM-3183011	Kit van 15 platte stroken polypropyleen zwart Kit 15 bandes plates noir polypropylene 1,4 x 10 x 300 (-gr. .38)	
MWM-3183031	Kit van 30 platte stroken polypropyleen zwart Kit 30 bandes plates noir polypropylene 1,4 x 10 x 300 (-gr. .75)	
MWM-3183012	Kit van 15 platte stroken polypropyleen zwart Kit 15 bandes plates noir polypropylene 1,6 x 16 x 300 (-gr. .110)	
MWM-3183032	Kit van 30 platte stroken polypropyleen zwart Kit 30 bandes plates noir polypropylene 1,6 x 16 x 300 (-gr. .220)	
MWM-3183015	Kit van 15 platte stroken polypropyleen Kit 15 bandes plates polypropylene 1,4 x 10 x 300 (-gr. .38)	
MWM-3183035	Kit van 30 platte stroken polypropyleen Kit 30 bandes plates polypropylene 1,4 x 10 x 300 (-gr. .75)	
MWM-3183016	Kit van 15 platte stroken polypropyleen Kit 15 bandes plates polypropylene 1,6 x 16 x 300 (-gr. .110)	
MWM-3183036	Kit van 30 platte stroken polypropyleen Kit 30 bandes plates polypropylene 1,6 x 16 x 300 (-gr. .220)	
MWM-3183101	Assortiment van 5 x 7 verschillende soorten Assortiment de 5 x 7 différents type D. 3 x 300	
MWM-3183017	Kit van 15 stroken polypropyleen 90° zwart Kit 15 bandes d'angle noir polypropylène 1,5 x 5,8/5,8 x 300 (-gr. 51)	

Ref.	Omschrijving Description	Foto Photo
MWM-3183102	Kit van 30 stroken polycarbonaat natuur Kit de 30 fils de polycarbonate naturels D. 3 x 300	
MWM-3183103	Kit van 30 stroken polypropyleen natuur Kit de 30 fils de polypropylène naturels D. 3 x 300	
MWM-3183104	Kit van 30 stroken polypropyleen zwart Kit de 30 fils de polypropylène noir D. 3 x 300	
MWM-3183105	Kit van 30 stroken polyethyleen natuur Kit de 30 fils de polyétylène naturels D. 3 x 300	
MWM-3183106	Kit van 30 stroken thermoplastisch olefin grijs Kit de 30 fils de TPO gris D. 3 x 300	
MWM-3183107	Kit van 30 stroken Acrylonitril butadieen styreen natuur Kit de 30 fils de ABS naturels D. 3 x 300	
MWM-3183110	Rol van 9 meter nylon natuur Rouleau de 9 mètres de nylon naturels D. 3 x 300	
MWM-3183111	Rol van 9 meter polyurethaan natuur Rouleau de 9 mètres de poliuretano naturels D. 3 x 300	
MWM-3183122	Kit van 5 metalen plaatjes Kit de 5 plaques metallique 254 x 127	
MWM-3183118	Kit van 15 platte stroken witte Acrylonitril butadieen styreen Kit de 15 bandes plates en ABS blanc 1,5 x 9,5 x 300	
MWM-3183033	Kit van 30 stroken polypropyleen 90° zwart Kit 30 bandes d'angle noir polypropylène 1,5 x 5,8 x 300 (-gr. 102)	

NIETJES / **AGRAFES**

Ref.	Omschrijving Description	Foto Photo
MWM-31062	Kit met 100 nietjes gegolfd MM. 0.7 voorgesneden Kit 100 agrafes ondulées MM. 0,7 prédécoupés	
MWM-31063	Kit met 100 nietjes binnenkant golvende hoek MM. 0.7 voorgesneden Kit 100 agrafes ondulées coin intérieur MM. 0,7 prédécoupés	
MWM-31065	Kit met 100 nietjes 5-punts gegolfd MM. 0.7 voorgesneden Kit 100 agrafes serpentins 5 points MM. 0,7 prédécoupés	
MWM-3105001	Kit met 100 nietjes 3-punts gegolfd Kit 100 agrafes serpentins 3 points MM. 0,7	
MWM-3105002	Kit van 100 nietjes gegolfd MM. 0,7 Kit 100 agrafes ondulées MM. 0,7	
MWM-3105003	Kit van 100 nietjes naar binnen gegolfd Kit 100 agrafes ondulées coin intérieur MM. 0,7	
MWM-3105004	Kit van 100 nietjes met hoek naar buiten Kit 100 agrafes à bord extérieur MM. 0,7	
MWM-3105005	Kit met 100 nietjes 3-punts gegolfd Kit 100 agrafes serpentins 3 points MM. 0,7	
MWM-3105006	Kit van 100 nietjes gladde buitenkant Kit 100 agrafes bord lisse extérieur MM. 0,7	

Ref.	Omschrijving Description	Foto Photo
MWM-31068	Kit van 100 nietjes omgekeerd dubbel paneel MM. 0,7 voorgesneden Kit 100 agrafes inversé double panneau MM.0,7 prédécoupés	
MWM-31069	Kit van 100 nietjes recht dubbel paneel MM. 0,7 voorgesneden Kit 100 agrafes droite double panneau MM.0,7 prédécoupés	
MWM-3105007	Kit van 100 nietjes binnenhoek Kit 100 agrafes coin interne lissegladde MM. 0,7	
MWM-3105008	Kit van 100 nietjes recht dubbel paneel Kit 100 agrafes inversé double panneau MM. 0,7	
MWM-3105009	Kit van 100 nietjes recht dubbel paneel Kit 100 agrafes droite double panneau MM.0,7	
MWM-3105011	Kit van 100 nietjes 3 punts buitenhoek Kit 100 agrafes coin externe 3 points MM. 0,7	
MWM-3105012	Kit van 10 nietjes 3 punts binnen hoek Kit 100 agrafes coin interne 3 points MM. 0,7	
MWM-3105014	Kit van 100 nietjes buitenhoek gegolfd 3 punten Kit 100 agrafes coin externe ondulée 3 points MM. 0,7	
MWM-3105010	Kit van 10 kunststof gladstrijkers Kit 10 pièces lisseur plastique	

KUNSTSTOF ACCESSOIRES / ACCESSOIRES PLASTIQUES

Ref.	Omschrijving Description	Foto Photo
MWM-31815		Snijder voor het reinigen van kunststof onderdelen Coupeur pour le nettoyage de pièces en plastique
MWM-31814		Metalen roller voor het aandrukken van kunststof lassen Rouleau de compression pour plastique
MWM-31780		Kit van 3 bumper rollen Kit de 3 rouleaux de pare-choc
MWM-31818		Klem voor het onderdrukken van de kunststof delen Pince pour compression plastique
MWM-31880	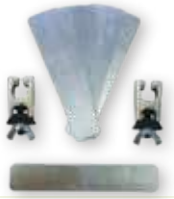	Kit van 2 klemmen + 10 plooibare aluminium plaatjes Kit 2 pinces de serrage 10 feuilles réglables aluminium
MWM-31881		Kit van10 plooibare aluminium plaatjes Kit 10 feuilles réglables aluminium
MWM-32761		4 Bevestigingsklemmen 4 Pinces de serrage
MWM-31895		Freesmachinekop Tete pour fraiseuse hx0820m06 sh-2m
MWM-31890		Conische frees voor kunststof herstelling Fraiseuse pour reparation plastique

MWM-31340

MINI TREKSYSTEEM VOOR LIJM
SYSTÈME DE TIRAGE MINI POUR COLLE

MWM-31345

MINI TREKSYSTEEM VOOR LIJM
SYSTÈME DE TIRAGE MINI POUR COLLE

INBEGREPEN IN DE REFERENTIE MWM-31340 / COMPRIS DANS LA REFERENCE MWM-31340

Kit van 25 ronde lijmkoppen Kit 25 ventouses forme ronde (5 x 11, 16, 21, 26, 32)	Inertie hamer Marteau à inertie 250 gr	Grijphaak voor inertiehamer Griffe pour marteau à inertie	Verlengstuk doorslag Extensions coin de frappe

Ronde kop voor puntslag Tête ronde pour coin de frappe	Platte kop voor puntslag Tête plate pour coin de frappe	Pvc punt voor puntslag Coins de tête pointus convexes en forme	Platte pvc kop voor puntslag Coins de tête plats D.1.6	Puntige pvc punt voor puntslag Coins de tête pointues D.0,6

EXTRA IN REFERENTIE MWM-31345 T.A.V MWM-31340
EXTRA DANS LA REFERENCE MWM-31345COMPARE A LA REFERENCE MWM-31345

Kit van 15 lijmstiks Kit 15 battons de colle hariot	Lijmpistool Pistolet

MWM-31350

MULTIPAD TREKSYSTEEM
SYSTÈME DE TIRAGE MULTIPAD

INBEGREPEN IN DE REFERENTIE MWM-31350 / COMPRIS DANS LA REFERENCE MWM-31350

Opbergkoffer Valise de rangement	Solvent spray Spray solvent	Lijmpistool Pistolet	Kit van 15 lijmstiks Kit 15 battons de colle hariot	Schraper Grattoir
Rode kit 3 multipads Kit 3 multipad rouge 6 x 22 x 156	Blauwe kit 3 multipads Kit 3 multipad bleu 6 x 36 x 156	Grijze kit 3 mulitpads Kit 3 multipad gris 6 x 50 x 156	Gele kit 3 multipads Kit 3 multipad jaune 6 x 22 x 156	Groen kit 3 multipads Kit 3 multipad vert 6 x 22 x 156
		Trekstang L.180 Barre de tirage L. 180		

MWM-34135

LIJM UITDEUKSET MET OCTOPULLER

KIT DE DÉBOSSELAGE OCTOPULLER À BASE DE COLLE CHAUDE

MWM-32195

UITDEUKSET 2 RICHTING MULTIPAD

KIT DE DÉBOSSELAGE 2 AX MULTIPAD

STANDAARD UITDEUK DOPPEN / VENTOUSES STANDARD

Ref.	Omschrijving Description	Foto Photo
MWM-32164	Kit van 10 ronde lijm doppen D.11 Kit 10 ventouses spheriques forme ronde D.11	
MWM-32160	Kit van 10 ronde lijm doppen D.16 Kit 10 ventouses spheriques forme ronde D.16	
MWM-32161	Kit van 10 ronde lijm doppen D.21 Kit 10 ventouses spheriques forme ronde D.21	
MWM-32162	Kit van 10 ronde lijm doppen D.32 Kit 10 ventouses spheriques forme ronde D.32	
MWM-32163	Kit van 10 ronde lijm doppen D.26 Kit 10 ventouses spheriques forme ronde D.26	
MWM-32169	Kit van 15 ronde lijm doppen Kit 15 ventouses spheriques forme (5x 16/21/32)	
MWM-32168	Kit van 25 ronde lijm doppen Kit 25 ventouses spheriques forme ronde (5x 11/16/21/26/32)	

Ref.	Omschrijving Description	Foto Photo
MWM-32167	Kit van 15 ronde lijm doppen Kit 15 ventouses spheriques forme ronde (5x 11/16/21)	
MWM-32170	Kit van 10 ronde lijm doppen blauw D.36 Kit 10 ventouses ronde bleu D.36	
MWM-32171	kit van 10 ronde lijm doppen geel D.40 Kit 10 ventouses ronde jaune D.40	
MWM-32172	Kit van 10 ovale lijm doppen geel Kit 10 ventouses ovale jaune 33 x 47	
MWM-32173	Kit van 10 ronde lijm doppen paars D.40 Kit 10 ventouses ronde violet D.40	
MWM-32174	Kit van 10 ovale lijm doppen paars Kit 10 ventouses ovale violet 33 x 47	
MWM-32189	Kit van 25 lijm doppen in verschillende vormen (5 x 5 vormen) Kit 25 ventouses différentes formes (formes 5 x 5)	

MULTIPADS

MWM-321903	MWM-321913	MWM-321923	MWM-321933	MWM-321943
Kit van 3 multipads rood Kit 3 multipad rouge 6 x 22 x 156	Kit van 3 multipads blauw Kit 3 multipad bleu 6 x 36 x 156	Kit van 3 multipads grijs Kit 3 multipad gris 6 x 50 x 156	Kit van 3 multipads geel Kit 3 multipad jaune 6 x 22 x 156	Kit van 3 multipads groen Kit 3 multipad vert 6 x 22 x 156

KUNSTSTOF VERBRUIKSARTIKELEN VOOR INTENSIEVE TREKKRACHT
CONSOMMABLES PLASTIQUE POUR UN TIRAGE INTENSIF

Ref.	Omschrijving Description	Foto Photo
MWM-31716	Kit van 10 gele ovale lijm doppen hoge hechting D.16 Kit 10 ventouses haute adherence rond jaune D.16	
MWM-31721	Kit van 10 rode ovale lijm doppen hoge hechting D.21 Kit 10 ventouses haute adherence rond rouge D.21	
MWM-31726	Kit van 10 blauwe ovale lijm doppen hoge hechting D.26 Kit 10 ventouses haute adherence rond bleue D.26	
MWM-31732	Kit van 10 grijze ronde lijm doppen hoge hechting D.32 Kit 10 ventouses haute adherence rond gris D.32	
MWM-31710	Kit van 20 ronde lijm doppen hoge hechting mix Kit 20 ventouses haute adherence (5 x 16 / 21/26/32)	

Ref.	Omschrijving Description	Foto Photo
MWM-31751	Kit van 10 gele ovale lijm doppen hoge hechting Kit 10 ventouse haute adherence ovale jaune MM 9 x 18	
MWM-31752	Kit van 10 rode ovale lijm doppen hoge hechting Kit 10 ventouse haute adherence ovale rouge MM 13 x 26	
MWM-31753	kit van 10 blauwe ovale lijm doppen hoge hechting Kit 10 ventouse haute adherence ovale bleue MM 16 x 36	
MWM-31754	Kit van 10 grijze ronde lijm doppen hoge hechting Kit 10 ventouse haute adherence ovale gris MM 21 x 42	
MWM-31750	Kit van 20 ronde lijm doppen hoge hechting mix Kit 20 ventouses haute adherence	

VERBRUIKSARTIKELEN EN ACCESSOIRES / CONSOMMABLES ET ACCESSOIRES

Ref.	Omschrijving Description	Foto Photo
MWM-31311	Spuitbus met solvent voor lijm Pulvérisateur de solvant pour colle à base chaud	
MWM-31313	Kit van 15 lijmsticks Kit 15 battons de colle D. 12 x 200	
MWM-31315	Kit van 50 lijmsticks Kit 50 colles colles D. 12 x 200	
MWM-34140	Oplosmiddel voor lijm in 500 ml fles Dissolvant pour colle à base chaud bouteille 500 ml	

Ref.	Omschrijving Description	Foto Photo
MWM-34130	Octopuller voor lijm doppen Octopuller pour ventouses à colle	
MWM-31309	Lijmpistool Pistolet à colle 100W, 230V	
MWM-31325	Mini inertiehamer voor lijm doppen Mini extracteur pour ventouses 250 gr	
MWM-800155	Aluminium hamer Marteau en aluminium	

SET VOOR UITDEUKEN ZONDER VERF
KIT POUR LE DÉBOSSELAGE SANS PEINTURE

MWM-31456

Veelzijdige uitschuifbare wagen Chariot extensible polyvalent	
PDR Hendel houder (max 44st) 570x860x350 mm met onderste plank 450 x 450 x 40 mm Support de poignée PDR (max. 44 pcs) 570x860x350 mm avec étagère inférieure 450 x 450 x 40 mm	
Stalen hendel set 22 stuks Jeu de leviers en acier 22 pièces	
Stalen hendel set 8 stuks Jeu de leviers en acier 8 pièces	
Opbergkoffer Valise de rangement	
Lijmpistool Pistolet à colle 80W, 230V	
Octopuller voor lijm doppen Octopuller pour ventouses à colle	
Aluminium hamer Marteau en aluminium	
Spuitbus met solvent voor lijm Pulvérisateur de solvant pour colle à base chaud	
Mini inertiehamer voor lijm doppen Mini extracteur pour ventouses 250 gr	

MWM-34136

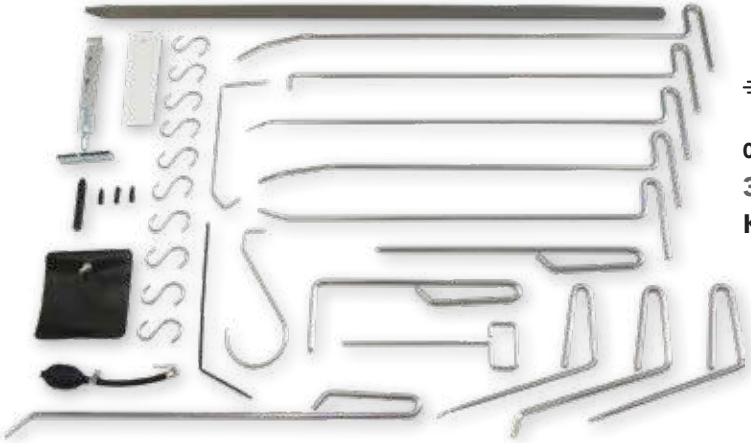

051959

33-DELIGE PDR REPARATIE SET
KIT DE DÉBOSSELAGE SANS PEINTURE 33 PIÈCES

MWM-3137310

UITDEUK LAMP
LAMPES POUR DEBOSSELAGE

AFSTANDBEDIENING
- Verstelbare lichtintensiteit/stop en volledig bereik dimbaar met afstandsbediening;
- Hiermee kunt u elke lamp apart in- en uitschakelen en aanpassen

STROOMVOORZIENING
kabel met rode en zwarte batterij klem inbegrepen voor aansluiting op 12v batterij, er is ook een 230v voeding te verkrijgen (code 3137402).

TÉLÉCOMMANDE
- Intensité lumineuse commutable marche/arrêt et gamme complète dimmable par télécommande;
- Elle permet d'allumer/éteindre et de régler chaque bande séparément

PUISSANCE
Câble inclus avec pince rouge + crocodile noir pour se connecter et alimenté par batterie 12V DC. De plus, il est prise d'alimentation disponible Courant 230V (code 3137402).

MWM-31373

UITDEUK LAMP
LAMPES POUR DEBOSSELAGE

MWM-3137402

230V VOEDING VOOR UITDEUK LAMP
ALIMENTATION LAMPE LED 230V

BUMPER PIERCING SET VOOR PARKEER SENSOREN
OUTIL POUR PERÇER LE DIAMÈTRE DU CAPTEUR DE STATIONNEMENT

MWM-30601	Bumper piercing set voor parkeer sensoren Jeu d'outils pour forer un capteur de stationnement Diam. MM 17, 18, 19, 20, 21, 22
MWM-30608	Bumper piercing set voor parkeer sensoren Jeu d'outils pour forer un capteur de stationnement Diam. MM 14, 15, 16, 18.5, 22.5, 23, 24, 26, 26.5, 27, 28, 30, 32)
MWM-30609	Bumper piercing set voor parkeer sensoren Jeu d'outils pour forer un capteur de stationnement Diam. MM 14, 15, 16, 17, 18, 18,5, 19, 20, 21, 22, 22,5, 23, 24, 26, 26,5, 27, 28, 30, 32)

Ref.	Omschrijving Description	Foto Photo
MWM-306140	MM14	
MWM-306150	MM15	
MWM-306158	MM15,8	
MWM-306160	MM16	
MWM-306168	MM16,8	
MWM-306170	MM17	
MWM-306180	MM18	
MWM-306185	MM18,5	

Ref.	Omschrijving Description	Foto Photo
MWM-306190	MM19	
MWM-306200	MM20	
MWM-306210	MM21	
MWM-306220	MM22	
MWM-306225	MM22,5	
MWM-306230	MM23	
MWM-306240	MM24	
MWM-306260	MM26	

Ref.	Omschrijving Description	Foto Photo
MWM-306265	MM26,5	
MWM-306270	MM27	
MWM-306280	MM28	
MWM-306300	MM30	
MWM-306320	MM32	
MWM-306375	MM37,5	

UPB45

PNEUMATISCHE COMPACTOR
COMPACTEUR PNEUMATIQUE

BELANGRIJKSTE KENMERKEN
- Verdichting tot 75%
- Baal weegt slechts 35-45 lbs / 20 kilo
- Luchtbediende 865 kilogram
- Volledig mobiel en beheersbaar

TECHNISCHE INFORMATIE
- Hoogte: 1168 mm
- Totale hoogte: 1753 mm
- Breedte: 660 mm
- Diepte: 737 mm
- Gewicht: 114 kg
- Luchtinvoer: 80 / 110 psi
- Luchtaansluiting: 1/4" Bsp

CARACTÉRISTIQUES PRINCIPALES
- Compactage jusqu'à 75%
- La balle ne pèse que 20 kilos / 35 à 45 lb
- À commande pneumatique 865 kilogramme
- Complètement mobile et gérable

INFORMATIONS TECHNIQUES
- Hauteur: 1168 mm
- Hauteur totale: 1753 mm
- Largeur: 660 mm
- Profondeur: 737 mm
- Poids: 114 kg
- Entrée d'air: 80 / 110 psi
- Connexion d'air: 1/4 "Bsp

UCC25

PNEUMATISCHE PERS
PRESSE PNEUMATIQUE

Verplettert vaten van 1 tot 30 liter tot een hoogte van 480 mm

BELANGRIJKSTE KENMERKEN:
Luchtbediend
Vol automatisch
Verdichting tot 80%
Dubbelwerkende pneumatische cilinder
Veiligheidsvergrendeling van de deur

TECHNISCHE INFORMATIE:
Hoogte: 1640 mm
Breedte: 360 mm
Diepte: 360 mm
Gewicht: 90 kg
Luchtinvoer: 75-120 psi
Kracht: 2500 kg bij bar
Kamergrootte: 330 x 330 x 525 mm

Concasse des fûts de 1 à 30 litres jusqu'à 480 mm de hauteur

CARACTÉRISTIQUES PRINCIPALES:
Exploité par air
Entièrement automatique
Compactage jusqu'à 80%
Vérin pneumatique à double effet
Verrouillage de sécurité de porte

INFORMATIONS TECHNIQUES:
Hauteur: 1640 mm
Largeur: 360 mm
Profondeur: 360 mm
Poids: 90 kg
Entrée d'air: 75-120 psi
Force: 2500 kg à la barre
Taille de la chambre: 330 x 330 x 525 mm

Herkules TECHNIK FÜR MENSCHEN

HM1100-01 - OPBOUWVERSIE/**VERSION SUR SOL**
HM1100-04 - INBOUWVERSIE/**VERSION À ENCASTRER**

CARROSSERIE HEFBRUG 2.8T
PONT ÉLÉVATEUR CARROSSERIE 2.8T

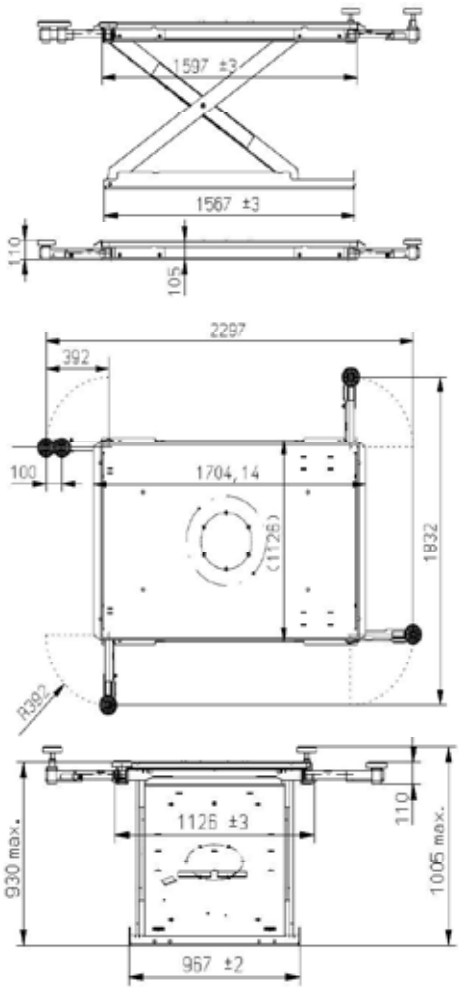

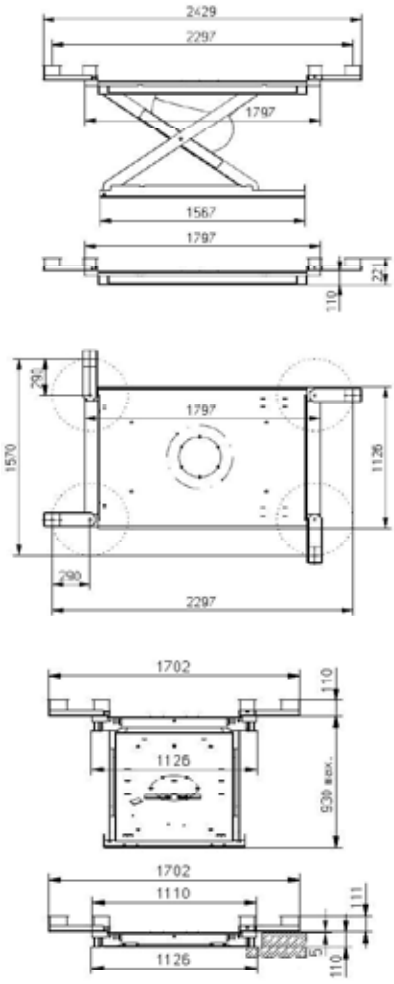

• Inbegrepen: voetbediening en persluchtaansluitslang.

• Compris: commande à pied et tuyau d'air.

SPIDER ROLLING LIFT

MODEL / MODELE	BS.
Max. Vermogen / Capacité Max.	3 T
Min. Breedte / Largeur Min.	1.000 mm
Max. Breedte / Largeur Max.	1.860 mm
Min. Hefhoogte/ Hauteur de levage Min.	100 mm
Max. Hefhoogte/ Hauteur de levage Max.	992 mm
Lengte / Longueur	1.882 mm
Pomp / Pompe	300 Bar
Hoogte blokken / Hauteur Tampons	60 mm

De enige uitrusting waarmee de eindgebruiker het voertuig samen met de lift door de werkplaats kan verplaatsen. Dankzij een dubbelwerkend aandrijfsysteem en vier zwenkwielen, die eenvoudig aan de hefarmen kunnen worden gemonteerd, kan de bestuurder de op de hefbrug geplaatste auto naar de verschillende werkgebieden van het schadeherstelbedrijf verplaatsen.

Le seul équipement qui permet à l'utilisateur final de déplacer le véhicule avec l'élévateur tout autour de l'atelier. Grâce à un système d'alimentation à double effet et à quatre roues pivotantes, facilement assemblées aux bras de levage, l'opérateur peut déplacer la voiture placée sur le pont élévateur vers les différentes zones de travail de la carrosserie.

4 MODELLEN MOGELIJK

BS
Model zonder wielen met pomp

BSR
Model met wielen met pomp

BS.E
Elektrohydraulische versie zonder wielen

BSR.E
Elektrohydraulische versie met wielen

4 MODÈLES POSSIBLES

BS
Modèle sans roues et avec pompe

BSR
Modèle avec roues et avec pompe

BS.E
Modèle eléctrohydraulique sans roues

BSR.E
Modèle eléctrohydraulique avec roues

UP TO PAINT

MODEL / MODELE	UTP.	UTS.
Max. Vermogen / Capacité Max.	3 T	3 T
Min. Breedte / Largeur Min.	595 mm	670 mm
Max. Breedte / Largeur Max.	1.750 mm	1.812 mm
Min. Hefhoogte / Hauteur de levage Min.	260 mm	110 mm
Max. Hefhoogte/ Hauteur de levage Max.	1.000 mm	1.100 mm
Lengte / Longueur	1.950 mm	1.800 mm
Pomp / Pompe	400 Bar	400 Bar
Hoogte blokken / Hauteur Tampons	60 mm	60 mm

8 MODELLEN MOGELIJK

UTP
Standaard model

UTP.P.AP
Model met pneumatische armen

UTP.E
Model met elektrohydraulische bediening

UTP.E.AP
Model met elektrohydraulische bediening en pneumatische armen

UTS
Laag profiel versie

UTS.P.AP
Laag profiel versie met pneumatische armen

UTS.E
Laag profiel versie met elektrohydraulische bediening

UTS.E.AP
Laag profiel versie met elektrohydraulische bediening en pneumatische armen

8 MODÈLES POSSIBLES

UTP
Modèle standard

UTP.P.AP
Modèle avec bras pneumatique

UTP.E
Modèle avec commande eléctrohydraulique

UTP.E.AP
Modèle avec commande eléctrohydraulique et bras pneumatique

UTS
Modèle pour chassis bas

UTS.P.AP
Modèle pour chassis bas avec bras pneumatique

UTS.E
Modèle pour chassis bas avec commande eléctrohydraulique

UTS.E.AP
Modèle pour chassis bas avec commande eléctrohydraulique et bras pneumatique

PUNTLASTOESTEL
SOUDEUSE PAR POINTS

LASAPPARATUUR UITRUSTING

Ontworpen voor de assemblage van meerdere staalsoorten (UHLE, THLE, HLE, Boring ...), de GYSPOT INVERTER heeft een klem van onvergelijkbare ergonomie. De verbetering op elk van de onderdelen waaruit het bestaat vergemakkelijken de toegang tot de smalste delen en verdubbelt de productiviteit. Een echte technologische prestatie, voldoet het meer dan ooit aan de eisen van carrosseriebouwers en autofabrikanten.

- 14.500 A lasstroom
- Klemkracht op de elektroden van 550 daN
- 7 modus, waaronder de modus «auto»
- Intuïtieve navigatie dankzij het LCD-display van 5,7 inch
- Vloeistofkoeling
- Traceerbaarheid van gemaakte punten (opnemen op SD-kaart)
- Zeer lichte klem C met geïntegreerde gyroscoop (360 ° rotatie)
- Geoptimaliseerde opening en connectiviteit van de klem
- Omkeerbare handgreep en klemhouder (geschikt voor rechts- en linkshandige gebruikers)
- 1,2 m steel met volledige balancerslag
- Gebruikersbescherming tegen magnetische velden (BODYPROTECT)

ÉQUIPEMENT DE SOUDAGE PAR RÉSISTANCE

Conçue pour l'assemblage de multiples nuances d'aciers (UHLE, THLE, HLE, Bore...), la pointeuse GYSPOT INVERTER arbore une pince disposant d'une ergonomie incomparable. Le perfectionnement opéré sur chacune des pièces qui la compose permet de faciliter son accès aux zones les plus étroites et de doubler sa productivité. Véritable prouesse technologique, elle répond plus que jamais aux exigences des carrossiers et des constructeurs automobiles.

- Courant de soudage de 14 500 A
- Force de serrage aux électrodes de 550 daN
- 7 modes de pointages, dont le mode « auto »
- Navigation intuitive grâce à l'afficheur LCD de 5,7''
- Refroidissement liquide
- Traçabilité des points effectués (enregistrement sur carte SD)
- Pince C très légère avec gyroscope intégré (rotation à 360°)
- Surouverture et connectivité de la pince optimisées
- Poignée et support pince réversibles (adaptés aux droitiers et gauchers)
- Potence de 1,2 m avec course complète de l'équilibreur
- Protection de l'utilisateur contre les champs magnétiques (BODYPROTECT)

SCAN ME

Voor een compleet zicht van het GYS-gamma, aarzel niet om de Gyscatalogussen te bekijken.

Pour une vue complète de la gamme GYS, n'hésitez pas à consulter les catalogues GYS.

ONZE DEMO-CAMIONETTE IS TER UW BESCHIKING!
NOTRE CAMIONNETE DE DÉMONSTRATION EST À VOTRE DISPOSITION!

RIVETERING
RIVETAGE

Uitgerust met een intelligente interface voor de keuze van matrijzen en synergetische functionaliteiten, is het WORKSTATION GYSPRESS 10T PP CONTROL het klinkstation van de toekomst. Het Push-Pull-systeem maakt de installatie mogelijk van alle soorten fabrikantspecifieke klinknagels (zelfborende klinknagels, Flow-Form-klinknagels, massieve klinknagels, enz.). De regeling van de klinkkracht garandeert een perfect conforme plaatsing van de klinknagels. De traceerbaarheidsfuncties voldoen aan de
eisen van de meest veeleisende bouwers.

PRECIEZE REGELING

De gebruiker kan de voortbewegingssnelheid van de cilinder en de klinknagelinstelling handmatig aanpassen aan het type materiaal dat moet worden geassembleerd om vervorming van de platen te voorkomen.

ERGONOMISCH EN EFFICIËNT

Maximale druk van 8 ton met geïntegreerde manometer voor een eenvoudige instelling. De armen kunnen snel en eenvoudig gewisseld worden.
C-arm, draait 360° rond de as van het apparaat. Meerdere armen leverbaar, om zelfs in moeilijk bereikbare hoeken reparaties te kunnen uitvoeren. Ligt zeer aangenaam in de hand, dankzij de ergonomische handgreep en de trekker die de gebruiker met één vinger kan bedienen. Gemagnetiseerde matrijzen voor het eenvoudig plaatsen van de ponsnagels.

Dotée d'une interface intelligente pour le choix des matrices et de fonctionnalités synergique la WORKSTATION GYSPRESS 10T PP CONTROL est la station de rivetage du futur. Le système Push-Pull permet la pose de tous les types de rivets spécifiques constructeur (rivets auto-poinçonneurs, rivets Flow-Form, rivets pleins…). La régulation de l'effort de rivetage garantit une pose parfaitement conforme des rivets. Les fonctions de traçabilité répondent aux demandes des constructeurs les plus exigeants.

RÉGLAGES PRÉCIS

L'utilisateur peut ajuster manuellement la vitesse d'avancement du vérin ainsi que l'effort de pose du rivet suivant le type de matériau à assembler afin d'éviter toute déformation des tôles.

ERGONOMIQUE ET PERFORMANT

Effort maximum de 8 tonnes avec manomètre intégré pour faciliter le réglage. Changement rapide et facile des bras sur la riveteuse. Bras en C orientable à 360° autour de l'axe de la riveteuse. Plusieurs bras pour permettre les accès sur les véhicules dans toutes les situations. Excellente prise en main grâce à sa poignée ergonomiqueet sa gâchette mono doigt. Matrices aimantées pour faciliter la mise en place des rivets.

SCAN ME

Voor een compleet zicht van het GYS-gamma, aarzel niet om de Gyscatalogussen te bekijken.

Pour une vue complète de la gamme GYS, n'hésitez pas à consulter les catalogues GYS.

ONZE DEMO-CAMIONETTE IS TER UW BESCHIKING!
NOTRE CAMIONNETE DE DÉMONSTRATION EST À VOTRE DISPOSITION!

GECOMBINEERDE UITDEUKKAR ALU/STAAL
SERVANTE DE DÉBOSSELAGE COMBINÉE ACIER ALU

De Speedliner is de complete uitdeukset, essentieel voor het rechttrekken van alle kleine, middelgrote en grote schokken (bodemplaat, doorgang van wiel, vleugel ...)

DANKZIJ DE SPEEDLINER, KUNT U:
Uitdeuken zonder het beslag te demonteren
- Repareren zonder te vervangen
- Hersteltijd verlagen
- Uw marge verhogen

Speedliner est l'ensemble de débosselage complet, indispensable pour redresser tous les chocs petits, moyens et grands (bas de caisse, passage de roue, aile...)

GRÂCE AU SPEELINER, VOUS POUVEZ :
Débosseler sans démonter les garnitures
- Réparer sans remplacer
- Réduire le temps d'immobilisation
- Augmenter votre marge

30 MIN IN PLAATS VAN 3 UUR

30 MN AU LIEU DE 3 H

SCAN ME

Voor een compleet zicht van het GYS-gamma, aarzel niet om de Gyscatalogussen te bekijken.

Pour une vue complète de la gamme GYS, n'hésitez pas à consulter les catalogues GYS.

ONZE DEMO-CAMIONETTE IS TER UW BESCHIKING!
NOTRE CAMIONNETE DE DÉMONSTRATION EST À VOTRE DISPOSITION!

UITDEUKEN ZONDER VERF
DEBOSSELAGE SANS PEINTURE

GYS 058699
GLUE PULLER PRO

GYS 053168
MAGNETISCHE KIT VOOR UITDEUKEN ZONDER VERF
KIT MAGNÉTIQUE DE DÉBOSSELAGE SANS PEINTURE

GYS 054981
UITDEUKSET ZONDER VERF
GYSDUCTION AUTO DENT REPAIR

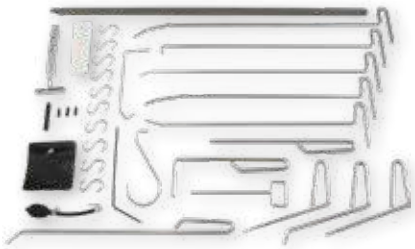

GYS 051959
KIT VOOR UITDEUKEN ZONDER VERF 33 STUKS
KIT DE DÉBOSSELAGE SANS PEINTURE 33 PIÈCES

GYS 051942
KIT MET 5 OPBLAASBARE KUSSENS
KIT DE 5 COUSSINS GONFLABLES

GYS 048683
MANUELE SLAGHAMER MET ZUIGNAPPEN
MARTEAU À INERTIE MANUEL À VENTOUSES

GYS 053175
UITDEUKLAMP ULTRA LIGHT CARBON X40PW
LAMPE DE DÉBOSSELAGE ULTRA LIGHT CARBON X40PW

SCAN ME

Voor een compleet zicht van het GYS-gamma, aarzel niet om de Gyscatalogussen te bekijken.

Pour une vue complète de la gamme GYS, n'hésitez pas à consulter les catalogues GYS.

ONZE DEMO-CAMIONETTE IS TER UW BESCHIKING!
NOTRE CAMIONNETE DE DÉMONSTRATION EST À VOTRE DISPOSITION!

GYS 069244

DRAW ALIGNER PRO

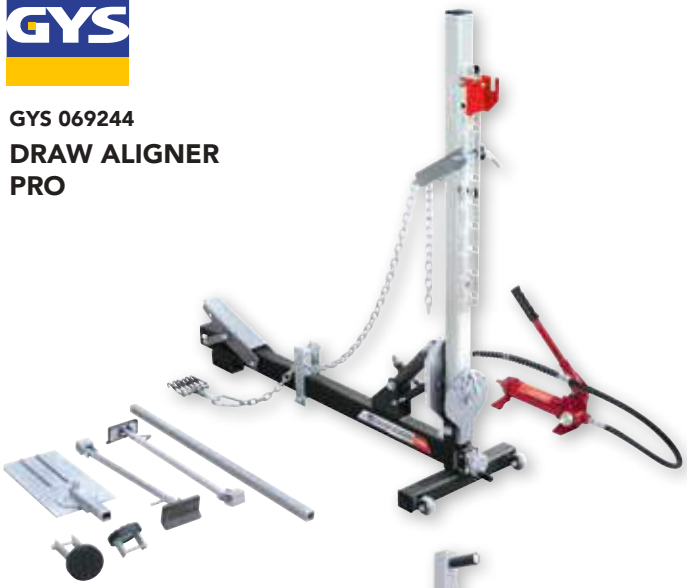

SPECIAAL VOOR CARROSSERIE WERKZAAMHEDEN
IDÉAL POUR TOUS LES TRAVAUX DE CARROSSERIE

MWM-32880

TREKTOREN MET SNELLE INSTALLATIE
EQUERRE DE TIRAGE À INSTALLATION RAPIDE

Trekkracht / Force de tirage:	550 kg
Afmetingen / Dimensions:	35 x 55 x 165 xm
Gewicht / Poids:	20 kg
Afstellingen / Reglages:	15 positions TO 1,65 M
Afmetingen Metalen Plaat Dimensions plaque métallique:	28 x 33 cm

FAST PULLER

TREKTOREN MET SNELLE INSTALLATIE
EQUERRE DE TIRAGE À INSTALLATION RAPIDE

Trekkracht / Force de tirage:	250 kg - 2.2 T

ONZE DEMO-CAMIONETTE IS TER UW BESCHIKING!
NOTRE CAMIONNETE DE DÉMONSTRATION EST À VOTRE DISPOSITION!

LASPOST

OMSCHRIJVING

E3 GYS AUTO is een 200 A synergisch eenfasig MIG/MAG-lasapparaat, met 3 geïntegreerde draadaanvoerunits speciaal ontworpen voor de carrosseriebouwer. Uitgerust met een zeer intuïtieve kleureninterface, last hij staal en aluminium tot in de perfectie, zelfs bij kleine diktes. De synergieën omvatten ook het solderen met CuSi3- en CuAl8-draden.

POSTE À SOUDER

DESCRIPTION

E3 GYS AUTO est un poste à souder MIG/MAG monophasé synergique de 200 A, avec 3 dévidoirs intégrés spécialement conçu pour le carrossier. Équipé d'une interface couleur très intuitive, il soude à la perfection l'acier et l'aluminium même sur faible épaisseur. Ses synergies intègrent également le soudo-brasage avec les fils CuSi3 et CuAl8.

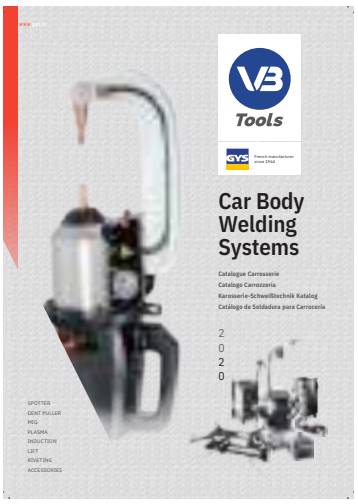

SCAN ME

Voor een compleet zicht van het GYS-gamma, aarzel niet om de Gyscatalogussen te bekijken.

Pour une vue complète de la gamme GYS, n'hésitez pas à consulter les catalogues GYS.

ONZE DEMO-CAMIONETTE IS TER UW BESCHIKING!
NOTRE CAMIONNETE DE DÉMONSTRATION EST À VOTRE DISPOSITION!

GYS 040243
OPBERGWAGEN
CHARIOT DE STOCKAGE
71 x 90 x 197 cm

GYS 056954
AFPLAKKAR
CHARIOT DE MAROUFLAGE
150 x 62 x 110 cm

GYS 040311
SCHRAAG
TRÉTEAUX
104.5 x 117 cm

GYS 052376
BUMPERSCHRAAG
SUPPORT PARE-CHOCS
91 x 105 cm

GYS 059825
STEUN OP WIELEN VOOR 8 BUMPERS
SUPPORT SUR ROUES POUR 8 PARE-CHOCS

GYS 061507
UNIVERSELE STEUN VOOR CARROSSERIE-ELEMENTEN
SUPPORT UNIVERSEL POUR ÉLÉMENTS DE CARROSSERIE

000675

UNIVERSELE UITSCHUIFBARE BEUGEL VOOR VERFBUMPERS EN SPATBORDEN MET WIELEN

SUPPORT EXTENSIBLE UNIVERSEL POUR PEINTURE PARE-CHOCS ET GARDE-BOUE AVEC ROUES

000925

KANTELBARE STEUN VOOR HET SCHILDEREN VAN KAPPEN EN DEUREN

SUPPORT BASCULANT POUR LA PEINTURE DE CAPOTS ET PORTES

000860

UNIVERSAL SCHRAAG VOOR MONTAGE EN DEMONTAGE VAN DEUREN VAN HET VOERTUIG

TRÉTEAU UNIVERSEL POUR LE MONTAGE ET DÉMONTAGE DES PORTIÈRES DE VÉHICULES

000980

UNIVERSELE VERFHOUDER 4 WIELEN

SUPPORT UNIVERSEL PEINTURE 4 ROUES

000415

KANTELBARE STEUN VOOR HET SCHILDEREN VAN KAPPEN EN DEUREN

SUPPORT BASCULANT POUR LA PEINTURE DE CAPOTS ET PORTES

000250

MULTIFUNCTIONELE EXTENDABLE SCHRAAG

TRÉTEAU EXTENSIBLE MULTIFONCTION

PLAN- EN ORGANISATIEBORD
TABLEAU DE PLANNING ET ORGANISATION

	Omschrijving / Déscription
9019-00114	1.575 x 900 mm, rails 6, blanco opschrift 1575 x 900 mm, rails 6, étiquette vierge
9019-00115	1.575 x 1.285 mm, rails 10, blanco opschrift 1575 x 1.285 mm, rails 10, étiquette vierge
9019-00116	1.575 x 1.765 mm, rails 15, blanco opschrift 1575 x 1.765 mm, rails 15, étiquette vierge

Planborden om individueel in te schrijven, robuust en flexibel met:
- Versterkt kunststof profiel
- Stabiele wand
- 96 mm kijkrand
- 210 mm insteekdiepte
- Grijs

Tableaux de planification pour inscription individuelle, robustes et flexibles avec:
- Profilé en plastique renforcé
- Dos stable
- Bord de vision de 96 mm
- Profondeur d'insertion de 210 mm
- Gris

	Omschrijving / Déscription
9019-00205	554 x 900 mm, rails 6, DIN A4 554 x 900 mm, rails 6, DIN A4
9019-00874	554 x 1.282 mm, rails 10, DIN A4 554 x 1.282 mm, rails 10, DIN A4
9019-00878	550 x 1.765 mm, rails 15, DIN A4 550 x 1.765 mm, rails 15, DIN A4

SERVICE BOARDS MET SLEUTELVAK
CARTES DE SERVICE AVEC POCHE POUR CLÉS

	Omschrijving / Déscription
9015-00262	Blauw / Bleu
9015-00296	Rood / Rouge
9015-00312	Grijs / Gris
9015-00319	Groen / Vert
9015-00327	Zwart / Noir
9015-00389	Geel / Jaune

PP SLEUTELHANGER "FIX", ZONDER OPSCHRIFT,
PORTE-CLÉS EN PP "FIX", SANS INSCRIPTION

	Omschrijving / Déscription
9208-00635-B	Rood (per 100 stuk) / Rouge (par 100 pièces)
9208-00647-B	Blauw (per 100 stuk) / Bleu (par 100 pièces)
9208-00648-B	Grijs (per 100 stuk) / Gris (par 100 pièces)
9208-00649-B	Violet (per 100 stuk) / Violette (par 100 pièces)
9218-00273-B	Groen (per 100 stuk) / Vert (par 100 pièces)
9218-00274-B	Geel (per 100 stuk) / Jaune (par 100 pièces)

TAG SET, VAN 1 TOT 300 GENUMMERD
JEU D'ÉTIQUETTES NUMÉROTÉES DE 1 À 300

	Omschrijving / Déscription
9219-00676-03	Geel / Jaune
9219-00676-08	Blauw /Bleu
9219-00676-05	Rood / Rouge
9219-00676-09	Groen / Vert
9219-00676-10	Oranje / Orange
9219-00676-07	Violet / Violette

SLEUTELETIKET MET SLEUTELRING,
GEMAAKT VAN HARD PLASTIC, GEËTIKETTEERD
ÉTIQUETTES AVEC PORTE-CLÉS, EN PLASTIQUE DUR

	Omschrijving / Déscription
9219-00215	Wit (per 200 stuk) / Blanc (par 200 pièces)
9219-00216	Oranje (per 200 stuk) / Orange (par 200 pièces)
9219-00217	Blauw (per 200 stuk) / Bleu (par 200 pièces)
9219-00218	Geel (per 200 stuk) / Jaune (par 200 pièces)
9219-00309	Rood (per 200 stuk) / Rouge (par 200 pièces)
9219-00310	Groen (per 200 stuk) / Vert (par 200 pièces)
9219-00311	Grijs (per 200 stuk) / Gris (par 200 pièces)

Voor sleutelbeheer in het midden- en kleinbedrijf. De haakrails zijn in hoogte verstelbaar en kunnen worden gelabeld. Deze kluizen hebben standaard een dubbelbaard high-security slot met 2 sleutels. De deur is dubbelwandig (58 mm dik) met 3-zijdige vergrendeling met slotbouten (20 mm diameter). Hoogwaardige brandisolatie door rondomlopende brandvouw.

*Inclusief elektronisch slot:
Het elektronisch slot heeft 2 codes (1 manager, 1 gebruiker), het batterijcompartiment is van buitenaf toegankelijk.
Met numeriek toetsenblok, 39 mm uitstekend, extern batterijvak, zwart

Pour la gestion des clés dans les petites et moyennes entreprises. Les rails à crochets sont réglables en hauteur et peuvent être étiquetés. Ces coffres-forts disposent en standard d'une serrure haute sécurité à double panneton avec 2 clés. La porte est à double paroi (épaisseur 58 mm) avec fermeture sur 3 côtés avec pênes (diamètre 20 mm). Isolation coupe-feu de haute qualité grâce à un pli coupe-feu périphérique.

*Y compris serrure électronique :
La serrure électronique dispose de 2 codes (1 gestionnaire, 1 utilisateur), le compartiment pile est accessible de l'extérieur.
Avec pavé numérique, saillie de 39 mm, compartiment à piles externe, noir

	Omschrijving / Déscription
9201-00010	436 x 460 x 140 mm
9201-00011	576 x 460 x 140 mm
9201-00012	636 x 460 x 206 mm

	Omschrijving / Déscription
9201-00010-ELS*	436 x 460 x 140 mm
9201-00011-ELS*	576 x 460 x 140 mm
9201-00012-ELS*	636 x 460 x 206 mm

	Omschrijving / Déscription
9201-00029	430 x 460 x 130 mm
9201-00030	630 x 460 x 130 mm
9201-00032	430 x 460 x 130 mm

Sleutelkluizen met standaard elektronisch slot.
Voor het opbergen van maximaal 120 sleutels. 10 haakstrips aan de achterwand en de binnenkant van de deur. In hoogte verstelbare haakstrip in het ophangsysteem.
Deze kluizen zijn voorzien van een elektronisch slot met een noodopeningsslot. De gebruikerscode heeft 3-8 cijfers, opening met een draaigreep, akoestische en optische signalen voor toetsenbordinvoer, de batterij is bij de levering inbegrepen.

De versie 9201-00032 is voorzien van een opening.

Coffres à clés avec serrure électronique standard.
Pour mémoriser jusqu'à 120 clés. 10 bandes à crochets sur le mur du fond et à l'intérieur de la porte. Bande à crochets réglable en hauteur dans le système de grille.
Ces coffres-forts sont équipés d'une serrure électronique avec un verrou d'ouverture d'urgence. Le code utilisateur a 3-8 chiffres, s'ouvrant avec une poignée rotative, des signaux acoustiques et optiques pour les entrées au clavier, la batterie est incluse dans la livraison.

La version 9201-00032 est munie d'une ouverture.

Wegwerp automatten beschermers ter bescherming tegen vuil tijdens alle onderhoudswerkzaamheden bedrukt met "voeten" motief

- Afmetingen: 38 x 50 cm
- gemaakt van verschillende materialen
- Kleur blauw
- VE: 1 rol(len) à 500 stuks

Protecteurs de tapis de voiture jetables pour protéger contre la saleté pendant tous les travaux d'entretien imprimé avec motif "pieds"

- Dimensions : 38 x 50 cm
- fait de différents matériaux
- Couleur bleue
- UE : 1 rouleau(x) â 500 pièces

	Omschrijving / Déscription
9219-00654	rol crêpepapier / papier crépon en rouleau
9219-00670	gecoat papier in doos / papier couché dans le carton

Deze Wegwerp Stuurhoes van PE-materialen beschouwt het stuur in de werkplaats als schoon. Een praktische uitneembare doos zorgt voor een snelle en eenvoudige bediening. Veilige ondersteuning door een elastische band.

- VE: 1 pak à 250 stuks

Cette housse de volant jetable en matériaux PE maintien le volant propre dans l'atelier. Une boîte amovible pratique permet une manipulation simple et rapide. Maintien sûr grâce à une bande élastique.

- UE : 1 paquet de 250 pièces

	Omschrijving / Déscription
9219-01087	VE: 1 pak à 250 stuks / UE: 1 paquet de 250 pièces

Wegwerp stoelhoezen op rol, met perforatie voor eenvoudig gebruik. Past op bijna alle autostoelen.

- Materiaal: MDPE 13µ
- Afmetingen: 82 x 130 cm
- Kleur wit

Housses de siège jetables en rouleau, avec perforation pour une manipulation aisée. Convient à presque tous les sièges auto.

- Matériau : PEMD 13 µ
- Dimensions : 82 x 130 cm
- Couleur blanche

	Omschrijving / Déscription
9219-00653	VE: 1 pak van 500 stuks / UE: 1 paquet de 500 pièces

Protector set, inhoud: stuur, versnellingspook, handrem en stoelbekleding, inclusief voetmat. Een praktische combinatie voor alle servicewerkzaamheden aan een auto.

Kit de protection, contenu : volant, levier de vitesse, frein à main et housse de siège, y compris tapis de sol. Une combinaison pratique pour tous les travaux d'entretien sur une voiture.

	Omschrijving / Déscription
9219-00657	VE: 1 pak van 100 stuks / UE: 1 paquet de 100 pièces

TOP CLEANER 1020

WASTAFEL

FONTAINE DE NETTOYAGE

OMSCHRIJVING
- Pneumatische wastafel voor producten op water- of oplosmiddelbasis
- Rooster om de gewassen delen te ondersteunen
- Stroomt door de borstel
- Pneumatische dompelpomp
- Diepte: 570 mm
- Breedte: 1000 mm
- Hoogte: 1000 mm
- Wastafelafmeting: 960 x 510 x H200 mm
- Wastafelinhoud: 95 L

DESCRIPTION
- Table de lavage pneumatique pour produit à base d'eau ou de solvant
- Grille pour soutenir les pièces lavées
- Écoulement à travers la brosse
- Pompe pneumatique immergée
- Profondeur : 570 mm
- Largeur : 1000 mm
- Hauteur : 1000 mm
- Dimension du bassin : 960 x 510 x H200 mm
- Capacité du bassin : 95 L

TOP CLEANER 900

WASTAFEL

FONTAINE DE NETTOYAGE

OMSCHRIJVING
- Elektrische wastafel voor producten op water- of oplosmiddelbasis
- Stroomt door de borstel
- Elektrische dompelpomp
- Diepte: 600 mm
- Breedte: 900 mm
- Hoogte: 1060 mm
- Wastafelafmeting: 900 x 600 x H170 mm
- Wastafelinhoud: 90 L

DESCRIPTION
- Table de lavage éléctrique pour produit à base d'eau ou de solvant.
- Écoulement à travers la brosse.
- Pompe immergée électrique.
- Profondeur : 600 mm
- Largeur : 900 mm
- Hauteur : 1060 mm
- Dimension du bassin : 900 x 600 x H170 mm
- Capacité du bassin : 90 L

TOP CLEANER 90

WASTAFEL

FONTAINE DE NETTOYAGE

OMSCHRIJVING

- Elektrische wastafel voor producten op water- of oplosmiddelbasis
- Stroomt door de borstel
- Elektrische dompelpomp
- Diepte :600 mm
- Breedte: 900 mm
- Hoogte: 1250 mm
- Wastafelinhoud: 65 L

DESCRIPTION

- Table de lavage éléctrique pour produit à base d'eau ou de solvant
- Écoulement à travers la brosse
- Pompe immergée électrique
- Profondeur : 600 mm
- Largeur : 900 mm
- Hauteur : 1250 mm
- Capacité du bassin : 65 L

TOP CLEANER 1200

WASTAFEL

FONTAINE DE NETTOYAGE

OMSCHRIJVING

- Elektrische wastafel voor producten op water- of oplosmiddelbasis
- Rooster om de gewassen delen te ondersteunen
- Wastank geschikt om te weken
- Pneumatische ventilator voor laatste droging
- Dubbel membraanpomp
- Stalen vat met verwarmingssysteem
- Diepte: 780 mm
- Breedte: 1200 mm
- Hoogte: 1010 mm
- Wastafelafmeting: 1200 x 780 x H200 mm
- Wastafelinhoud: 180 L

DESCRIPTION

- Table de lavage éléctrique pour produit à base d'eau ou de solvant
- Grille pour soutenir les pièces lavées
- Cuve de lavage adaptée au trempage
- Soufflette pneumatique pour le séchage final
- Pompe à double membrane
- Tambour en acier avec système de chauffage
- Profondeur : 780 mm
- Largeur : 1200 mm
- Hauteur : 1010 mm
- Dimension du bassin : 1200 x 780 x H200 mm
- Capacité du bassin : 180 L

VV1200

PNEUMATISCHE FONTEINREINIGER
FONTAINE DE NETTOYAGE PNEUMATIQUE

- Ketel van 70 L, 50 x 68 x 20 cm
- Opvangbak in In roestvrij staal.

- Réservoir de 70 L, 50 x 68 x 20 cm
- Bac en tôle galvanisée

ECO HIGH PRESSURE

ONDERDELENWASMACHINE
NETTOYEUSE DE PIECES

OMSCHRIJVING
AISI 304 roestvrijstalen onderdelenwasser voor het hogedrukreinigen van onderdelen met verwarmde reinigingsmiddelen op waterbasis

- Diepte: 600 mm
- Breedte: 800 mm
- Hoogte: 1.650 mm
- Werkplatform: 750 x 550 mm

DESCRIPTION
Laveuse de pièces en acier inoxydable AISI 304 pour le lavage de pièces à haute pression avec des détergents chauffés à base d'eau.

- Profondeur : 600 mm
- Largeur : 800 mm
- Hauteur : 1650 mm
- Plate-forme de travail : 750 x 550 mm

WASHER 900 E POWER

WASMACHINE
MACHINE À LAVER

OMSCHRIJVING
Wasmachine in roestvrij staal AISI 304 met automatische was- en roterende mand

- Diepte: 1105 mm
- Breedte: 1185 mm
- Hoogte: 1170 mm
- Capaciteit bekken: 130 L
- Mand: 890 mm

DESCRIPTION
En acier inoxydable AISI 304 avec lavage automatique et panier rotatif

- Profondeur : 1105 mm
- Largeur : 1185 mm
- Hauteur : 1170 mm
- Capacité du bassin : 130 L
- Panier : 890 mm

GEICOS washing machines

MAXI BRAKE TESTEUR POWER

REMDELEN REINIGER

NETTOYEUR FREIN

OMSCHRIJVING

- Elektrisch wassysteem voor remreiniging van producten op water- of oplosmiddelbasis
- Rooster om de gewassen delen te ondersteunen
- Stroomt door de borstel
- Pneumatische ventilator voor laatste droging
- Dubbel membraanpomp
- Zwenkarm en telescoopsteel
- Container met warmteweerstand en termostaat
- Diepte: 1000 mm
- Breedte: 600 mm
- Hoogte: 1150-1800 mm
- Wastafelafmeting: 900 x 570 x H100 mm
- Wastafelcapaciteit: 40 L

DESCRIPTION

- Système de lavage éléctrique pour nettoyage freins pour produit à base d'eau ou de solvant
- Grille pour soutenir les pièces lavées
- Écoulement à travers la brosse
- Soufflette pneumatique pour le séchage final
- Pompe à double membrane
- Bras pivotant et poteau télescopique
- Conteneur avec résistance chauffante et termostat
- Profondeur : 1000 mm
- Largeur : 600 mm
- Hauteur : 1150-1800 mm
- Dimension du bassin : 900 x 570 x H100 mm
- Capacité du bassin : 40 L

TAVOLLO 1200

INOXTAFEL

TABLE EN INOX

OMSCHRIJVING

- Dubbele onderste lade
- Luchtafzuigkap
- Diepte: 1000 mm
- Breedte: 1200 mm
- Hoogte: 1350 mm

DESCRIPTION

- Double plateau inférieur
- Hotte d'aspiration d'air
- Profondeur : 1000 mm
- Largeur : 1200 mm
- Hauteur : 1350 mm

TAVOLLO 1800

INOXTAFEL

TABLE EN INOX

OMSCHRIJVING

- Dubbele onderste lade.
- Luchtafzuigkap
- Diepte: 1000 mm
- Breedte: 1800 mm
- Hoogte: 1350 mm

DESCRIPTION

- Double plateau inférieur
- Hotte d'aspiration d'air
- Profondeur : 1000 mm
- Largeur : 1800 mm
- Hauteur : 1350 mm

INGEBOUWDE SLANGHASPEL

ENROULEUR DE FLEXIBLE INTÉGRÉ

MPX 17 EH

HOGEDURKREINIGER
NETTOYEUR HAUTE PRESSION

- Ingebouwde opslag voor accessoires
- Ingericht voor een snelle verbinding
- Thermische motorbeveiliging
- Kar met 2 wielen met telescopische handgreep
- Pomp met 3 axiale zuigers met wiebelende plaat en plunjers van gehard roestvrij staal
- Inspecteerbaar waterfilter

- Rangement d'accessoires intégré
- Equipé pour une connexion rapide
- Protection thermique du moteur
- Chariot à 2 roues avec poignée télescopique
- Pompe à plaque oscillante à 3 pistons axiaux avec plongeurs en acier inoxydable trempé
- Filtre à eau inspectable

Standaard inbegrepen toebehoren / Accéssoires standard compris

Categorie Catégorie	Max. Nominale stroom Débit nominal maximum	Maximale druk Pression maximum	Vermogen Puissance	Slang lengte Longueur du tuyau	Voltage
Koud water / Eau froide	440 l/h	130 bar	1.7 Kw	6 m	230 V/ 50 Hz / 1~

INGEBOUWDE SLANGHASPEL

ENROULEUR DE FLEXIBLE INTÉGRÉ

MPX 22 EHDS

HOGEDURKREINIGER
NETTOYEUR HAUTE PRESSION

- Ingebouwde opslag voor accessoires
- Ingericht voor een snelle verbinding
- Thermische motorbeveiliging
- Kar met 2 wielen met telescopische handgreep
- Pomp met 3 axiale zuigers met wiebelende plaat en plunjers van gehard roestvrij staal
- Inspecteerbaar waterfilter
- Dubbel snelheidssysteem

- Rangement d'accessoires intégré
- Equipé pour une connexion rapide
- Protection thermique du moteur
- Chariot à 2 roues avec poignée télescopique
- Pompe à plaque oscillante à 3 pistons axiaux avec plongeurs en acier inoxydable trempé
- Filtre à eau inspectable
- Système à double vitesse

Standaard inbegrepen toebehoren / Accéssoires standard compris

DUBBEL SNELHEIDSSYSTEEM
LAGE SNELHEID - ZACHTE REINIGING
HOGE SNELHEID - HARDE REINIGING

SYSTÈME À DOUBLE VITESSE
BASSE VITESSE - NETTOYAGE DOUX
HAUTE VITESSE - NETTOYAGE DUR

Categorie Catégorie	Max. Nominale stroom Débit nominal maximum	Maximale druk Pression maximum	Vermogen Puissance	Slang lengte Longueur du tuyau	Voltage
Koud water / Eau froide	460 l/h	160 bar	2.2 Kw	6 m	230 V/ 50 Hz / 1~

INGEBOUWDE SLANGHASPEL

ENROULEUR DE FLEXIBLE INTÉGRÉ

MPX 25 DTS

HOGEDURKREINIGER
NETTOYEUR HAUTE PRESSION

- Ingebouwde opslag voor accessoires
- Ingericht voor een snelle verbinding
- Thermische motorbeveiliging
- Kar met 2 wielen met telescopische handgreep
- Twee tuimelschijfpompen met 3 axiale zuigers en gehard roestvrijstalen plunjers
- Inspecteerbaar waterfilter
- 70% sneller tijd en geld besparen

- Rangement d'accessoires intégré
- Equipé pour une connexion rapide
- Protection thermique du moteur
- Chariot à 2 roues avec poignée télescopique
- Deux pompes à plaque oscillante à 3 pistons axiaux avec plongeurs en acier inoxydable trempé
- Filtre à eau inspectable
- 70% plus rapide pour gagner du temps et de l'argent

Standaard inbegrepen toebehoren / Accéssoires standard compris

DUAL TECH-SYSTEEM
POWER UNIT I - ECO ZACHTE REINIGINGSMODUS
POWER UNIT II - SNELLE REINIGINGSMODUS

SYSTÈME DUAL TECH
UNITÉ DE PUISSANCE I - MODE ECO SOFT CLEANING:
UNITÉ DE PUISSANCE II - MODE DE NETTOYAGE RAPIDE

Categorie Catégorie	Max. Nominale stroom Débit nominal maximum	Maximale druk Pression maximum	Vermogen Puissance	Slang lengte Longueur du tuyau	Voltage
Koud water / Eau froide	810 l/h	150 bar	2.5 Kw	8 m	230 V/ 50 Hz / 1~

MESSING POMPKOP

TÊTE DE LA POMPE EN LAITON

MPX 160C

HOGEDURKREINIGER
NETTOYEUR HAUTE PRESSION

- 3 keramisch gecoate zuigers met krukassysteem
- Thermische motorbeveiliging
- Drukregeling en manometer
- Automatische bypassklep met pompdrukafvoer
- Ingebouwd afzuigsysteem voor wasmiddel

- 3 pistons revêtus de céramique avec système de vilebrequin
- Protection thermique du moteur
- Régulation de pression et manomètre
- Vanne de dérivation automatique avec refoulement de la pression de la pompe
- Système d'aspiration de détergent intégré

Standaard inbegrepen toebehoren / Accéssoires standard compris

BINNENIN EEN UITERST BETROUWBARE EXCENTRISCHE AS AFKOMSTIG UIT DE AUTO-INDUSTRIE

À L'INTÉRIEUR AXE EXCENTRIQUE ULTRA FIABLE DÉRIVÉ DE L'INDUSTRIE AUTOMOBILE

Categorie Catégorie	Max. Nominale stroom Débit nominal maximum	Maximale druk Pression maximum	Vermogen Puissance	Slang lengte Longueur du tuyau	Voltage
Koud water / Eau froide	510 l/h	160 bar	2.9 Kw	8 m	230 V/ 50 Hz / 1~

MESSING POMPKOP

TÊTE DE LA POMPE EN LAITON

MPX 160 CK

HOGEDURKREINIGER
NETTOYEUR HAUTE PRESSION

- 3 keramische zuigers met krukassysteem
- Thermische motorbeveiliging
- Drukregeling en manometer
- Automatische bypassklep met pompdrukafvoer
- Ingebouwd afzuigsysteem voor wasmiddel
- Stevige trolley op wielen met snelhaaksysteem

- 3 pistons en céramique avec système de vilebrequin
- Protection thermique du moteur
- Régulation de pression et manomètre
- Vanne de dérivation automatique avec refoulement de la pression de la pompe
- Système d'aspiration de détergent intégré
- Chariot à roulettes robuste avec système d'accrochage rapide

Standaard inbegrepen toebehoren / Accéssoires standard compris

Categorie Catégorie	Max. Nominale stroom Débit nominal maximum	Maximale druk Pression maximum	Vermogen Puissance	Slang lengte Longueur du tuyau	Voltage
Koud water / Eau froide	510 l/h	160 bar	2.9 Kw	10 m	230 V/ 50 Hz / 1~

BENZINEMOTOR

MOTEUR À ESSENCE

MPX 240 TLA

HOGEDURKREINIGER
NETTOYEUR HAUTE PRESSION

- Trolley met rubberen loopwielen, handgreep en anti-vibratievoeten
  Schuine plaatpomp met 3 axiale zuigers en plunjers van gehard roestvrij staal
  Loncin-benzinemotor en inspecteerbaar oliepeil
  Brandstoftank van 1 liter
  Ingebouwde reinigingsmiddeltank van 2,1 l met directe afzuiging

- Chariot avec roues en caoutchouc, poignée et pieds anti-vibrations
- Pompe à plateau oscillant à 3 pistons axiaux avec pistons en acier inoxydable trempé
- Moteur à essence Loncin et niveaux d'huile contrôlables
- Réservoir de carburant 1 litre
- Réservoir de détergent intégré de 2,1 l avec aspiration directe

Standaard inbegrepen toebehoren / Accéssoires standard compris

Categorie Catégorie	Max. Nominale stroom Débit nominal maximum	Maximale druk Pression maximum	Vermogen Puissance	Slang lengte Longueur du tuyau	Voltage
Koud water / Eau froide	570 l/h	240 bar	3 Kw	N.A.	N.A.

STALEN BOILER

CHAUDIÈRE EN ACIER

WARM WATER

EAU CHAUDE

MPX 150 HL

HOGEDURKREINIGER
NETTOYEUR HAUTE PRESSION

- Pomp met 3 axiale zuigers met wiebelende plaat en plunjers van gehard roestvrij staal
- Automatische bypassklep met pompkopdrukafvoer
- Veiligheidsdrukschakelaar om de ketel uit te schakelen bij gebrek aan water
- Verticale ketel met dubbele verwarmingsspiraal en vuurvaste samengestelde basis; Inhoud brandstoftank 4 L
- Waterfilter en brandstofinlaatfilter

- Pompe à plaque oscillante à 3 pistons axiaux avec plongeurs en acier inoxydable trempé
- Vanne by-pass automatique avec refoulement de la pression de la tête de pompe
- Pressostat de sécurité pour arrêter la chaudière en cas de manque d'eau
- Chaudière verticale avec double serpentin et base en composé réfractaire; Capacité du réservoir de carburant 4 L
- Filtre à eau et filtre d'entrée de carburant

Standaard inbegrepen toebehoren / Accéssoires standard compris

Categorie Catégorie	Max. Nominale stroom Débit nominal maximum	Maximale druk Pression maximum	Vermogen Puissance	Slang lengte Longueur du tuyau	Voltage
Warm water / Eau chaude	500 l/h	150 bar	2.5 Kw	5 m	230 V/ 50 Hz / 1~

STALEN BOILER

CHAUDIÈRE EN ACIER

WARM WATER

EAU CHAUDE

MPX 200 HP

HOGEDURKREINIGER
NETTOYEUR HAUTE PRESSION

- Triplex pomp met keramische zuigers en drijfstangsysteem
- Automatische by-pass klep met pompkop drukafvoer
- Veiligheidsdrukschakelaar om de ketel uit te schakelen bij gebrek aan water
- RVS verticale ketel met systeem van branderkoeling
- Printplaat voor kleine lekdetectie met zoemer
- Circuit uitschakelvertraging verwarmingsketel
- Ingebouwde afzuiging reinigingsmiddeltank (20L)

- Pompe triplex avec pistons en céramique et système de bielle
- Vanne de by-pass automatique avec refoulement de la pression de la tête de pompe
- Pressostat de sécurité pour arrêter la chaudière en cas de manque d'eau
- Chaudière verticale en acier inoxydable avec système de refroidissement du brûleur
- PCB détecteur de fuites mineures avec buzzer
- Circuit de temporisation d'arrêt de la chaudière de chauffage
- Aspiration du réservoir de détergent intégré (20L)

Standaard inbegrepen toebehoren / Accéssoires standard compris

Categorie Catégorie	Max. Nominale stroom Débit nominal maximum	Maximale druk Pression maximum	Vermogen Puissance	Slang lengte Longueur du tuyau	Voltage
Warm water / Eau chaude	900 l/h	200 bar	7.4 Kw	5 m	400 V/ 50 Hz / 3~

	Model/Modèle	MPX17EH	MPX22EHDS	MPX27DTS	MPX160C	MPX160PRM	MPX160CK	MPX200HL	MPX200HP
Pistool/Pistolet à gâchette	46161	●	●	●					
	40925					●			
	43801				●		●		
	41047							●	
	3523300								●
Pistoolextensie/ Extension de lance	46162	●	●	●					
Roterende straalmond/ Buse à jet rotatif	46164	●	●						
	46656			●					
Water mondstuk/Buse à jet	3729							●	
	3086								●
Dubbele sproeierhouder/ Porte buse double	46654			●					
Flexible haute pression/Hoge druk leiding	46174	●	●						
	46677			●					
	3780491				●				
	3780441					●	●		
	3520550							●	
	3523290								●
Lans met verstelbaar mondstuk/ Lance avec buse réglable	41731					●			
	41806				●				
Lans zonder mondstuk/ Lance sans buse	50690							●	
Lans met mondstuk / Lance avec buse	3523310								●

Model/Modèle		MPX17EH	MPX22EHDS	MPX27DTS	MPX160C	MPX160PRM	MPX160CK	MPX200HL	MPX200HP
Schuimlansfles/ Flacon lance mousse	46176	●	●						
Schuimlansfles hoge druk/ Flacon lance mousse haute pression	46659			●					
	46195				●	●	●	●	●
Pijpafvoerset/ Kit de vidange de tuyau	(8 m) 46190	●	●	●					
	(16 m) 46191				●	●	●		
	(8 m) 46238							●	●
Vaste borstel/Brosse fixe 46177		●	●	●	●	●	●		
Vaste borstel/Brosse fixe 46178		●	●	●					
Schuimlansfles/ Flacon lance mousse	46176	●	●						
Schuimlansfles/ Flacon lance mousse	46239				●	●	●	●	
Wasborstel/ Brosse de lavage	46320	●	●						
	46321				●	●	●		
Inspecteerbaar waterfilter (3st)/ Filtre à eau inspectable (3p) 46185		●	●	●	●	●	●	●	
Verlengslang (8m)/Tuyau d'extension (8m)	41689	●	●						
	46658			●					
Versterkte verlengslang / Tuyau d'extension renforcé	(15m) 41505				●	●	●	●	
	(20m) 41514								●

WATER- EN STOF STOFZUIGERS / ASPIRATEURS EAU ET POUSSIÈRES

Professionele stofzuigers met 1 tot 3 industrieel motoren water & stof. Zeer sterke uitvoering met zwaar PVC chassis, bypass motoren en vele toebehoren. Zeer efficiënte filters. De toebehoren zijn uiterst sterk en duurzaam.

Aspirateur professionnel avec 1 à 3 moteurs industriels eau & poussière. Construction très solide avec châssis en PVC, moteurs avec bypass et beaucoup d'accessoires. Filtres très efficasses. Les accessoires sont très solides et durables.

Standaard inbegrepen toebehoren / Accéssoires standard compris

ESWP110

Aantal motors Nombre de moteurs	Aantal verdiepingen Nombre d'étages	Maximale kracht Puissance maximale	Lucht-afzuiging Aspiration d'air	Tank Cuve	Voltage Voltage
1	1	1250 W	258 (m³/h)	21 L	230 V/50 Hz/1~

Standaard inbegrepen toebehoren / Accéssoires standard compris

AWP110R

Aantal motors Nombre de moteurs	Aantal verdiepingen Nombre d'étages	Maximale kracht Puissance maximale	Lucht-afzuiging Aspiration d'air	Tank Cuve	Voltage Voltage
1	2	1250 W	170 (m³/h)	37 L	230 V/50 Hz/1~

Standaard inbegrepen toebehoren / Accéssoires standard compris

	Aantal motors Nombre de moteurs	Aantal verdiepingen Nombre d'étages	Maximale kracht Puissance maximale	Lucht-afzuiging Aspiration d'air	Tank Cuve	Voltage Voltage
EXPW125	1	2	1400 W	215 (m³/h)	77 L	230 V/50 Hz/1~
EXPW250	2	2	2600 W	430 (m³/h)	77 L	230 V/50 Hz/1~
EXPW375	3	2	3600 W	645 (m³/h)	77 L	230 V/50 Hz/1~

ALPHA EQUIPMENT®

WATER- EN STOF STOFZUIGERS EN VERSTUIVER
ASPIRATEURS EAU ET POUSSIÈRES AVEC PULVÉRISATEUR

SOLENOÏDE POMP

POMPE SOLÉNOÏDE

VERSTIJVER

PULVÉRISATEUR

Standaard inbegrepen toebehoren / Accéssoires standard compris

EWPV11020MT

Aantal motors Nombre de moteurs	Aantal verdiepingen Nombre d'étages	Maximale kracht Puissance maximale	Lucht-afzuiging Aspiration d'air	Tank Cuve	Tank wasmiddel Cuve détergent	Voltage Voltage
1	1	3600 W	170 (m³/h)	21 L	8 L	230 V/50 Hz/1~

POMPKRACHT: 90 W

PUISSANCE POMPE: 90 W

POMPDRUK: 3.5 BAR

PRESSION POMPE: 3.5 BAR

Standaard inbegrepen toebehoren / Accéssoires standard compris

EWPR250

Aantal motors Nombre de moteurs	Aantal verdiepingen Nombre d'étages	Maximale kracht Puissance maximale	Lucht-afzuiging Aspiration d'air	Tank Cuve	Tank wasmiddel Cuve détergent	Voltage Voltage
2	2	2600 W	430 (m³/h)	77 L	20 L	230 V/50 Hz/1~

POMPKRACHT: 90 W

PUISSANCE POMPE: 90 W

POMPDRUK: 8 BAR

PRESSION POMPE: 8 BAR

Standaard inbegrepen toebehoren / Accéssoires standard compris

WARM WATER

EAU CHAUDE

EWIV375POS

Aantal motors Nombre de moteurs	Aantal verdiepingen Nombre d'étages	Maximale kracht Puissance maximale	Lucht-afzuiging Aspiration d'air	Tank Cuve	Tank wasmiddel Cuve détergent	Voltage Voltage
3	3	3600 W	645 (m³/h)	60 L	30 L	230 V/50 Hz/1~

ALPHA EQUIPMENT®

STOOM STOFZUIGERS
ASPIRATEURS VAPEUR

SWP110

STOOM

VAPEUR

Standaard inbegrepen toebehoren / Accéssoires standard compris

TEMPÉRATURE BOILER: 140°

BOILER TEMPERATUUR: 140°

Aantal motors Nombre de moteurs	Aantal verdiepingen Nombre d'étages	Maximale kracht Puissance maximale	Tank Cuve	Tank wasmiddel Cuve détergent	Voltage Voltage
1	1	1250 W	22 L	8 L	230 V/ 50 Hz / 1~

WATER- EN STOF STOFZUIGERS VOOR ELECTRISCHE EN PNEUMATISCHE GEREEDSCHAP
ASPIRATEURS EAU ET POUSSIÈRES POUR OUTILS ÉLECTRIQUE ET PNEUMATIQUE

AUTOMATISCHE START

DÉMARRAGE AUTOMATIQUE

VOOR ELEKTRISCH EN PNEUMATISCH GEREEDSCHAP

POUR OUTIL ÉLECTRIQUE ET PNEUMATIQUE

ELWPN250EA

Standaard inbegrepen toebehoren / Accéssoires standard compris

Aantal motors Nombre de moteurs	Aantal verdiepingen Nombre d'étages	Maximale kracht Puissance maximale	Luchtafzuiging Aspiration d'air	Tank Cuve	Voltage Voltage
2	2	2600 W	430 (m³/h)	77 L	230 V/ 50 Hz / 1~

ASPIRATEUR ATEX STOFZUIGER

STOFZUIGER VOOR PNEUMATISCH GEREEDSCHAP
ASPIRATEUR OUTILS PNEUMATIQUE

- Onderdruk1150 mm H2O
- Luchtstroom 600 l/min
- Luchtverbruik 340 l/min
- Zonder schuurmachine

- Dépression 1150 mm H2O
- Débit d'air 600 l/min
- Consommation d'air 340 l/min
- Sans ponçeuse

Optie / Option

SCHUURMACHINE

PONÇEUSE

071346

071353

HANDMATIG STARTEN
DÉMARRAGE MANUEL

077058

AUTOMATISCHE START
DÉMARRAGE AUTOMATIQUE

STOFZUIGEENHEID
BORNE D'ASPIRATION

	Maximale kracht Puissance maximale	Luchtafzuiging Aspiration d'air	Tank Cuve	Voltage Voltage
SS22M	2200 W	340 (m³/h)	77 L	230 V/ 50 Hz / 1~
SS33M	3300 W	510 (m³/h)	77 L	230 V/ 50 Hz / 1~
SS22T (Manuel)	2200 W	320 (m³/h)	70 L	400 V/ 50 Hz / 3~
SS33T (Automatic)	2200 W	320 (m³/h)	70 L	400 V/ 50 Hz / 3~

AUTOLAVEUSE
SCHROBMACHINES

ZLACBG
ZLA35C

ZLA46T
ZLA52T
ZLA56T

	Reinigingscapaciteit Capacité de nettoyage	Borstelsnelheid Vitesse de brosse	Borstel motor Moteur de brosse	Vacuum motor Moteur d'aspiration	Tank Cuve	Voltage Voltage
ZLACBG	2200 (m²/h)	140 RPM	140 W	300 W	20 L	12 V - GEL - 60Ah (ingegrepen/compris)
ZLA35C	2200 (m²/h)	140 RPM	220 W	500 W	20 L	230 V/ 50 Hz / 1~ (20 m)
ZLA46T	2900 (m²/h)	185 RPM	200 W	600 W	60 L	24 V (Niet ingegrepen /Non compris)
ZLA52T	3500 (m²/h)	185 RPM	200 W	600 W	60 L	24 V (Niet ingegrepen /Non compris)
ZLA56T	3800 (m²/h)	185 RPM	200 W	600 W	60 L	24 V (Niet ingegrepen /Non compris)

	Model/Modèle	ESPW110	AWP110R	EXPW125 EXPW250 EXPW375	EWPV 11020 MT	EWPR250	EWIV375 POS	SWP110	ELWPN 250 EA
Slang/Flexible	ACTF036/2/CIN (2 M Ø 36)	●	●						
	ACTF038/2.5/CN (2.5 M Ø 40)			●					
	ACTF36C/I (2 M Ø 36)				●				
	ACTF038E (2.5 M Ø 40)					●			
	ACTF038EHP (5 M Ø 40)						●		
	ACTV029V3 (Ø 36)							●	
	ACTF028/3.3/C (3.3 M Ø 28)								●
Sponsfilter/ Filtre éponge	ACCA165A		●	●	●	●	●	●	●
polyester filter met ring/ filtre en polyester avec anneau	FA034PP (Ø 34)	●	●		●			●	
	FA034P (Ø 34)		●						
	FA044P (Ø 44)			●		●			●

	Model/Modèle	ESPW110	AWP110R	EXPW125 EXPW250 EXPW375	EWPV 11020 MT	EWPR250	EWIV375 POS	SWP110	ELWPN 250 EA
Spleetmondstuk/ Outil de crevasse	ACLP036 (Ø 36)	●	●					●	
	ACLP040(Ø 40)			●					●
	ACLP037(Ø 37)				●				
Chrome extensie/ extension chrome	ACTC036 (Ø 36)		●						
	ACTC038D (Ø 40)			●					●
Chrome extensie gecurvd / extension chrome courbé	ACTC038C (Ø 40)		●						
Stofborstel/ Brosse à épousseter	ACPE036 (Ø 36)	●	●					●	
	ACPE040 (Ø 40)			●					●
	ACPE037 (Ø 37)				●				
Nozzle lichaam/ Corps de buse	ACB0036 (Ø 36)	●	●					●	
	ACCS400A/P (Ø 40)			●					●
	ACB0037 (Ø 37)				●				
Vloeistof-mondstuk/ Support buse liquide L400	ACIL400			●					●
	ACIL150VD							●	
Opschuifbare borstel/ Brosse coulissante L400	ACIP400			●					●
	ACL-IL150VD							●	

Rue Pré du Pont 25B, 1370 Jodoigne • Tel. +32 10 39 51 50 • Fax +32 10 46 02 78 • www.vbtools.be
• info@vbtools.be

+32 490 11 91 96

Rue Pré du Pont 25B
1370 Jodoigne
Tel. +32 10 39 51 50
Fax +32 10 46 02 78
www.vbtools.be
info@vbtools.be

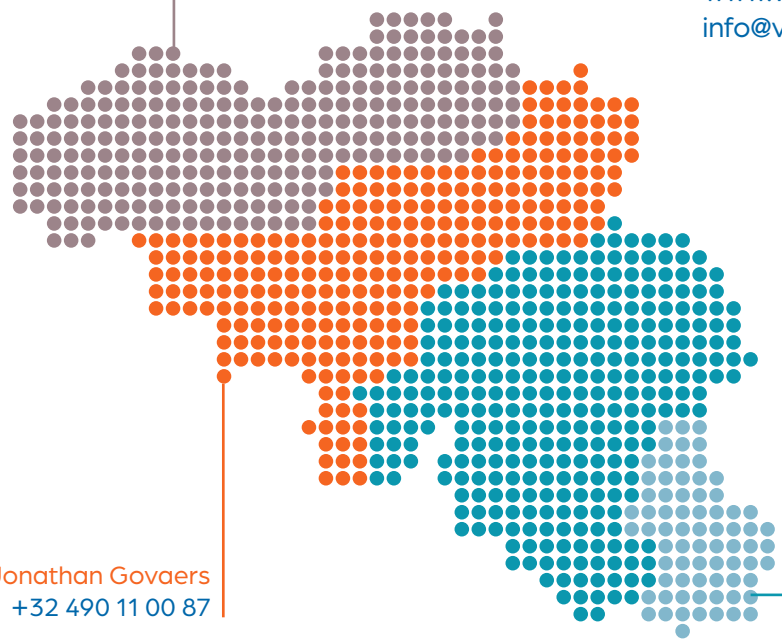

Jonathan Govaers
+32 490 11 00 87

Sébastien Akel
+32 490 11 91 95

Uw Verdeler | Votre distributeur

ALGEMENE VOORWAARDEN:
Uitsluitend bestemd voor de vakman. De foto's zijn illustratief en worden zonder verbintenis gegeven.

CONDITIONS GÉNÉRALES :
Réservé aux professionnels. Les photos sont illustratives et non contractuelles.